GUOJIAJIANZHUBIAOZHUNSHEJI 15G368-1

国家建筑标准设计图集 15G368-1

预制钢筋混凝土阳台板、空调板及女儿墙

国家建筑标准设计

中国建筑标准设计研究院

国家建筑标准设计图集 15G368-1

预制钢筋混凝土
阳台板、空调板及女儿墙

批准部门：中华人民共和国住房和城乡建设部

组织编制：中国建筑标准设计研究院

中国计划出版社

住房城乡建设部关于批准《预制混凝土剪力墙外墙板》等9项国家建筑标准设计的通知

建质函[2015]47号

各省、自治区住房城乡建设厅，直辖市建委（规委）及有关部门，新疆生产建设兵团建设局，总后基建营房部工程局，国务院有关部门建设司：

经审查，批准由中国建筑标准设计研究院有限公司等11个单位编制的《预制混凝土剪力墙外墙板》等9项标准设计为国家建筑标准设计，自2015年3月1日起实施。

附件：建筑产业现代化国家建筑标准设计名称及编号表

中华人民共和国住房和城乡建设部

二〇一五年二月十五日

“建质函[2015]47号”文批准的9项国家建筑标准设计图集号

序号	图集号	序号	图集号	序号	图集号	序号	图集号	序号	图集号
1	15G365-1	3	15G366-1	5	15G368-1	7	15G107-1	9	15G310-2
2	15G365-2	4	15G367-1	6	15J939-1	8	15G310-1		

预制钢筋混凝土阳台板、空调板及女儿墙

批准部门 中华人民共和国住房和城乡建设部　　批准文号 建质函[2015]47号

主编单位 上海市地下空间设计研究总院有限公司
中国建筑标准设计研究院有限公司
上海兴邦建筑技术有限公司

统一编号 GJBT-1326

实行日期 二〇一五年三月一日　　图 集 号 15G368-1

主编单位负责人 [illegible] 刘涛
主编单位技术负责人 王樟 [illegible] 王国荣
技术审定人 王樟 刘[illegible] 徐纲生
设计负责人 石瑛 赵杨 方星

目　　录

目录 …… 1
总说明 …… A01
预制钢筋混凝土阳台板
预制钢筋混凝土阳台板编制说明 …… B01
叠合板式阳台
叠合板式阳台选用表及施工参数选用表 …… B05
叠合板式阳台施工参数选用表（续表） …… B06
叠合板式阳台YTB-D-××××-04预制底板模板图 …… B07
叠合板式阳台YTB-D-××××-08、YTB-D-××××-12预制底板模板图 …… B08
叠合板式阳台预制底板配筋图 …… B09
叠合板式阳台预制底板配筋表 …… B10
叠合板式阳台预制底板桁架钢筋表 …… B13
叠合板式阳台节点详图 …… B14
全预制板式阳台
全预制板式阳台选用表及施工参数选用表 …… B15
全预制板式阳台施工参数选用表（续表） …… B16
全预制板式阳台YTB-B-××××-04模板图 …… B17
全预制板式阳台YTB-B-××××-08、YTB-B-××××-12模板图 …… B18
全预制板式阳台配筋图 …… B19
全预制板式阳台配筋表 …… B20
全预制板式阳台节点详图 …… B23
全预制梁式阳台
全预制梁式阳台选用表及施工参数选用表 …… B24
全预制梁式阳台模板图 …… B25
全预制梁式阳台配筋图 …… B26
全预制梁式阳台配筋表 …… B27
全预制梁式阳台节点详图 …… B29
预制钢筋混凝土阳台板防雷装置做法 …… B30
预制钢筋混凝土空调板
预制钢筋混凝土空调板编制说明 …… C01
预制钢筋混凝土空调板尺寸选用表 …… C04
预制钢筋混凝土空调板模板图（铁艺栏杆） …… C05
预制钢筋混凝土空调板模板图（百叶） …… C06
预制钢筋混凝土空调板配筋表 …… C07

预制钢筋混凝土女儿墙

预制钢筋混凝土女儿墙编制说明 …… D01

夹心保温式女儿墙(1.4m)

夹心保温式女儿墙(1.4m)墙身模板图(直板) …… D04

夹心保温式女儿墙(1.4m)墙身配筋图(直板) …… D05

夹心保温式女儿墙(1.4m)压顶模板图及配筋图(直板) …… D06

夹心保温式女儿墙(1.4m)构造及安装详图(直板) …… D07

夹心保温式女儿墙(1.4m)墙身模板图(转角板) …… D08

夹心保温式女儿墙(1.4m)墙身配筋图(转角板) …… D09

夹心保温式女儿墙(1.4m)压顶模板图及配筋图(转角板) …… D10

夹心保温式女儿墙(1.4m)构造及安装详图(转角板) …… D11

夹心保温式女儿墙(0.6m)

夹心保温式女儿墙(0.6m)墙身模板图(直板) …… D12

夹心保温式女儿墙(0.6m)墙身模板图(转角板) …… D13

夹心保温式女儿墙(0.6m)墙身配筋图 …… D14

夹心保温式女儿墙(0.6m)压顶模板图及配筋图(直板) …… D15

夹心保温式女儿墙(0.6m)压顶模板图及配筋图(转角板) …… D16

夹心保温式女儿墙(0.6m)构造及安装详图 …… D17

非保温式女儿墙(1.4m)

非保温式女儿墙(1.4m)墙身模板图(直板) …… D18

非保温式女儿墙(1.4m)墙身模板图(转角板) …… D19

非保温式女儿墙(1.4m)墙身配筋图 …… D20

非保温式女儿墙(1.4m)压顶模板图及配筋图(直板) …… D21

非保温式女儿墙(1.4m)压顶模板图及配筋图(转角板) …… D22

非保温式女儿墙(1.4m)构造及安装详图 …… D23

非保温式女儿墙(0.6m)

非保温式女儿墙(0.6m)墙身模板图(直板) …… D24

非保温式女儿墙(0.6m)墙身模板图(转角板) …… D25

非保温式女儿墙(0.6m)墙身配筋图 …… D26

非保温式女儿墙(0.6m)压顶模板图及配筋图(直板) …… D27

非保温式女儿墙(0.6m)压顶模板图及配筋图(转角板) …… D28

非保温式女儿墙(0.6m)构造及安装详图 …… D29

总　说　明

1　编制依据

1.1 本图集根据中华人民共和国住房和城乡建设部建质函[2014]223号“住房城乡建设部关于印发建筑产业现代化国家建筑标准设计专项编制工作计划（第一批）的通知”进行编制。

1.2 本图集编制依据下列国家现行标准规范：

《装配式混凝土结构技术规程》	JGJ 1-2014
《建筑结构荷载规范》	GB 50009-2012
《混凝土结构设计规范》	GB 50010-2010
《建筑抗震设计规范》	GB 50011-2010
《混凝土结构工程施工质量验收规范》	GB 50204-2015
《混凝土结构工程施工规范》	GB 50666-2011
《建筑模数协调标准》	GB/T 50002-2013
《房屋建筑制图统一标准》	GB/T 50001-2010
《建筑结构制图标准》	GB/T 50105-2010
《高层建筑混凝土结构技术规程》	JGJ 3-2010
《钢筋连接用灌浆套筒》	JG/T 398-2012
《钢筋连接用套筒灌浆料》	JG/T 408-2013
《钢筋机械连接技术规程》	JGJ 107-2010
《钢筋焊接及验收规程》	JGJ 18-2012
《住宅设计规范》	GB 50096-2011

当依据的标准规范进行修订或者有新的标准规范出版实施时，本图集中与现行工程建设标准不符的内容、限制或淘汰的技术或产品，视为无效。工程技术人员在参考使用时，应注意加以区分，并应对本图集相关内容进行复核后选用。

2　配套图集

15J939-1	《装配式混凝土结构住宅建筑设计示例（剪力墙结构）》
15G107-1	《装配式混凝土结构表示方法及示例（剪力墙结构）》
15G310-1	《装配式混凝土结构连接节点构造(楼盖和楼梯)》
15G310-2	《装配式混凝土结构连接节点构造(剪力墙)》
15G365-1	《预制混凝土剪力墙外墙板》
15G365-2	《预制混凝土剪力墙内墙板》
15G366-1	《桁架钢筋混凝土叠合板(60mm厚底板)》
15G367-1	《预制钢筋混凝土板式楼梯》

3　适用范围

3.1 为便于在工程设计中使用的要求，本图集在对已有工程实践经验归纳总结后，选择了其中较为常用的构件及做法编入本图集。设计人员应结合具体工程情况、预制构件生产单位应结合自身生产设备和工艺，在全面准确了解本图集各项使用条件和设计参数的基础上，正确使用本图集。

3.2 本图集适用于非抗震设计和抗震设防烈度为6、7、8度地区的多高层装配整体式剪力墙结构住宅，结构应具有较好的规则性。其他类型的建筑，当满足本图集的要求时，也可参考选用。

3.3 本图集中的预制构件适用的荷载详见各预制构件编制说明中的结构荷载设计取值。

4　其他

4.1 装配式混凝土结构施工前应制定专项施工方案。施工方案应结合结构深化设计、构件制作、运输和安装全过程的验算，以及施工吊装与支撑体系的验算进行策划与制定，应包括构件安装及节点施工方案、构件安装的质量管理及安全措施等，充分反应装配式结构施工的特点和工艺流程的特殊要求。

4.2 装配式结构施工过程中应采取安全措施，并应符合现行行业标准《建筑施工高处作业安全技术规范》JGJ 80-91、《建筑机械使用安全技术规程》JGJ 33-2012和《施工现场临时用电安全技术规范》JGJ 46-2005等的有关规定。

预制钢筋混凝土阳台板编制说明

1 编制内容

1.1 本图集根据住宅建筑常用的开间尺寸，归纳了常用的预制钢筋混凝土阳台板（简称“预制阳台板”）规格和类型，供设计单位和构件厂直接选用。当设计选用与本图集相同类型、不同尺寸的预制阳台板时，可经计算复核后调整选用或参考。

1.2 本图集包括预制阳台板的模板图、配筋图、结构节点连接构造详图等。

1.3 选用预制阳台板时，需满足图集中规定的预制阳台板的荷载条件、脱模、吊装、运输、堆放、施工安装等相关要求，否则，必须通过结构计算或验算方可采用。

1.4 预制阳台板分类：

1.4.1 按构件型式分类包括叠合板式阳台、全预制板式阳台、全预制梁式阳台。

1.4.2 按建筑做法分类包括封闭式阳台与开敞式阳台。

1.4.3 本图集中全预制梁式阳台一般用于外墙不采用夹心保温剪力墙板时的装配式住宅。

1.5 本图集中预制阳台板不适用于建筑屋面层。

2 材料

2.1 混凝土、钢筋和钢材

2.1.1 叠合板式阳台板预制底板及其现浇部分、全预制式阳台板混凝土强度等级均为C30；连接节点区混凝土强度等级与主体结构相同，且不低于C30。

2.1.2 钢筋采用HRB400(Φ)、HPB300(φ)钢筋。

2.1.3 预埋铁件钢板一般采用Q235-B，内埋式吊杆一般采用Q345钢材。

2.2 吊环应采用HPB300级钢筋制作，严禁采用冷加工钢筋。构件吊装采用的吊环、内埋式吊杆或其他形式吊件等应符合现行国家标准要求。

2.3 连接件和预埋件

2.3.1 连接件和预埋件型式、材质以及防腐蚀措施由具体工程设计确定。

2.3.2 预制阳台板预埋件、安装用的连接件应采用碳素结构钢，也可以根据工程要求采用不锈钢材料制作。

2.3.3 焊接采用的焊条，应符合现行国家标准《非合金钢及细晶粒钢焊条》GB/T 5117-2012或《热强钢焊条》GB/T 5118-2012的规定，选择的焊条型号应与主体金属力学性能相适应。

2.3.4 预埋件的锚筋应采用HRB400钢筋，抗拉强度设计值f_y取值不应大于300N/mm²，锚筋严禁采用冷加工钢筋。

2.3.5 金属件设计应考虑环境类别的影响，所有外露金属件（连接件、结构预埋件）应在设计时提出耐久性防腐蚀措施，明确工程应用的材质选择和防腐蚀做法，并应考虑在长期使用条件下铁件腐蚀的安全储备量。

2.4 密封材料、背衬材料等应满足国家现行有关标准的要求。

3 编制原则

3.1 建筑设计

3.1.1 预制阳台板沿悬挑长度方向按建筑模数2M设计（叠合板式阳台、全预制板式阳台1000、1200、1400mm；全预制梁式阳台1200、1400、1600、1800mm），沿房间开间方向按建筑模数3M设计（2400、2700、3000、3300、3600、3900、4200、4500mm）。详见预制阳台板选用表。

3.1.2 本图集中板式阳台适用于采用夹心保温剪力墙外墙板的装配式混凝土剪力墙结构住宅。夹心保温剪力墙外墙板按照外叶墙厚度60mm、保温层厚度30～80mm设计。

3.1.3 本图集中预制阳台板标高设计：封闭式阳台结构标高与室内楼面结构标高相同或比室内楼面结构标高低20mm，开敞式阳台结构标高比室内楼面结构标高低50mm。

3.1.4 预制阳台板的栏杆、栏板高度及形式见具体工程设计。

3.1.5 预制阳台板的金属栏杆、铝合金窗应根据电气专业的设计要求设置防雷接地。

3.2 结构设计

3.2.1 结构安全等级为二级，结构重要性系数γ_0=1.0，设计使用年限为50年。

3.2.2 钢筋保护层厚度：板20mm、梁25mm。

3.2.3 正常使用阶段裂缝控制等级为三级，最大裂缝宽度允许值为0.2mm。

3.2.4 挠度限值取构件计算跨度的1/200，阳台板悬挑方向的计算跨度取阳台板悬挑长度l_0的2倍。

3.2.5 施工时应予起拱$6l_0$/1000（安装阳台板时，将板端标高预先调高）。

3.2.6 同条件养护的混凝土立方体试件抗压强度达到设计混凝土强度等级值的75%时，方可脱模。脱模吸附力取1.5kN/m²。脱模时的动力系数取1.5。

3.2.7 运输、吊装动力系数取1.5；安装动力系数取1.2。

3.2.8 荷载计算取值：

荷载计算取值

阳台形式	恒荷载		活荷载
	板上均布荷载	封边线荷载	
叠合板式，封边400mm	3.2kN/m²	4.3kN/m	1.栏杆顶部的水平推力1.0kN/m； 2.验算承载能力极限状态和正常使用极限状态时均布可变面荷载取2.5kN/m²； 3.施工安装时施工荷载1.5kN/m²。
全预制板式，封边400mm			
全预制梁式			
叠合板式，封边800mm		1.5kN/m	
全预制板式，封边800mm			
叠合板式，封边1200mm		1.2kN/m	
全预制板式，封边1200mm			

3.2.9 预制阳台板纵向受力钢筋宜在后浇混凝土内直线锚固，当直线锚固长度不足时可采用弯钩和机械锚固方式。弯钩和机械锚固做法详见《装配式混凝土结构连接节点构造(剪力墙)》15G310-2。

3.2.10 预制阳台板内埋设管线时，所铺设管线应放在板下层钢筋之上，板上层钢筋之下且管线应避免交叉，管线的混凝土保护层应不小于30mm。

3.2.11 叠合板式阳台内埋设管线时，所铺设管线应放在现浇层内，板上层钢筋之下，在桁架筋空档间穿过。

4 规格及编号

YTB-×-××××-××

预制阳台类型D、B型

封边高度（dm）

预制阳台板宽度对应房间开间的轴线尺寸（dm）

阳台板悬挑长度（结构尺寸dm）（相对剪力墙外墙外表面挑出长度）

YTB-L-××××

预制阳台梁式阳台

阳台板宽度对应房间开间的轴线尺寸（dm）

阳台板悬挑长度（结构尺寸dm）（相对剪力墙外墙外表面挑出长度）

预制阳台板类型：D型代表叠合板式阳台；B型代表全预制板式阳台；L型代表全预制梁式阳台。

预制阳台板封边高度：04代表阳台封边400mm高；08代表阳台封边800mm高；12代表阳台封边1200mm高。

预制阳台板开洞位置由具体工程设计在深化图纸中指定。本图集中阳台板模板图和配筋图示意了雨水管、地漏预留洞位置位于阳台板左侧纵、横排布的布置图，当开洞位于右侧时，应将模板图和配筋图镜像。

5 选用方法

5.1 选用步骤

(1) 确定预制钢筋混凝土阳台板建筑、结构各参数与本图集选用范围要求保持一致，可按照本图集中预制钢筋混凝土阳台板相应的规格表、配筋表直接选用（叠合板式阳台板顶钢筋的排布方式详见本图集B09、B14页）。

(2) 预制阳台板混凝土强度等级、建筑面层厚度、保温层厚度设计应在施工图中统一说明。

(3) 核对预制阳台板的荷载取值不大于本图集设计取值。

(4) 根据建筑平、立面图的阳台板尺寸确定预制阳台板编号。

(5) 根据具体工程实际设置或增加其他预埋件。

(6) 根据图集中预制阳台板模板图及预制构件选用表中已标明的吊点位置及吊重要求，设计人员应与生产、施工单位协调吊件型式，以满足规范要求。

(7) 如需补充预制阳台板预留设备孔洞的位置及大小，需结合设备图纸补充。

(8) 补充预制阳台板相关制作及施工要求。

5.2 选用示例

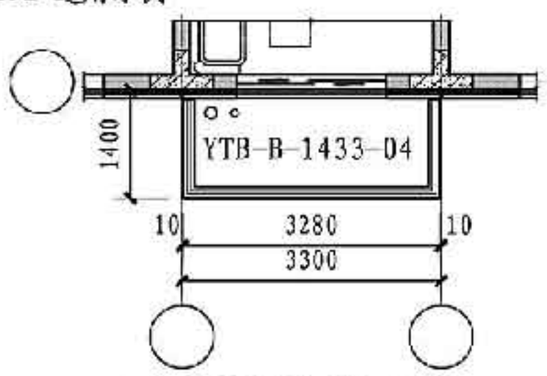

图1 预制阳台选用示例1

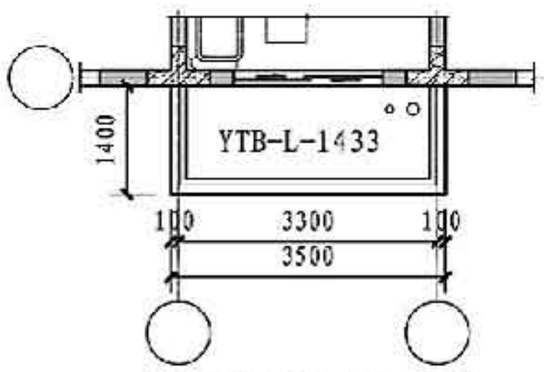

图2 预制阳台选用示例2

【例1】已知某装配式剪力墙住宅开敞式阳台平面图如图1所示，阳台对应房间开间轴线尺寸为3300mm，阳台板相对剪力墙外表面挑出长度为1400mm，阳台封边高度为400mm，根据计算得阳台板面均布恒荷载为3.2kN/m²，封边处栏杆线荷载为1.2kN/m，板面均布活荷载2.5kN/m²。阳台建筑、结构各参数与本图集选用范围要求一致，荷载不大于本图集荷载取值，设计选用编号为YTB-B-1433-04的全预制板式阳台。

【例2】已知某装配式剪力墙住宅开敞式阳台平面图如图2所示，阳台对应房间开间轴线尺寸为3300mm，阳台板相对剪力墙外表面挑出长度为1400mm，拟采用梁式阳台。

根据计算得阳台板面均布恒荷载为3.2kN/m²，封边梁处栏杆线荷载为1.2kN/m,板面均布活荷载2.5kN/m²。阳台建筑、结构各参数与本图集选用范围要求一致，荷载不大于本图集荷载取值，设计选用编号为YTB-L-1433的全预制梁式阳台。

5.3 如建筑、结构参数与本图集不同时，设计人员可参照本图集预制阳台板类型另行设计。

6 制作、运输及堆放要求

6.1 预制阳台板的生产制作、运输、堆放应满足《混凝土结构工程施工规范》GB 50666-2011及《装配式混凝土结构技术规程》JGJ 1-2014的有关规定。

6.2 构件制作

6.2.1 钢筋应有产品合格证,并应按有关标准规定进行复验,质量应符合现行有关标准的规定。

6.2.2 构件浇筑前应进行隐蔽工程检查。

(1) 预制阳台板浇筑前，预埋吊具的位置、数量必须符合设计要求。

(2) 预制阳台板的钢筋型号、尺寸、位置、保护层厚度、外露长度，桁架筋的位置、数量、预埋管线、线盒应满足设计要求。

(3) 预制阳台板的预留孔洞装置应通过可靠的方式与底模连接，避免因振动造成孔洞偏位，孔洞的预留装置宜按照3:100的脱模角度设计。

6.2.3 振捣时应避开钢筋、埋件、管线等，对于重要勿碰部位应提前做好标记。

6.2.4 预制阳台板混凝土浇筑完毕后,应按现行国家相关标准进行养护。

6.2.5 按国家规范检测混凝土强度，检查预埋连接件、插筋、孔洞数量、规格、定位，进行外观质量检查，进行外形尺寸检查。成品构件尺寸偏差及变形应控制在允许范围内，详见《装配式混凝土结构技术规程》JGJ 1-2014第11章表11.4.2。

6.3 构件脱模

6.3.1 同条件养护的混凝土立方体试件抗压强度达到设计混凝土强度等级值的75%时，方可脱模。

6.3.2 应根据模具结构按序拆除模具，不得使用振动构件方式拆模。

6.3.3 预制阳台板起吊前，应确认构件与模具连接部分完全拆除方可起吊。

6.4 运输要求

6.4.1 构件生产单位应制定预制构件的运输与堆放方案，运输构件时应采取防止构件损坏的措施，防止构件移动、倾倒、变形等。预制构件运输时，车上应设有专用架，且有可靠的稳定构件措施。预制构件混凝土强度达到设计强度时方可运输。

6.4.2 预制构件运输时，应采用木材或混凝土块作为支撑物，构件接触部位用柔性垫片填实，支撑牢固，不得有松动。

6.5 预制阳台板的现场堆置要求

6.5.1 预制阳台板运送到施工现场后，应按规格、品种、所用部位、吊装顺序分别设置堆场。堆场应设置在高吊工作范围内，宜为正吊，堆垛之间宜设置通道。

6.5.2 现场运输道路和堆放堆场应平整坚实，并有排水措施。运输车辆进入施工现场的道路应满足预制构件的运输要求。在卸放、吊装工作范围内，不得有障碍物，并应有满足预制构件周转使用的场地。

6.5.3 预制阳台板叠放时（如图3所示），层与层之间应垫平、垫实，各层支垫应上下对齐，最下面一层支垫应通长设置。叠放层数不应大于4层。预制阳台板封边高度为800mm、1200mm时宜单层放置。

6.5.4 预制阳台板应在正面设置标识，标识内容宜包括构件编号、制作日期、合格状态、生产单位等信息。

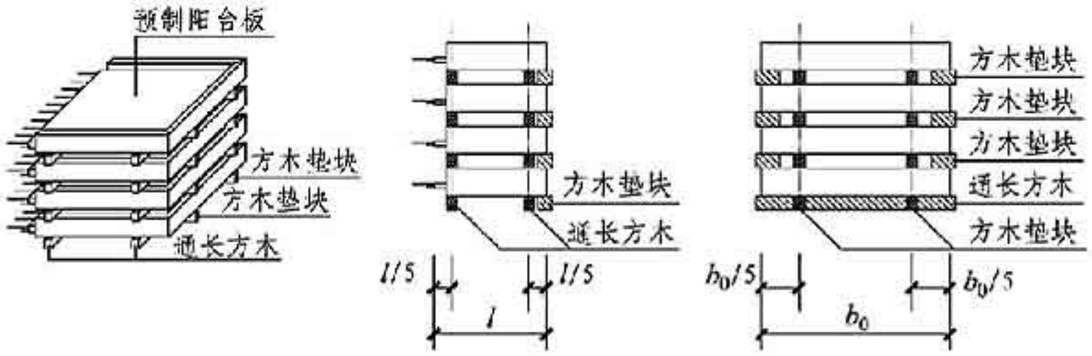

(a) 叠放三维示意图　　(b) 叠放立面图

图3 预制阳台板叠放示意图

7 施工要求

7.1 构件吊装

7.1.1 预制构件吊装前应进行试吊装，且检查吊具预埋件是否牢固。

7.1.2 预制阳台板吊装宜使用专用型钢扁担（如图4所示），起吊时，绳索与型钢扁担的水平夹角宜为55°～65°。

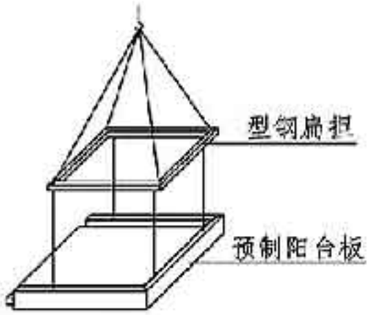

图4 预制阳台板吊装示例

7.2 构件安装

7.2.1 预制阳台板安装前应设置支撑架，防止构件倾覆。待预制阳台板与连接部位的主体结构（梁、板、柱、墙）混凝土强度达到设计要求强度100%时，并应在装配式结构能达到后续施工承载要求后，方可拆除支撑架。

7.2.2 阳台板施工荷载不得超过设计的1.5kN/m²。

8 质量检验

8.1 构件质量验收应符合国家标准《混凝土结构工程施工质量验收规范》GB 50204-2015、《装配式混凝土结构技术规程》JGJ 1-2014等现行国家标准的有关规定。

8.2 预制钢筋混凝土阳台板应按《混凝土结构工程施工质量验收规范》GB 50204-2015的有关规定进行结构性能检验。

9 其他

9.1 详图索引方法

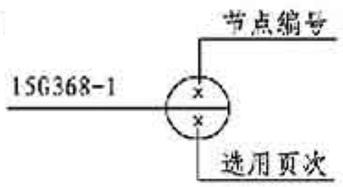

9.2 本图集尺寸除特殊注明外，均以毫米（mm）为单位。

10 图例及符号说明

图例

名称	图例	名称	图例
预制钢筋混凝土构件		后浇段、边缘构件	
保温层		夹心保温外墙	
钢筋混凝土现浇层			

符号说明

名称	符号	名称	符号
压光面	Y	粗糙面	C
模板面	M		

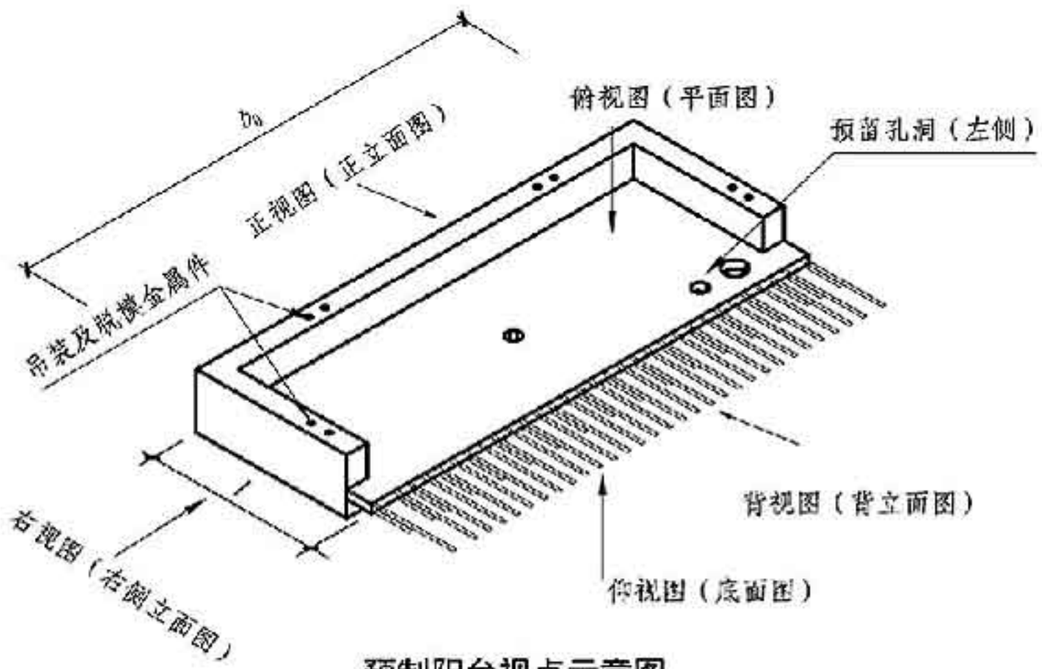

预制阳台视点示意图

预制钢筋混凝土阳台板编制说明								图集号	15G368-1
审核	冯星		校对	郭徽斌		设计	石瑛	页	B04

叠合板式阳台选用表

规格	阳台长度 l (mm)	房间开间 b (mm)	阳台宽度 b_0 (mm)	现浇层厚度 h_2 (mm)	叠合板总厚度 h (mm)
YTB-D-1024-××	1010	2400	2380	70	130
YTB-D-1027-××	1010	2700	2680	70	130
YTB-D-1030-××	1010	3000	2980	70	130
YTB-D-1033-××	1010	3300	3280	70	130
YTB-D-1036-××	1010	3600	3580	70	130
YTB-D-1039-××	1010	3900	3880	70	130
YTB-D-1042-××	1010	4200	4180	70	130
YTB-D-1045-××	1010	4500	4480	70	130
YTB-D-1224-××	1210	2400	2380	70	130
YTB-D-1227-××	1210	2700	2680	70	130
YTB-D-1230-××	1210	3000	2980	70	130
YTB-D-1233-××	1210	3300	3280	70	130
YTB-D-1236-××	1210	3600	3580	70	130
YTB-D-1239-××	1210	3900	3880	70	130
YTB-D-1242-××	1210	4200	4180	70	130
YTB-D-1245-××	1210	4500	4480	70	130
YTB-D-1424-××	1410	2400	2380	90	150
YTB-D-1427-××	1410	2700	2680	90	150
YTB-D-1430-××	1410	3000	2980	90	150
YTB-D-1433-××	1410	3300	3280	90	150
YTB-D-1436-××	1410	3600	3580	90	150
YTB-D-1439-××	1410	3900	3880	90	150
YTB-D-1442-××	1410	4200	4180	90	150
YTB-D-1445-××	1410	4500	4480	90	150

叠合板式阳台施工参数选用表

规格	预制构件重量 (t)	脱模(吊装)吊点 a_1(mm)	脱模吊点拉力(kN)	运输、吊装吊点拉力(kN)	施工临时支撑 c_1 (mm)	施工临时支撑 c_2 (mm)
YTB-D-1024-04	0.85	450	11.68	9.63	425	765
YTB-D-1027-04	0.93	550	12.81	10.50	475	865
YTB-D-1030-04	1.01	600	13.95	11.37	525	965
YTB-D-1033-04	1.10	650	15.08	12.24	575	1065
YTB-D-1036-04	1.18	700	16.21	13.12	625	1165
YTB-D-1039-04	1.27	800	17.34	13.99	675	1265
YTB-D-1042-04	1.35	850	18.48	14.86	725	1365
YTB-D-1045-04	1.43	900	19.61	15.74	775	1465
YTB-D-1224-04	0.97	450	13.36	10.91	425	765
YTB-D-1227-04	1.06	550	14.64	11.87	475	865
YTB-D-1230-04	1.16	600	15.92	12.84	525	965
YTB-D-1233-04	1.25	650	17.19	13.81	575	1065
YTB-D-1236-04	1.34	700	18.47	14.77	625	1165
YTB-D-1239-04	1.43	800	19.75	15.74	675	1265
YTB-D-1242-04	1.53	850	21.02	16.71	725	1365
YTB-D-1245-04	1.62	900	22.30	17.67	775	1465
YTB-D-1424-04	1.09	450	15.05	12.19	425	765
YTB-D-1427-04	1.19	550	16.47	13.25	475	865
YTB-D-1430-04	1.29	600	17.89	14.31	525	965
YTB-D-1433-04	1.40	650	19.31	15.37	575	1065
YTB-D-1436-04	1.50	700	20.73	16.43	625	1165
YTB-D-1439-04	1.60	800	22.15	17.49	675	1265
YTB-D-1442-04	1.70	850	23.57	18.55	725	1365
YTB-D-1445-04	1.80	900	24.99	19.61	775	1465

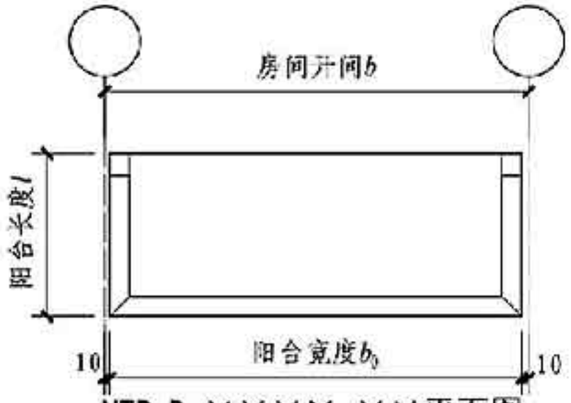

YTB-D-××××-××平面图

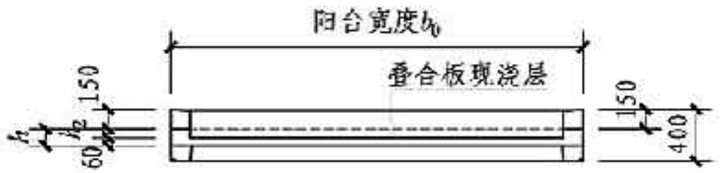

YTB-D-××××-04背立面图

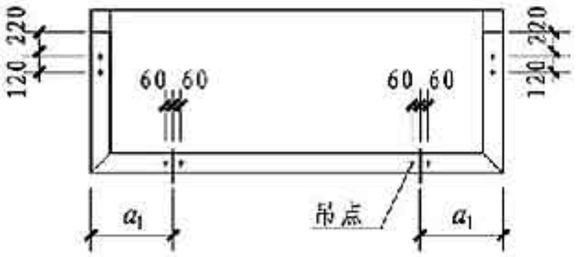

YTB-D-××××-××吊点布置平面图

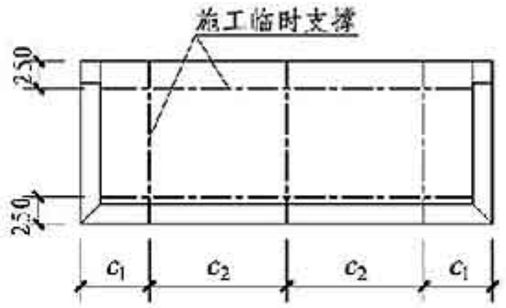

YTB-D-××××-××施工支撑布置平面图

注：1. 本图集中叠合板式阳台预制底板厚度（h_1）均为60mm。
2. 构件脱模与吊装使用相同吊点，脱模及吊架吊点位置见本页吊点平面图。
3. 本图叠合板式阳台施工参数选用表中脱模、运输、吊装吊点拉力为单一吊点处的拉力。
4. 内埋式吊杆（吊钩）制作方法及要求详B14页。
5. 施工应采取可靠措施，设置临时支撑，防止构件倾覆。

叠合板式阳台选用表及施工参数选用表								图集号	15G368-1
审核	冯星		校对	许晓进		设计	刘璐	页	B05

叠合板式阳台施工参数选用表

规格	预制构件重量(t)	脱模(吊装)吊点a_1(mm)	脱模吊点拉力(kN)	运输、吊装吊点拉力(kN)	施工临时支撑 c_1 (mm)
YTB-D-1024-08	1.42	450	17.60	15.54	425
YTB-D-1027-08	1.55	550	19.13	16.82	475
YTB-D-1030-08	1.68	600	20.67	18.09	525
YTB-D-1033-08	1.81	650	22.21	19.37	575
YTB-D-1036-08	1.94	700	23.74	20.65	625
YTB-D-1039-08	2.07	800	25.28	21.93	675
YTB-D-1042-08	2.20	850	26.82	23.21	725
YTB-D-1045-08	2.32	900	28.36	24.48	775
YTB-D-1224-08	1.61	450	19.82	17.36	425
YTB-D-1227-08	1.74	550	21.50	18.73	475
YTB-D-1230-08	1.88	600	23.18	20.10	525
YTB-D-1233-08	2.02	650	24.86	21.48	575
YTB-D-1236-08	2.16	700	26.54	22.85	625
YTB-D-1239-08	2.29	800	28.22	24.22	675
YTB-D-1242-08	2.43	850	29.90	25.59	725
YTB-D-1245-08	2.57	900	31.59	26.96	775
YTB-D-1424-08	1.79	450	22.04	16.18	425
YTB-D-1427-08	1.93	550	23.87	20.65	475
YTB-D-1430-08	2.08	600	25.69	22.11	525
YTB-D-1433-08	2.23	650	27.52	23.58	575
YTB-D-1436-08	2.37	700	29.34	25.04	625
YTB-D-1439-08	2.52	800	31.17	26.51	675
YTB-D-1442-08	2.67	850	32.99	27.98	725
YTB-D-1445-08	2.81	900	34.82	29.44	775

规格	预制构件重量(t)	脱模(吊装)吊点a_1(mm)	脱模吊点拉力(kN)	运输、吊装吊点拉力(kN)	施工临时支撑 c_1 (mm)	施工临时支撑 c_2 (mm)
YTB-D-1024-12	2.01	450	23.51	21.45	425	765
YTB-D-1027-12	2.18	550	25.45	23.13	475	865
YTB-D-1030-12	2.35	600	27.39	24.82	525	965
YTB-D-1033-12	2.53	650	29.33	26.50	575	1065
YTB-D-1036-12	2.70	700	31.28	28.18	625	1165
YTB-D-1039-12	2.88	800	33.22	29.87	675	1265
YTB-D-1042-12	3.05	850	35.16	31.55	725	1365
YTB-D-1045-12	3.22	900	37.10	33.23	775	1465
YTB-D-1224-12	2.25	450	26.27	23.81	425	765
YTB-D-1227-12	2.43	550	28.36	25.59	475	865
YTB-D-1230-12	2.61	600	30.44	27.37	525	965
YTB-D-1233-12	2.80	650	32.53	29.14	575	1065
YTB-D-1236-12	2.98	700	34.62	30.92	625	1165
YTB-D-1239-12	3.16	800	36.70	32.70	675	1265
YTB-D-1242-12	3.35	850	38.79	34.47	725	1365
YTB-D-1245-12	3.53	900	40.87	36.25	775	1465
YTB-D-1424-12	2.49	450	29.03	26.18	425	765
YTB-D-1427-12	2.68	550	31.26	28.05	475	865
YTB-D-1430-12	2.87	600	33.49	29.92	525	965
YTB-D-1433-12	3.07	650	35.72	31.79	575	1065
YTB-D-1436-12	3.26	700	37.95	33.66	625	1165
YTB-D-1439-12	3.45	800	40.18	35.53	675	1265
YTB-D-1442-12	3.64	850	42.41	37.40	725	1365
YTB-D-1445-12	3.83	900	44.64	39.27	775	1465

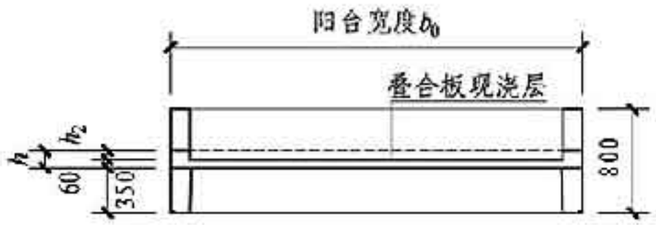

YTB-D-××××-08背立面图

YTB-D-××××-12背立面图

注：1. 本图集中叠合板式阳台预制底板厚度（h_1）均为60mm。
2. 构件脱模与吊装使用相同吊点。脱模及吊装吊点位置见B05页吊点平面图。
3. 本图叠合板式阳台施工参数选用表中脱模、运输、吊装吊点拉力为单一吊点处的拉力。
4. 内埋式吊杆（吊钩）制作方法及要求详B14页。
5. 施工临时支撑布置平面图见B05页。

叠合板式阳台施工参数选用表（续表）								图集号	15G368-1
审核	冯星		校对	许晓进		设计	刘璐	页	B06

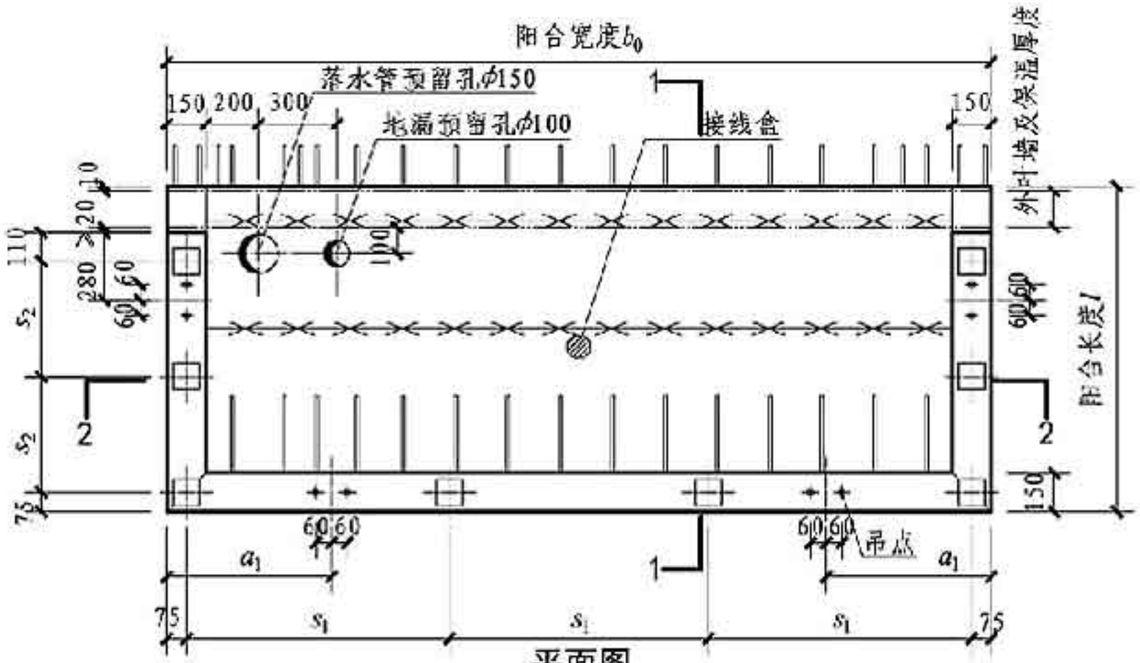

平面图

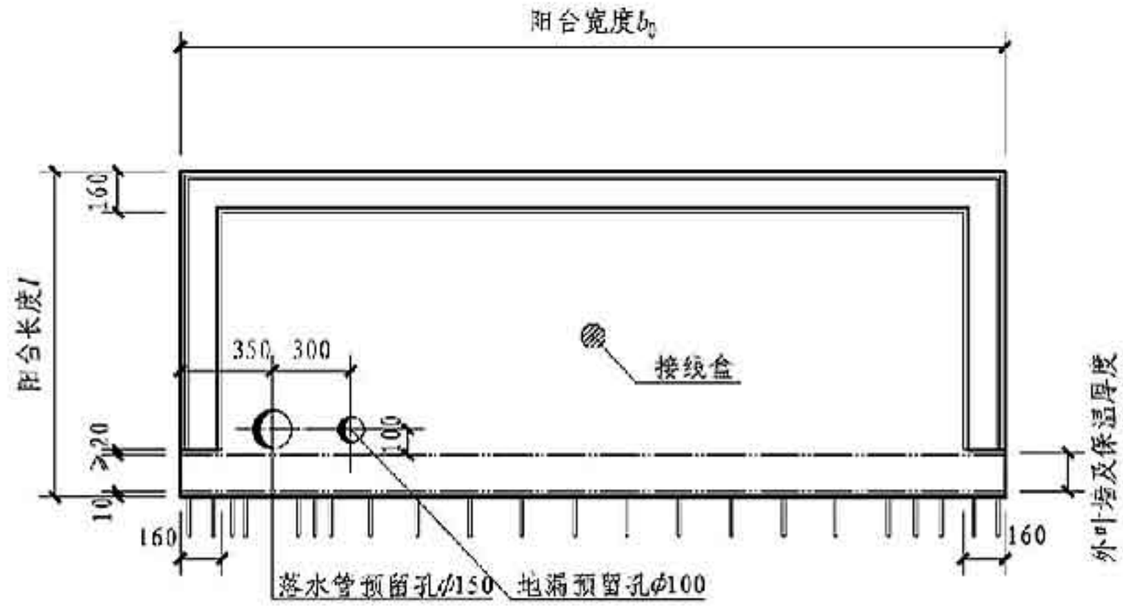

底面图

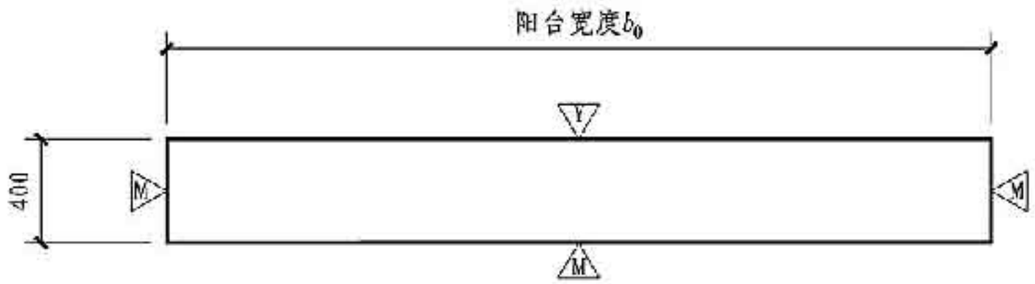

正立面图

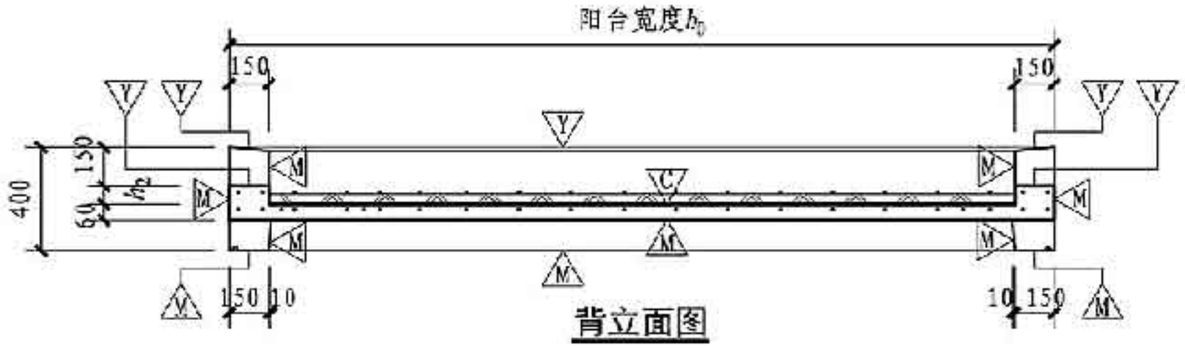

背立面图

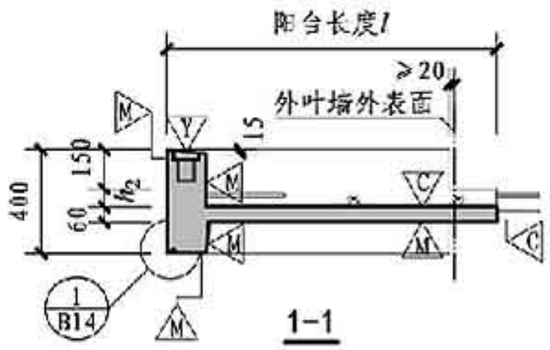

1-1

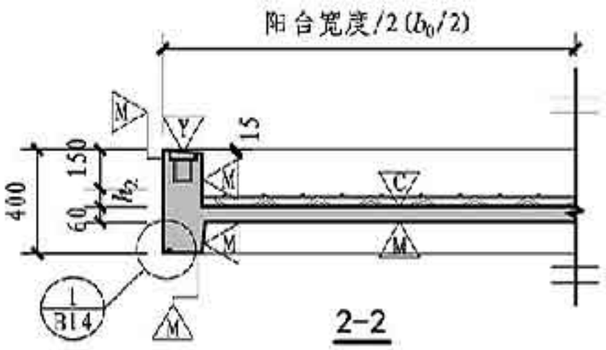

2-2

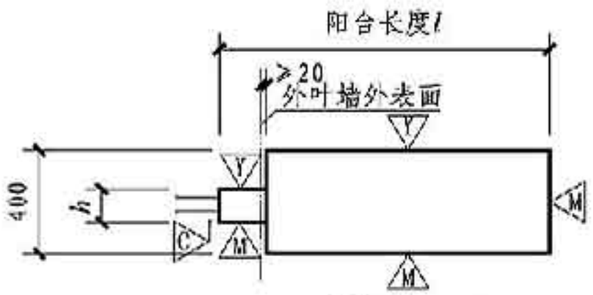

左侧立面图

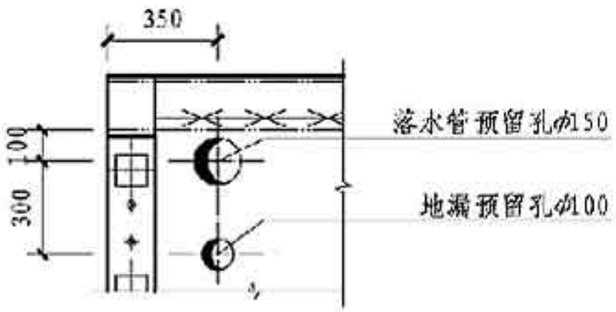

洞口纵向排布图

注：1. 本图中预制阳台板栏杆预埋件间距s_1、s_2不大于750mm且等分布置，预制阳台板滴水线、栏杆预埋件、阳台与主体结构连接节点详图、预埋吊件详见B14页。
2. 本图中预制阳台板配筋图详见B09页。
3. 本图中预制阳台板尺寸l、l_0、b、b_0、h、h_2、吊点定位详见B05页，吊点大样图详见B14页。
4. 当预制阳台板尺寸不大于2980mm时，预留洞口详见本页洞口纵向排布图。
5. 预制阳台板开洞位置由具体工程设计在深化图纸中指定。本图给出了雨水管、地漏预留洞位置位于预制阳台板左侧纵、横排布的布置图，当开洞位于右侧时，应将本图中阳台板类板图镜像。
6. 电线盒应避开板内钢筋，居中布置。
7. 为方便制作后脱模，预制阳台板底部可适当增加倒角。
8. 预制阳台板内的预埋件、连接件埋设应与预制阳台板内钢筋可靠拉结。

叠合板式阳台YTB-D-XXXX-04预制底板模板图							图集号	15G368-1
审核	冯星		校对	许晓进		设计	刘璐	页	B07

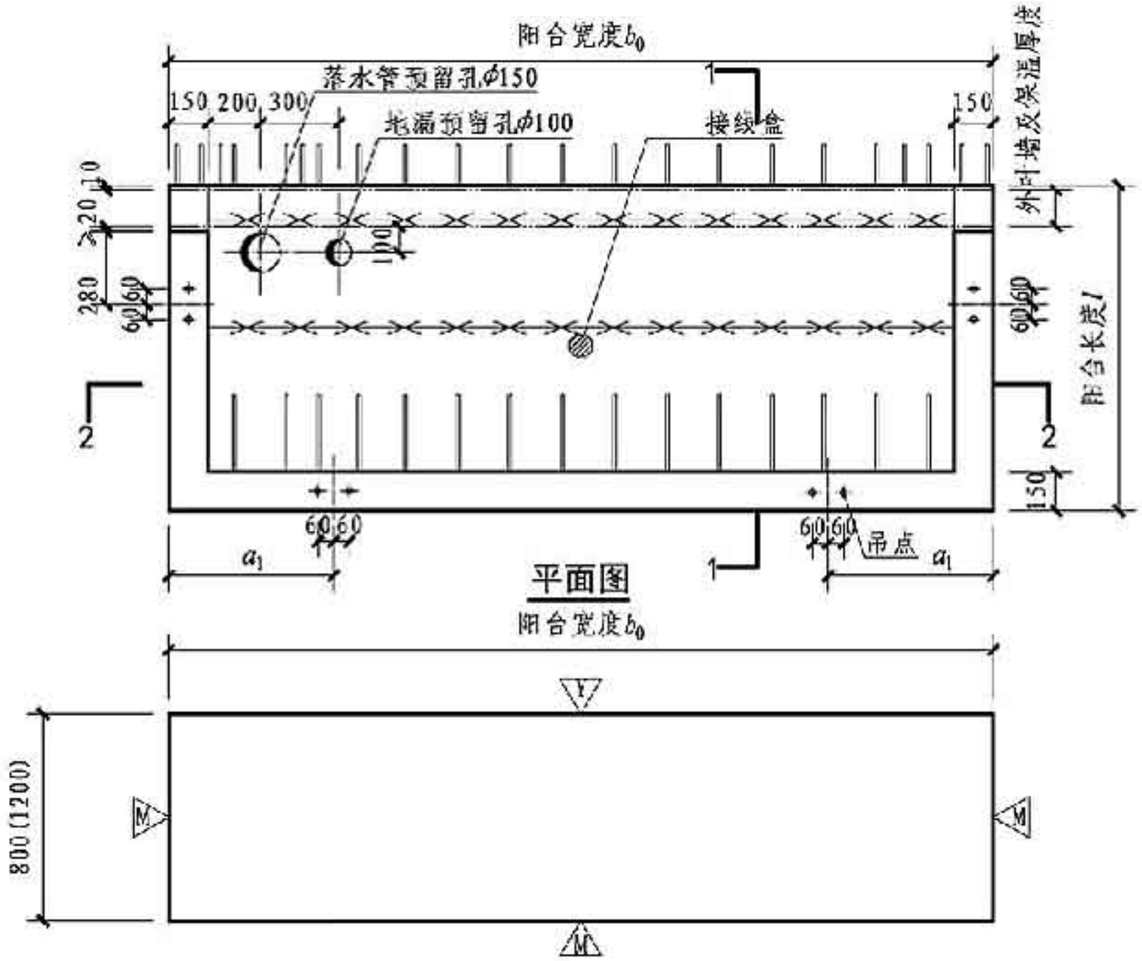

平面图

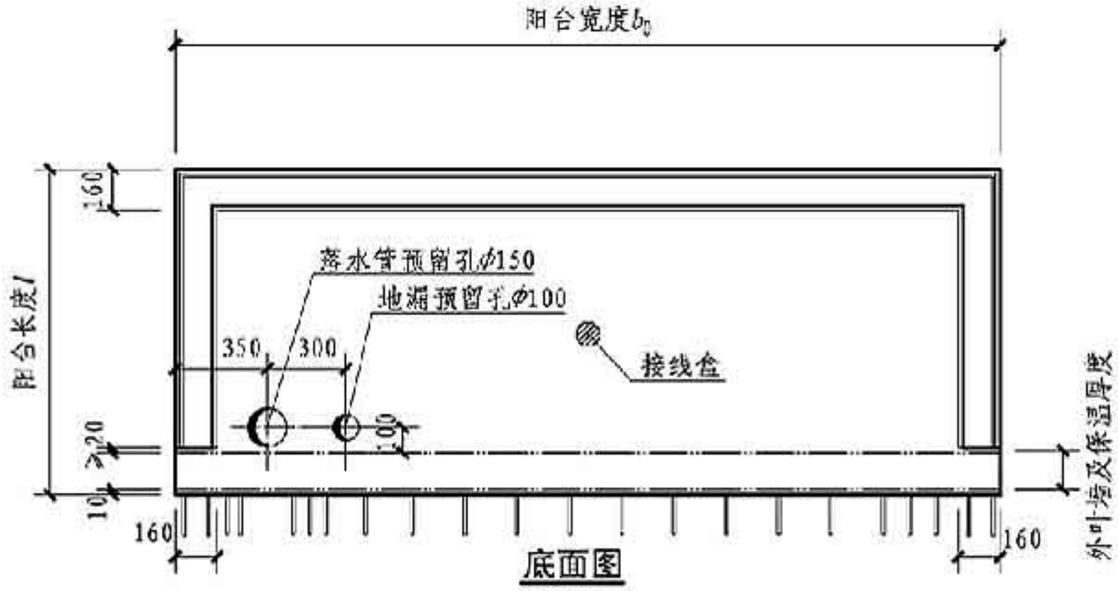

底面图

正立面图

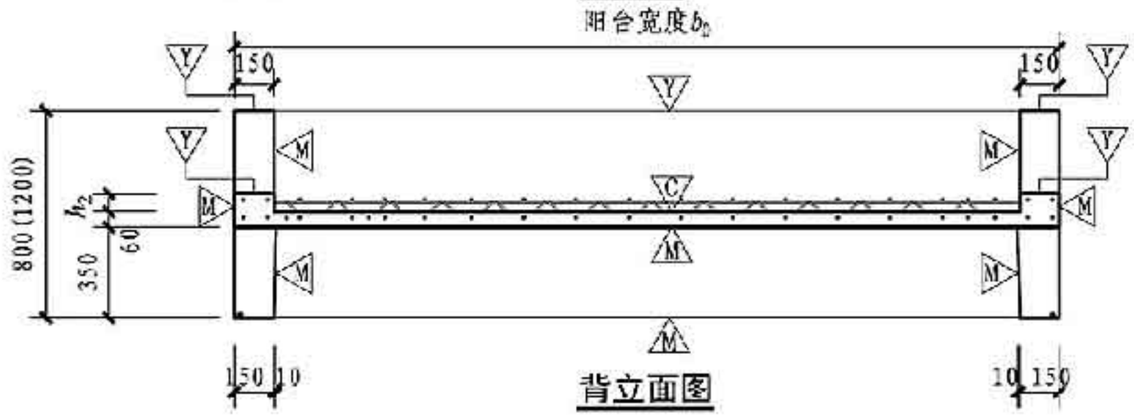

背立面图

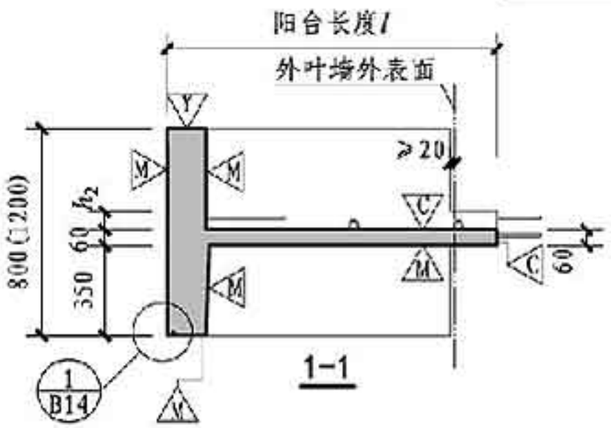

1-1

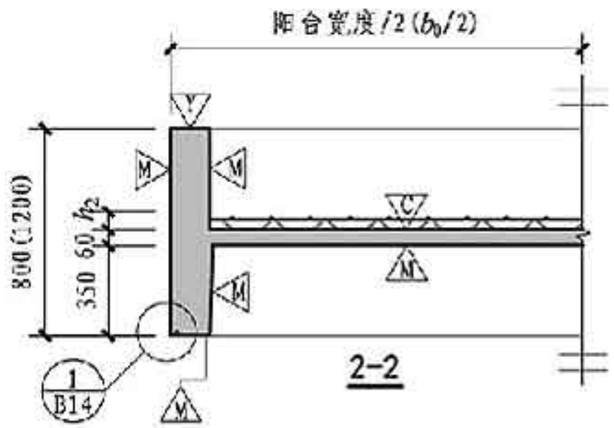

2-2

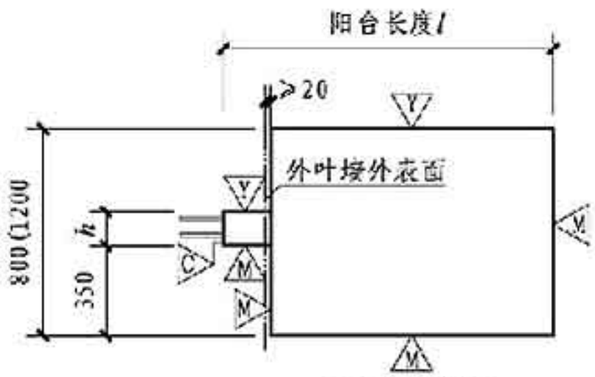

左侧立面图

注：1. 本图中预制阳台板用于封闭式阳台，YTB-D-××××-08封边高度为800mm，YTB-D-××××-12封边高度为1200mm。
2. 本图中预制阳台板窗安装预埋件及栏杆预埋件由设计人员二次设计。
3. 预制阳台板滴水线节点、阳台与主体结构连接节点详图、预埋吊件详见B14页。
4. 本图中预制阳台板配筋图详见B09页。
5. 本图中预制阳台板尺寸l、l_0、b、b_0、h、h_2，吊点定位详见B05、06页，吊点大样图详见B14页。
6. 当预制阳台板尺寸不大于2980mm时，预留洞口详见B07页洞口纵向排布图。
7. 预制阳台板开洞位置由具体工程设计在深化图纸中指定。本图给出了雨水管、地漏预留洞位置位于预制阳台板左侧纵、横排布的布置图，当开洞位于右侧时，应将本图中预制阳台板模板图镜像。
8. 电线盒应避开板内钢筋，居中布置。
9. 为方便制作后脱模，预制阳台板底部可适当增加倒角。
10. 预制阳台板内的预埋件、连接件埋设应与预制阳台板内钢筋可靠拉结。

叠合板式阳台 YTB-D-××××-08 YTB-D-××××-12 预制底板模板图								图集号	15G368-1
审核	冯星		校对	许晓进		设计	刘璐	页	B08

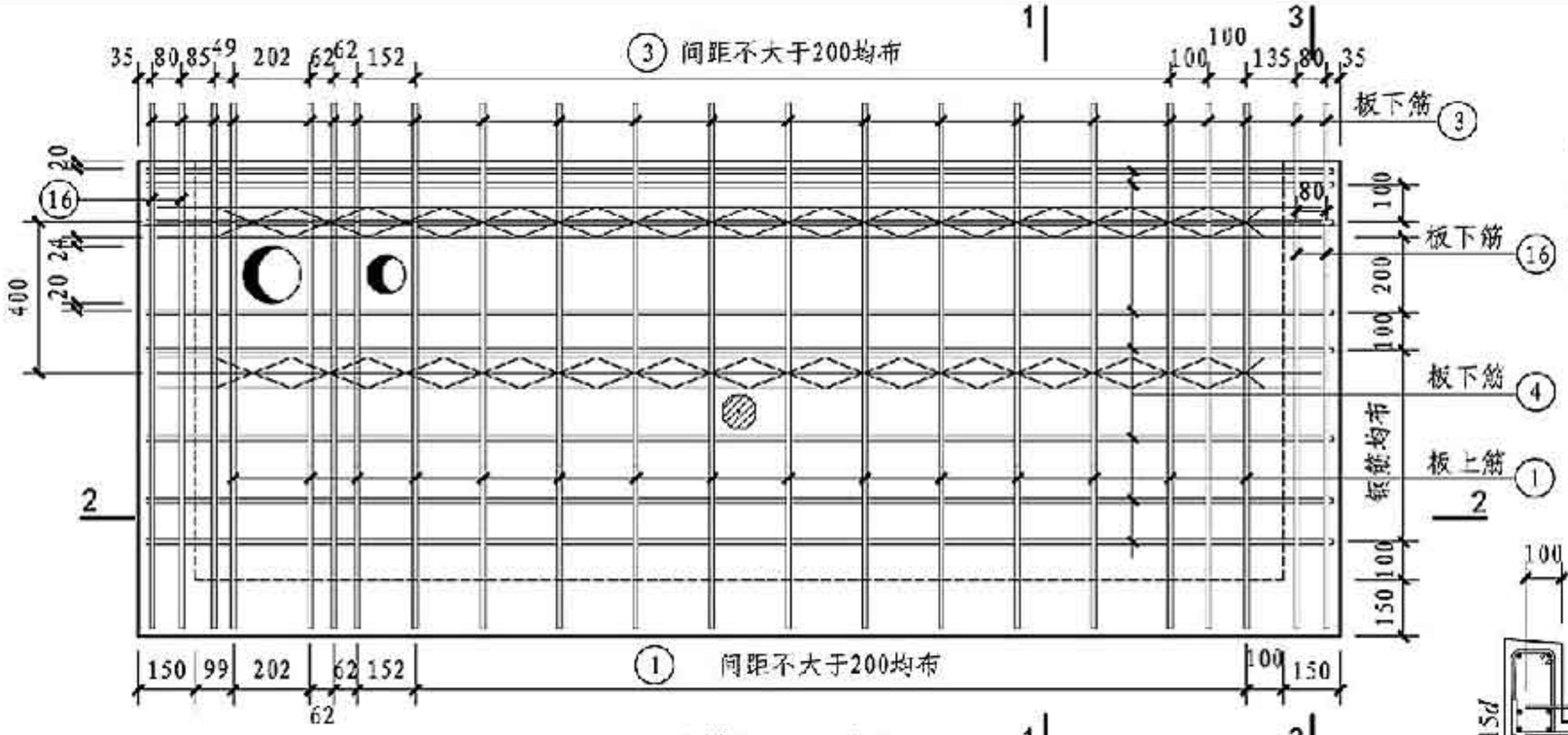

配筋平面图(板)

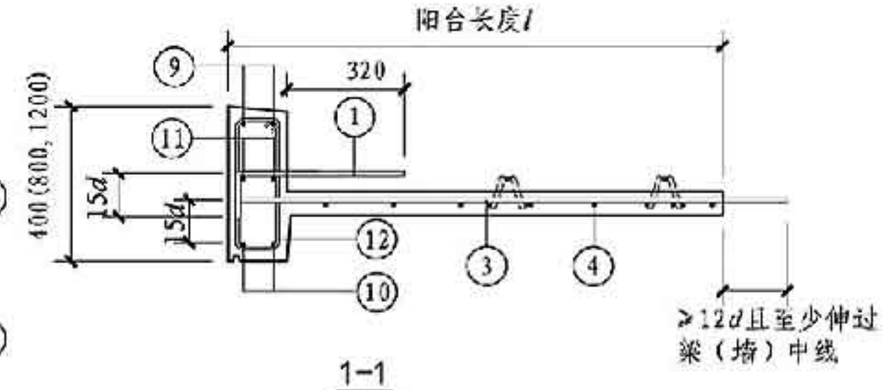

1-1

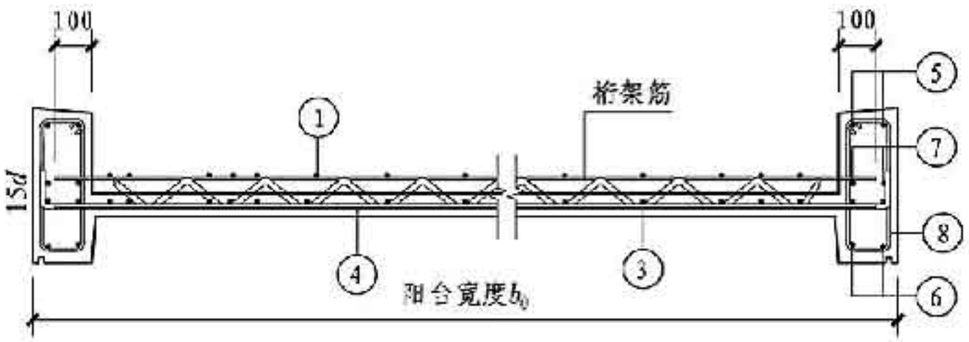

2-2

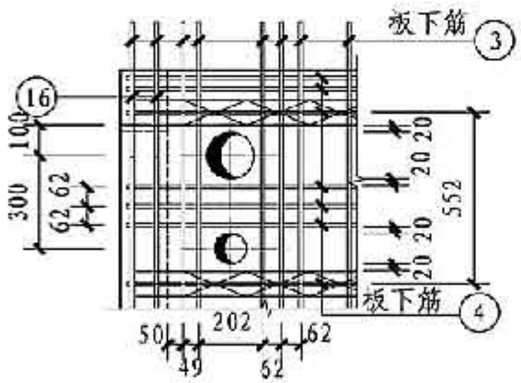

阳台板洞口纵向排布配筋图

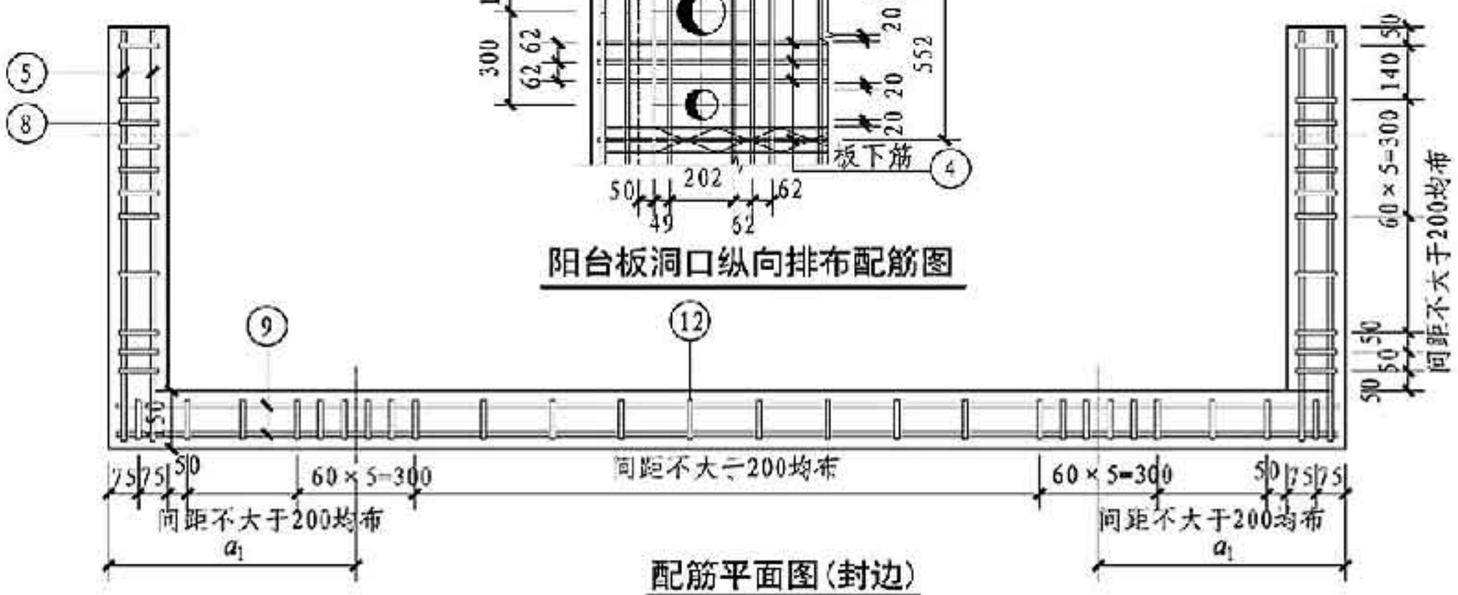

配筋平面图(封边)

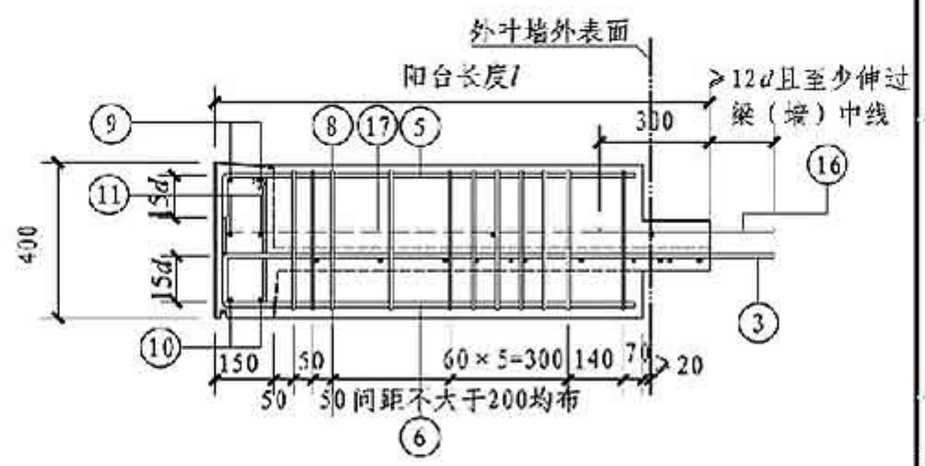

3-3

注：1. 16号钢筋仅用于YTB-D-××××-04；
2. YTB-D-××××-08利用腹筋7号钢筋伸出，伸出位置和长度同16号钢筋。
3. 17号钢筋仅用于YTB-D-××××-12，伸出位置和长度同16号钢筋。

注：1. 钢筋选用表详见B10、B11、B12页。
2. 叠合板式阳台预制底板桁架钢筋表详见B13页。
3. 吊点位置箍筋应加密为6⌀6@50。
4. 板顶现浇层内配置的钢筋面积由设计人员计算确定。
5. 桁架筋定位时，第一道桁架筋的下弦筋按洞口加强筋布置，确定第一道桁架筋位置。

叠合板式阳台预制底板配筋图							图集号	15G368-1
审核	冯星		校对	许晓进		设计	刘璐	页	B09

叠合板式阳台预制底板配筋表(一)

构件编号	① 规格	① 加工尺寸	① 根数	③ 规格	③ 加工尺寸	③ 根数	④ 规格	④ 加工尺寸	④ 根数	⑤ 规格	⑤ 加工尺寸	⑤ 根数	⑥ 规格	⑥ 加工尺寸	⑥ 根数	⑧ 规格	⑧ 加工尺寸	⑧ 根数	⑨ 规格	⑨ 加工尺寸	⑨ 根数	⑩ 规格	⑩ 加工尺寸	⑩ 根数	⑫ 规格	⑫ 加工尺寸	⑫ 根数	⑯ 规格	⑯ 加工尺寸	⑯ 根数
YTB-D-1024-04	Φ8	120 445	11	Φ8	120 1085	18	Φ10	150 2330 150	7	Φ12	180 ≈800	4	Φ12	180 ≈800	4	Φ6	350 100	22	Φ12	180 2330 150	2	Φ12	150 2330 180	2	Φ6	350 100	21	Φ8	400	4
YTB-D-1027-04	Φ8	120 445	13	Φ8	120 1085	19	Φ10	150 2630 150	7	Φ12	180 ≈800	4	Φ12	180 ≈800	4	Φ6		22	Φ12	180 2630 180	2	Φ12	180 2630 180	2	Φ6		23	Φ8	400	4
YTB-D-1030-04	Φ8	120 445	14	Φ8	120 1085	21	Φ10	150 2930 150	7	Φ12	180 ≈800	4	Φ12	180 ≈800	4	Φ6		22	Φ12	180 2930 180	2	Φ12	180 2930 180	2	Φ6		25	Φ8	400	4
YTB-D-1033-04	Φ8	120 445	16	Φ8	120 1085	22	Φ10	150 3230 150	7	Φ12	180 ≈800	4	Φ12	180 ≈800	4	Φ6		22	Φ12	180 3230 180	2	Φ12	150 3230 180	2	Φ6		26	Φ8	400	4
YTB-D-1036-04	Φ8	120 445	17	Φ8	120 1085	24	Φ10	150 3530 150	7	Φ12	180 ≈800	4	Φ12	180 ≈800	4	Φ6		22	Φ12	150 3530 150	2	Φ12	180 3530 180	2	Φ6		28	Φ8	400	4
YTB-D-1039-04	Φ8	120 445	19	Φ8	120 1085	25	Φ10	150 3830 150	7	Φ12	180 ≈800	4	Φ12	180 ≈800	4	Φ6		22	Φ12	150 3830 150	2	Φ12	180 3830 180	2	Φ6		29	Φ8	400	4
YTB-D-1042-04	Φ8	120 445	20	Φ8	120 1085	27	Φ10	150 4130 150	7	Φ12	180 ≈800	4	Φ12	180 ≈800	4	Φ6		22	Φ12	180 4130 180	2	Φ12	180 4130 180	2	Φ6		31	Φ8	400	4
YTB-D-1045-04	Φ8	120 445	22	Φ8	120 1085	28	Φ10	150 4430 150	7	Φ12	180 ≈800	4	Φ12	180 ≈800	4	Φ6		22	Φ12	180 4430 180	2	Φ12	180 4430 180	2	Φ6		32	Φ8	400	4
YTB-D-1224-04	Φ8	120 445	11	Φ8	120 1285	18	Φ10	150 2330 150	8	Φ12	180 ≈1000	4	Φ12	180 ≈1000	4	Φ6	350 100	24	Φ12	180 2330 150	2	Φ12	180 2330 180	2	Φ6	350 100	21	Φ8	400	4
YTB-D-1227-04	Φ8	120 445	13	Φ8	120 1285	19	Φ10	150 2630 150	8	Φ12	180 ≈1000	4	Φ12	180 ≈1000	4	Φ6		24	Φ12	180 2630 180	2	Φ12	180 2630 180	2	Φ6		23	Φ8	400	4
YTB-D-1230-04	Φ8	120 445	14	Φ8	120 1285	21	Φ10	150 2930 150	8	Φ12	180 ≈1000	4	Φ12	180 ≈1000	4	Φ6		24	Φ12	180 2930 180	2	Φ12	180 2930 180	2	Φ6		25	Φ8	400	4
YTB-D-1233-04	Φ8	120 445	16	Φ8	120 1285	22	Φ10	150 3230 150	8	Φ12	180 ≈1000	4	Φ12	180 ≈1000	4	Φ6		24	Φ12	180 3230 180	2	Φ12	180 3230 180	2	Φ6		26	Φ8	400	4
YTB-D-1236-04	Φ8	120 445	17	Φ8	120 1285	24	Φ10	150 3530 150	8	Φ12	180 ≈1000	4	Φ12	180 ≈1000	4	Φ6		24	Φ12	180 3530 180	2	Φ12	180 3530 180	2	Φ6		28	Φ8	400	4
YTB-D-1239-04	Φ8	120 445	19	Φ8	120 1285	25	Φ10	150 3830 150	8	Φ12	180 ≈1000	4	Φ12	180 ≈1000	4	Φ6		24	Φ12	180 3830 180	2	Φ12	180 3830 180	2	Φ6		29	Φ8	400	4
YTB-D-1242-04	Φ8	120 445	20	Φ8	120 1285	27	Φ10	150 4130 150	8	Φ12	180 ≈1000	4	Φ12	180 ≈1000	4	Φ6		24	Φ12	180 4130 180	2	Φ12	180 4130 180	2	Φ6		31	Φ8	400	4
YTB-D-1245-04	Φ8	120 445	22	Φ8	120 1285	28	Φ10	150 4430 150	8	Φ12	180 ≈1000	4	Φ12	180 ≈1000	4	Φ6		24	Φ12	180 4430 180	2	Φ12	180 4430 180	2	Φ6		32	Φ8	400	4
YTB-D-1424-04	Φ8	120 445	11	Φ8	120 1485	18	Φ10	150 2330 150	9	Φ12	180 ≈1200	4	Φ12	180 ≈1200	4	Φ6	350 100	26	Φ12	180 2330 150	2	Φ12	180 2330 180	2	Φ6	350 100	21	Φ8	400	4
YTB-D-1427-04	Φ8	120 445	13	Φ8	120 1485	19	Φ10	150 2630 150	9	Φ12	180 ≈1200	4	Φ12	180 ≈1200	4	Φ6		26	Φ12	180 2630 180	2	Φ12	180 2630 180	2	Φ6		23	Φ8	400	4
YTB-D-1430-04	Φ8	120 445	14	Φ8	120 1485	21	Φ10	150 2930 150	9	Φ12	180 ≈1200	4	Φ12	180 ≈1200	4	Φ6		26	Φ12	180 2930 180	2	Φ12	180 2930 180	2	Φ6		25	Φ8	400	4
YTB-D-1433-04	Φ8	120 445	16	Φ8	120 1485	22	Φ10	150 3230 150	9	Φ12	180 ≈1200	4	Φ12	180 ≈1200	4	Φ6		26	Φ12	180 3230 180	2	Φ12	180 3230 180	2	Φ6		26	Φ8	400	4
YTB-D-1436-04	Φ8	120 445	17	Φ8	120 1485	24	Φ10	150 3530 150	9	Φ12	180 ≈1200	4	Φ12	180 ≈1200	4	Φ6		26	Φ12	180 3530 180	2	Φ12	150 3530 180	2	Φ6		28	Φ8	400	4
YTB-D-1439-04	Φ8	120 445	19	Φ8	120 1485	25	Φ10	150 3830 150	9	Φ12	180 ≈1200	4	Φ12	180 ≈1200	4	Φ6		26	Φ12	180 3830 180	2	Φ12	180 3830 180	2	Φ6		29	Φ8	400	4
YTB-D-1442-04	Φ8	120 445	20	Φ8	120 1485	27	Φ10	150 4130 150	9	Φ12	180 ≈1200	4	Φ12	180 ≈1200	4	Φ6		26	Φ12	180 4130 180	2	Φ12	180 4130 180	2	Φ6		31	Φ8	400	4
YTB-D-1445-04	Φ8	120 445	22	Φ8	120 1485	28	Φ10	150 4430 150	9	Φ12	180 ≈1200	4	Φ12	180 ≈1200	4	Φ6		26	Φ12	180 4430 180	2	Φ12	180 4430 180	2	Φ6		32	Φ8	400	4

注：1. YTB-D-××××-08与YTB-D-××××-12①~③钢筋与YTB-D-××××-04相同，参见本页叠合板式阳台配筋表。
2. 因保温层厚度不确定，影响长度方向封边纵筋长度，在本表中用≈表示约等于。
3. 封边封闭箍筋做法如图：

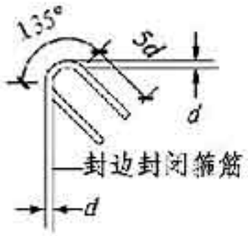

4. 本表不作为下料依据。

叠合板式阳台预制底板配筋表						图集号	15G368-1
审核	冯星	校对	许晓进	设计	刘璐	页	B10

叠合板式阳台预制底板配筋表(二)

构件编号	⑤			⑥			⑦			⑧			⑨			⑩			⑪			⑫		
	规格	加工尺寸	根数	规格	加工尺寸	根数	规格	加工尺寸	根数	规格	加工尺寸	根数	规格	加工尺寸	根数	规格	加工尺寸	根数	规格	加工尺寸	根数	规格	加工尺寸	根数
YTB-D-1024-08	Φ12	180 ≈800 150	4	Φ12	180 ≈800 180	4	Φ8	1085	4	Φ6	750 100	20	Φ12	180 2330 180	2	Φ12	150 2330 180	2	Φ8	2330	5	Φ6	750 100	19
YTB-D-1027-08	Φ12	150 ≈800	4	Φ12	180 ≈800 180	4	Φ8	1085	4	Φ6		20	Φ12	180 2630 180	2	Φ12	180 2630 180	2	Φ8	2630	5	Φ6		21
YTB-D-1030-08	Φ12	180 ≈800	4	Φ12	180 ≈800 180	4	Φ8	1085	4	Φ6		20	Φ12	180 2930 180	2	Φ12	180 2930 180	2	Φ8	2930	5	Φ6		23
YTB-D-1033-08	Φ12	180 ≈800	4	Φ12	180 ≈800 180	4	Φ8	1085	4	Φ6		20	Φ12	180 3230 180	2	Φ12	150 3230 180	2	Φ8	3230	5	Φ6		24
YTB-D-1036-08	Φ12	180 ≈800	4	Φ12	180 ≈800 180	4	Φ8	1085	4	Φ6		20	Φ12	150 3530 150	2	Φ12	180 3530 180	2	Φ8	3530	5	Φ6		26
YTB-D-1039-08	Φ12	180 ≈800	4	Φ12	180 ≈800 180	4	Φ8	1085	4	Φ6		20	Φ12	180 3830 180	2	Φ12	180 3830 180	2	Φ8	3830	5	Φ6		27
YTB-D-1042-08	Φ12	180 ≈800	4	Φ12	180 ≈800 180	4	Φ8	1085	4	Φ6		20	Φ12	180 4130 180	2	Φ12	180 4130 150	2	Φ8	4130	5	Φ6		29
YTB-D-1045-08	Φ12	150 ≈800	4	Φ12	180 ≈800 180	4	Φ8	1085	4	Φ6		20	Φ12	180 4430 180	2	Φ12	180 4430 180	2	Φ8	4430	5	Φ6		30
YTB-D-1224-08	Φ12	180 ≈1000	4	Φ12	180 ≈1000	4	Φ8	1285	4	Φ6	750 100	22	Φ12	180 2330 150	2	Φ12	180 2330 180	2	Φ8	2330	5	Φ6	750 100	19
YTB-D-1227-08	Φ12	180 ≈1000	4	Φ12	180 ≈1000	4	Φ8	1285	4	Φ6		22	Φ12	180 2630 180	2	Φ12	180 2630 180	2	Φ8	2630	5	Φ6		21
YTB-D-1230-08	Φ12	180 ≈1000	4	Φ12	180 ≈1000	4	Φ8	1285	4	Φ6		22	Φ12	180 2930 180	2	Φ12	180 2930 180	2	Φ8	2930	5	Φ6		23
YTB-D-1233-08	Φ12	180 ≈1000	4	Φ12	150 ≈1000	4	Φ8	1285	4	Φ6		22	Φ12	180 3230 180	2	Φ12	180 3230 180	2	Φ8	3230	5	Φ6		24
YTB-D-1236-08	Φ12	180 ≈1000	4	Φ12	180 ≈1000	4	Φ8	1285	4	Φ6		22	Φ12	180 3530 180	2	Φ12	180 3530 180	2	Φ8	3530	5	Φ6		26
YTB-D-1239-08	Φ12	180 ≈1000	4	Φ12	180 ≈1000	4	Φ8	1285	4	Φ6		22	Φ12	180 3830 180	2	Φ12	180 3830 180	2	Φ8	3830	5	Φ6		27
YTB-D-1242-08	Φ12	180 ≈1000	4	Φ12	180 ≈1000	4	Φ8	1285	4	Φ6		22	Φ12	180 4130 180	2	Φ12	180 4130 180	2	Φ8	4130	5	Φ6		29
YTB-D-1245-08	Φ12	180 ≈1000	4	Φ12	180 ≈1000	4	Φ8	1285	4	Φ6		22	Φ12	180 4430 180	2	Φ12	180 4430 180	2	Φ8	4430	5	Φ6		30
YTB-D-1424-08	Φ12	180 ≈1200	4	Φ12	180 ≈1200	4	Φ8	1485	4	Φ6	750 100	24	Φ12	180 2330 180	2	Φ12	180 2330 180	2	Φ8	2330	5	Φ6	750 100	19
YTB-D-1427-08	Φ12	180 ≈1200	4	Φ12	180 ≈1200	4	Φ8	1485	4	Φ6		24	Φ12	180 2630 180	2	Φ12	180 2630 180	2	Φ8	2630	5	Φ6		21
YTB-D-1430-08	Φ12	180 ≈1200	4	Φ12	180 ≈1200	4	Φ8	1485	4	Φ6		24	Φ12	180 2930 180	2	Φ12	180 2930 180	2	Φ8	2930	5	Φ6		23
YTB-D-1433-08	Φ12	180 ≈1200	4	Φ12	180 ≈1200	4	Φ8	1485	4	Φ6		24	Φ12	180 3230 180	2	Φ12	180 3230 180	2	Φ8	3230	5	Φ6		24
YTB-D-1436-08	Φ12	180 ≈1200	4	Φ12	180 ≈1200	4	Φ8	1485	4	Φ6		24	Φ12	180 3530 180	2	Φ12	180 3530 180	2	Φ8	3530	5	Φ6		26
YTB-D-1439-08	Φ12	180 ≈1200	4	Φ12	180 ≈1200	4	Φ8	1485	4	Φ6		24	Φ12	180 3830 180	2	Φ12	180 3830 180	2	Φ8	3830	5	Φ6		27
YTB-D-1442-08	Φ12	180 ≈1200	4	Φ12	180 ≈1200	4	Φ8	1485	4	Φ6		24	Φ12	180 4130 180	2	Φ12	180 4130 180	2	Φ8	4130	5	Φ6		29
YTB-D-1445-08	Φ12	180 ≈1200	4	Φ12	180 ≈1200	4	Φ8	1485	4	Φ6		24	Φ12	180 4430 180	2	Φ12	180 4430 180	2	Φ8	4430	5	Φ6		30

注：1. YTB-D-××××-08①~③钢筋参见B10页叠合板式阳台配筋表。
2. 因保温层厚度不确定，影响长度方向封边纵筋长度，在本表中用≈表示约等于。
3. 封边封闭箍筋做法如图：

4. 本表不作为下料依据。

叠合板式阳台预制底板配筋表						图集号	15G368-1
审核	冯星	校对	许晓进	设计	刘璐	页	B11

叠合板式阳台预制底板配筋表(三)

构件编号	⑤			⑥			⑦			⑧			⑨			⑩			⑪			⑫			⑰		
	规格	加工尺寸	根数	规格	加工尺寸	根数	规格	加工尺寸	根数	规格	加工尺寸	根数	规格	加工尺寸	根数	规格	加工尺寸	根数	规格	加工尺寸	根数	规格	加工尺寸	根数	规格	加工尺寸	根数
YTB-D-1024-12	Φ12	180 ≈800	4	Φ12	180 ≈800	4	Φ8	≈800	12	Φ6	1150 100	20	Φ12	180 2330 180	2	Φ12	180 2330 180	2	Φ	2330	10	Φ	1150 100	19	Φ8	1085	4
YTB-D-1027-12	Φ12	180 ≈800	4	Φ12	180 ≈800	4	Φ8	≈800	12	Φ6		20	Φ12	180 2630 180	2	Φ12	180 2630 180	2	Φ	2630	10	Φ		21	Φ8	1085	4
YTB-D-1030-12	Φ12	180 ≈800	4	Φ12	180 ≈800	4	Φ8	≈800	12	Φ6		20	Φ12	180 2930 180	2	Φ	180 2930 180	2	Φ	2930	10	Φ		23	Φ8	1085	4
YTB-D-1033-12	Φ12	180 ≈800	4	Φ12	180 ≈800	4	Φ8	≈800	12	Φ6		20	Φ12	180 3230 180	2	Φ	180 3230 180	2	Φ	3230	10	Φ		24	Φ8	1085	4
YTB-D-1036-12	Φ12	180 ≈800	4	Φ12	180 ≈800	4	Φ8	≈800	12	Φ6		20	Φ12	180 3530 180	2	Φ	180 3530 180	2	Φ	3530	10	Φ		26	Φ8	1085	4
YTB-D-1039-12	Φ12	180 ≈800	4	Φ12	180 ≈800	4	Φ8	≈800	12	Φ6		20	Φ12	180 3830 180	2	Φ	180 3830 180	2	Φ	3830	10	Φ		27	Φ8	1085	4
YTB-D-1042-12	Φ12	180 ≈800	4	Φ12	180 ≈800	4	Φ8	≈800	12	Φ6		20	Φ12	180 4130 180	2	Φ	180 4130 180	2	Φ	4130	10	Φ		29	Φ8	1085	4
YTB-D-1045-12	Φ12	180 ≈800	4	Φ12	180 ≈800	4	Φ8	≈800	12	Φ6		20	Φ12	180 4430 180	2	Φ	180 4430 180	2	Φ	4430	10	Φ		30	Φ8	1085	4
YTB-D-1224-12	Φ12	180 ≈1000	4	Φ12	180 ≈1000	4	Φ8	≈1000	12	Φ6	1150 100	22	Φ12	180 2330 180	2	Φ	180 2330 180	2	Φ	2330	10	Φ	1150 100	19	Φ8	1285	4
YTB-D-1227-12	Φ12	180 ≈1000	4	Φ12	180 ≈1000	4	Φ8	≈1000	12	Φ6		22	Φ12	180 2630 180	2	Φ	180 2630 180	2	Φ	2630	10	Φ		21	Φ8	1285	4
YTB-D-1230-12	Φ12	180 ≈1000	4	Φ12	180 ≈1000	4	Φ8	≈1000	12	Φ6		22	Φ12	180 2930 180	2	Φ	180 2930 180	2	Φ	2930	10	Φ		23	Φ8	1285	4
YTB-D-1233-12	Φ12	180 ≈1000	4	Φ12	180 ≈1000	4	Φ8	≈1000	12	Φ6		22	Φ12	180 3230 180	2	Φ	180 3230 180	2	Φ	3230	10	Φ		24	Φ8	1285	4
YTB-D-1236-12	Φ12	180 ≈1000	4	Φ12	180 ≈1000	4	Φ8	≈1000	12	Φ6		22	Φ12	180 3530 180	2	Φ	180 3530 180	2	Φ	3530	10	Φ		26	Φ8	1285	4
YTB-D-1239-12	Φ12	180 ≈1000	4	Φ12	180 ≈1000	4	Φ8	≈1000	12	Φ6		22	Φ12	180 3830 180	2	Φ	180 3830 180	2	Φ	3830	10	Φ		27	Φ8	1285	4
YTB-D-1242-12	Φ12	180 ≈1000	4	Φ12	180 ≈1000	4	Φ8	≈1000	12	Φ6		22	Φ12	180 4130 180	2	Φ	180 4130 180	2	Φ	4130	10	Φ		29	Φ8	1285	4
YTB-D-1245-12	Φ12	180 ≈1000	4	Φ12	180 ≈1000	4	Φ8	≈1000	12	Φ6		22	Φ12	180 4430 180	2	Φ	180 4430 180	2	Φ	4430	10	Φ		30	Φ8	1285	4
YTB-D-1424-12	Φ12	180 ≈1200	4	Φ12	180 ≈1200	4	Φ8	≈1200	12	Φ6	1150 100	24	Φ12	180 2330 180	2	Φ	180 2330 180	2	Φ	2330	10	Φ	1150 100	19	Φ8	1485	4
YTB-D-1427-12	Φ12	180 ≈1200	4	Φ12	180 ≈1200	4	Φ8	≈1200	12	Φ6		24	Φ12	180 2630 180	2	Φ	180 2630 180	2	Φ	2630	10	Φ		21	Φ8	1485	4
YTB-D-1430-12	Φ12	180 ≈1200	4	Φ12	180 ≈1200	4	Φ8	≈1200	12	Φ6		24	Φ12	180 2930 180	2	Φ	180 2930 180	2	Φ	2930	10	Φ		23	Φ8	1485	4
YTB-D-1433-12	Φ12	180 ≈1200	4	Φ12	180 ≈1200	4	Φ8	≈1200	12	Φ6		24	Φ12	180 3230 180	2	Φ	180 3230 180	2	Φ	3230	10	Φ		24	Φ8	1485	4
YTB-D-1436-12	Φ12	180 ≈1200	4	Φ12	180 ≈1200	4	Φ8	≈1200	12	Φ6		24	Φ12	180 3530 180	2	Φ	180 3530 180	2	Φ	3530	10	Φ		26	Φ8	1485	4
YTB-D-1439-12	Φ12	180 ≈1200	4	Φ12	180 ≈1200	4	Φ8	≈1200	12	Φ6		24	Φ12	180 3830 180	2	Φ	180 3830 180	2	Φ	3830	10	Φ		27	Φ8	1485	4
YTB-D-1442-12	Φ12	180 ≈1200	4	Φ12	180 ≈1200	4	Φ8	≈1200	12	Φ6		24	Φ12	180 4130 180	2	Φ	180 4130 180	2	Φ	4130	10	Φ		29	Φ8	1485	4
YTB-D-1445-12	Φ12	180 ≈1200	4	Φ12	180 ≈1200	4	Φ8	≈1200	12	Φ6		24	Φ12	180 4430 180	2	Φ	180 4430 180	2	Φ	4430	10	Φ		30	Φ8	1485	4

注：1. YTB-D-××××-12①~③钢筋参见B10页叠合板式阳台配筋表。
2. 因保温层厚度不确定，影响长度方向封边纵筋长度，在本表中用≈表示约等于。
3. 封边封闭箍筋做法如图：

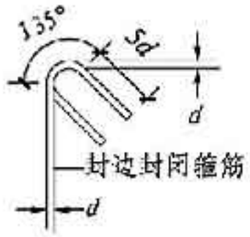

4. 本表不作为下料依据。

叠合板式阳台预制底板配筋表							图集号	15G368-1
审核	冯星		校对	许晓进		设计	刘璐	页	B12

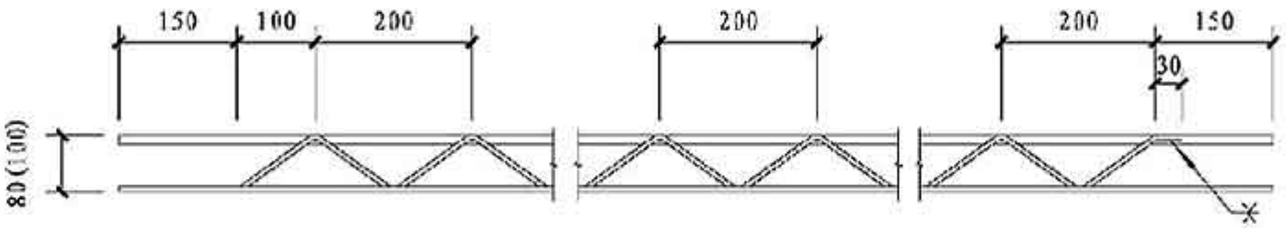

钢筋桁架纵剖面图

注：80mm的桁架钢筋对应130mm叠合板厚；100mm的桁架钢筋对应150mm叠合板厚。

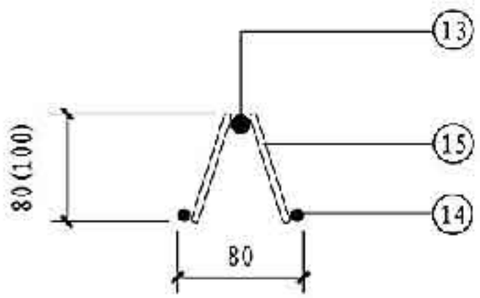

钢筋桁架横剖面图

叠合板式阳台预制底板桁架钢筋表

构件编号	上弦钢筋(13)				下弦钢筋(14)				腹杆钢筋(15)				钢筋总重量(kg)
	规格	长度(mm)	根数	重量(kg)	规格	长度(mm)	根数	重量(kg)	规格	长度(mm)	根数	重量(kg)	
YTB-D-1024-××	Φ10	2280	2	2.81	Φ8	2280	4	3.60	Φ6	2454	4	2.18	8.59
YTB-D-1027-××	Φ10	2580	2	3.18	Φ8	2580	4	4.07	Φ6	2832	4	2.51	9.77
YTB-D-1030-××	Φ10	2880	2	3.55	Φ8	2880	4	4.55	Φ6	3210	4	2.85	10.95
YTB-D-1033-××	Φ10	3180	2	3.92	Φ8	3180	4	5.02	Φ6	3588	4	3.19	12.13
YTB-D-1036-××	Φ10	3480	2	4.29	Φ8	3480	4	5.49	Φ6	3966	4	3.52	13.30
YTB-D-1039-××	Φ12	3780	2	6.71	Φ8	3780	4	5.97	Φ6	4344	4	3.86	16.53
YTB-D-1042-××	Φ12	4080	2	7.24	Φ8	4080	4	6.44	Φ6	4722	4	4.19	17.88
YTB-D-1045-××	Φ12	4380	2	7.78	Φ8	4380	4	6.91	Φ6	5100	4	4.53	19.22
YTB-D-1224-××	Φ10	2280	2	2.81	Φ8	2280	4	3.60	Φ6	2454	4	2.18	8.59
YTB-D-1227-××	Φ10	2580	2	3.18	Φ8	2580	4	4.07	Φ6	2832	4	2.51	9.77
YTB-D-1230-××	Φ10	2880	2	3.55	Φ8	2880	4	4.55	Φ6	3210	4	2.85	10.95
YTB-D-1233-××	Φ10	3180	2	3.92	Φ8	3180	4	5.02	Φ6	3588	4	3.19	12.13
YTB-D-1236-××	Φ10	3480	2	4.29	Φ8	3480	4	5.49	Φ6	3966	4	3.52	13.30
YTB-D-1239-××	Φ12	3780	2	6.71	Φ8	3780	4	5.97	Φ6	4344	4	3.86	16.53
YTB-D-1242-××	Φ12	4080	2	7.24	Φ8	4080	4	6.44	Φ6	4722	4	4.19	17.88
YTB-D-1245-××	Φ12	4380	2	7.78	Φ8	4380	4	6.91	Φ6	5100	4	4.53	19.22
YTB-D-1424-××	Φ10	2280	2	2.81	Φ8	2280	4	3.60	Φ6	2682	4	2.38	8.79
YTB-D-1427-××	Φ10	2580	2	3.18	Φ8	2580	4	4.07	Φ6	3096	4	2.75	10.00
YTB-D-1430-××	Φ10	2880	2	3.55	Φ8	2880	4	4.55	Φ6	3510	4	3.12	11.21
YTB-D-1433-××	Φ10	3180	2	3.92	Φ8	3180	4	5.02	Φ6	3924	4	3.48	12.42
YTB-D-1436-××	Φ10	3480	2	4.29	Φ8	3480	4	5.49	Φ6	4338	4	3.85	13.63
YTB-D-1439-××	Φ12	3780	2	6.71	Φ8	3780	4	5.97	Φ6	4752	4	4.22	16.90
YTB-D-1442-××	Φ12	4080	2	7.24	Φ8	4080	4	6.44	Φ6	5166	4	4.59	18.27
YTB-D-1445-××	Φ12	4380	2	7.78	Φ8	4380	4	6.91	Φ6	5580	4	4.95	19.64

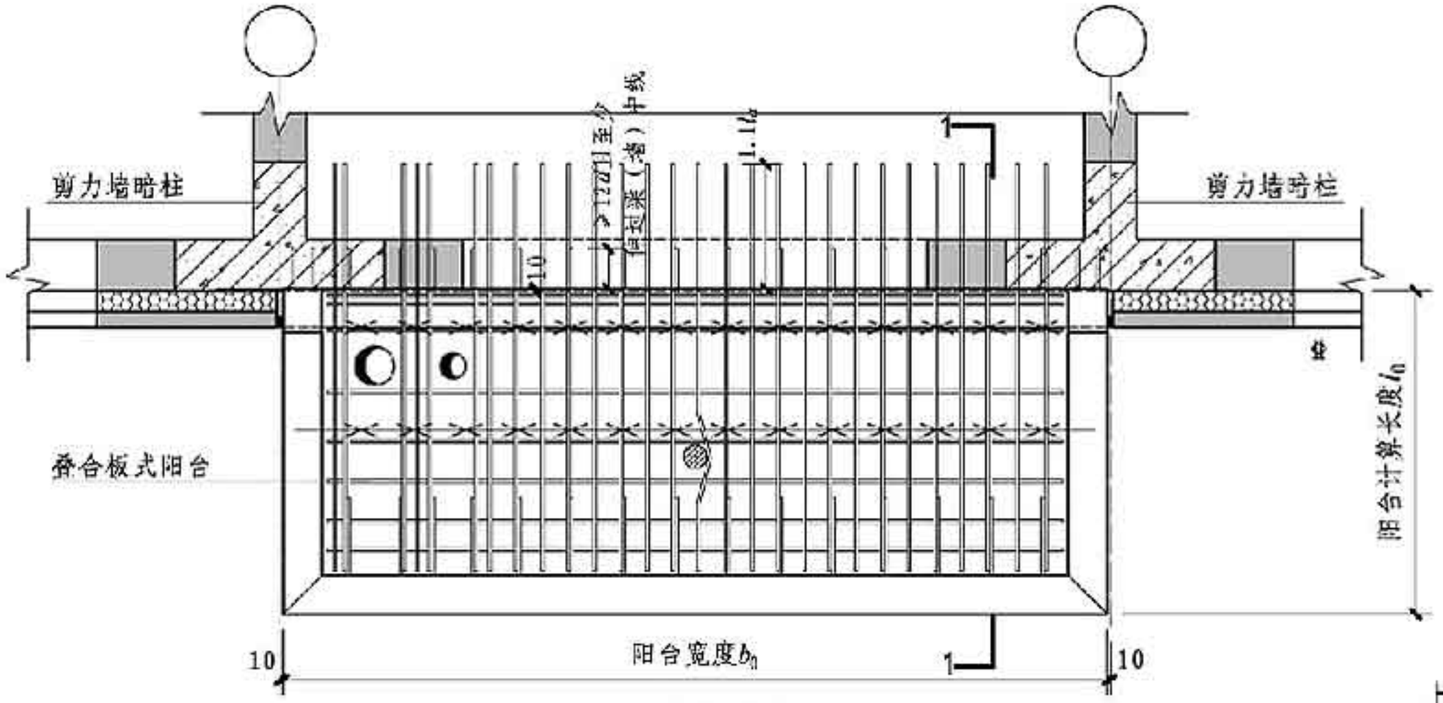

阳台板与主体结构安装平面图

注：图中所示板边附加加强钢筋，一般用于采用夹心保温剪力墙外墙板情况。

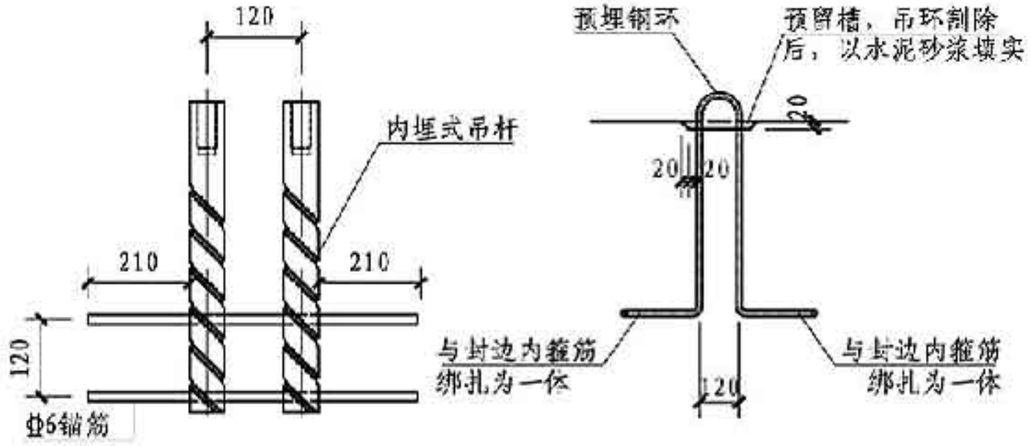

内埋式吊杆　　预埋吊环

阳台板吊装预埋件详图

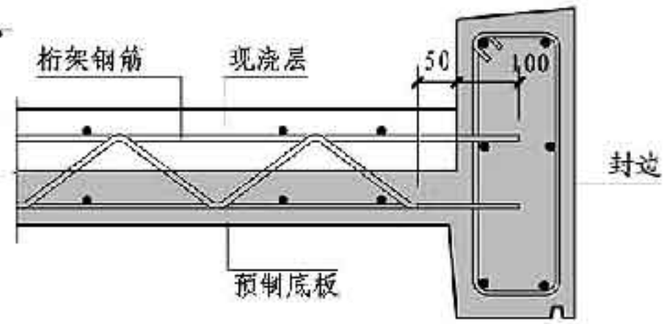

封边位置桁架钢筋详图

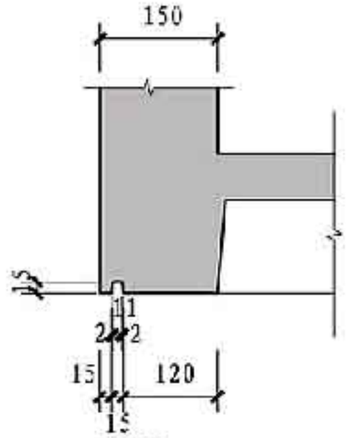

① 滴水线

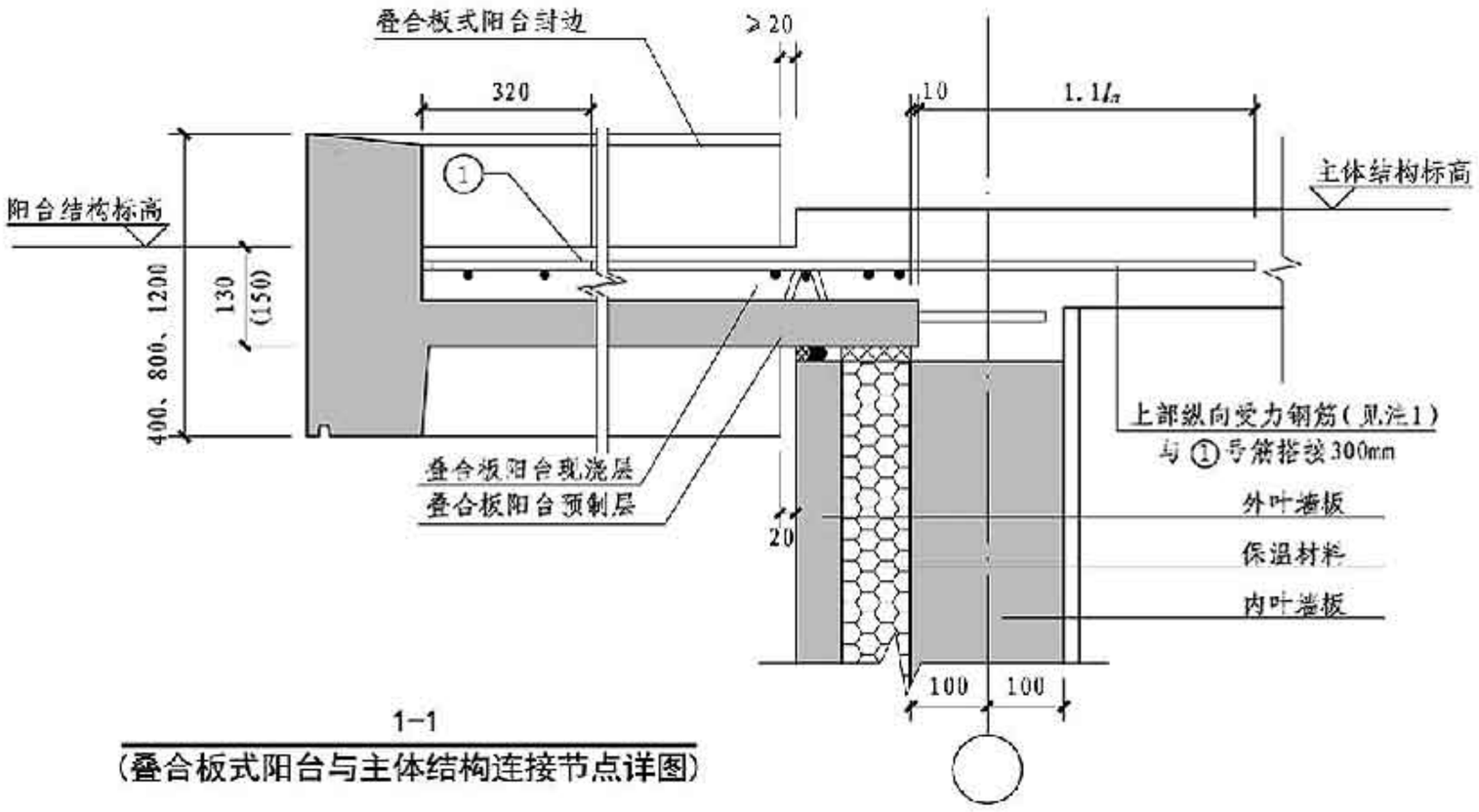

1—1

（叠合板式阳台与主体结构连接节点详图）

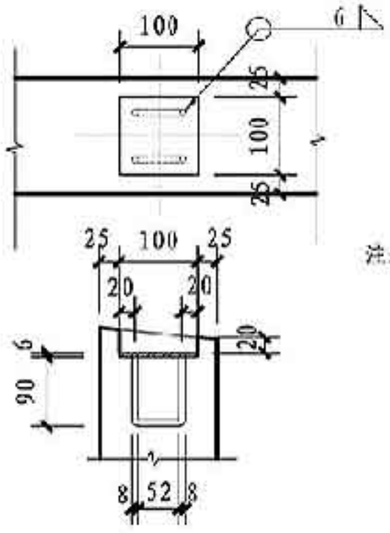

阳台栏杆埋件详图

注：1. 叠合板式阳台现浇层内配置的钢筋面积由设计人员计算确定。（钢筋排布方式如本页平面图中所示）。
2. 预制阳台板长度方向封边尺寸=阳台长度l-10mm-保温层厚度-外叶墙板厚度-20mm，做法详见本页连接示意图。
3. 预制阳台封边与主体结构预留缝防水、密封处理详建筑做法。
4. 栏杆安装完毕后，预埋件处预留槽应以水泥砂浆抹平。

叠合板式阳台节点详图								图集号	15G368-1
审核	冯星		校对	周立		设计	李志豪	页	B14

全预制板式阳台选用表

规格	阳台长度 l (mm)	房间开间 b (mm)	阳台宽度 b_0 (mm)	全预制板厚度 h (mm)
YTB-B-1024-××	1010	2400	2380	130
YTB-B-1027-××	1010	2700	2680	130
YTB-B-1030-××	1010	3000	2980	130
YTB-B-1033-××	1010	3300	3280	130
YTB-B-1036-××	1010	3600	3580	130
YTB-B-1039-××	1010	3900	3880	130
YTB-B-1042-××	1010	4200	4180	130
YTB-B-1045-××	1010	4500	4480	130
YTB-B-1224-××	1210	2400	2380	130
YTB-B-1227-××	1210	2700	2680	130
YTB-B-1230-××	1210	3000	2980	130
YTB-B-1233-××	1210	3300	3280	130
YTB-B-1236-××	1210	3600	3580	130
YTB-B-1239-××	1210	3900	3880	130
YTB-B-1242-××	1210	4200	4180	130
YTB-B-1245-××	1210	4500	4480	130
YTB-B-1424-××	1410	2400	2380	150
YTB-B-1427-××	1410	2700	2680	150
YTB-B-1430-××	1410	3000	2980	150
YTB-B-1433-××	1410	3300	3280	150
YTB-B-1436-××	1410	3600	3580	150
YTB-B-1439-××	1410	3900	3880	150
YTB-B-1442-××	1410	4200	4180	150
YTB-B-1445-××	1410	4500	4480	150

全预制板式阳台施工参数选用表

规格	预制构件重量 (t)	脱模(吊装)吊点 a_1(mm)	脱模吊点拉力(kN)	运输、吊装吊点拉力(kN)	施工临时支撑 c_1 (mm)
YTB-B-1024-04	1.17	450	13.50	12.94	425
YTB-B-1027-04	1.30	550	14.97	14.24	475
YTB-B-1030-04	1.43	600	16.45	15.53	525
YTB-B-1033-04	1.56	650	17.92	16.82	575
YTB-B-1036-04	1.68	700	19.39	18.11	625
YTB-B-1039-04	1.81	800	20.87	19.40	675
YTB-B-1042-04	1.94	850	22.34	20.69	725
YTB-B-1045-04	2.07	900	23.82	21.98	775
YTB-B-1224-04	1.36	450	15.75	14.88	425
YTB-B-1227-04	1.51	550	17.46	16.34	475
YTB-B-1230-04	1.66	600	19.18	17.81	525
YTB-B-1233-04	1.81	650	20.89	19.28	575
YTB-B-1236-04	1.96	700	22.60	20.74	625
YTB-B-1239-04	2.11	800	24.31	22.21	675
YTB-B-1242-04	2.25	850	26.03	23.68	725
YTB-B-1245-04	2.40	900	27.74	25.14	775
YTB-B-1424-04	1.69	450	19.51	18.32	425
YTB-B-1427-04	1.88	550	21.65	20.15	475
YTB-B-1430-04	2.07	600	23.80	21.98	525
YTB-B-1433-04	2.25	650	25.94	23.82	575
YTB-B-1436-04	2.44	700	28.08	25.65	625
YTB-B-1439-04	2.63	800	30.22	27.48	675
YTB-B-1442-04	2.81	850	32.36	29.31	725
YTB-B-1445-04	3.00	900	34.50	31.15	775

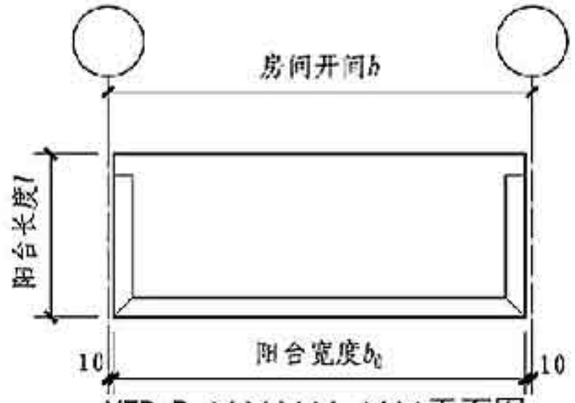

YTB-B-××××-××平面图

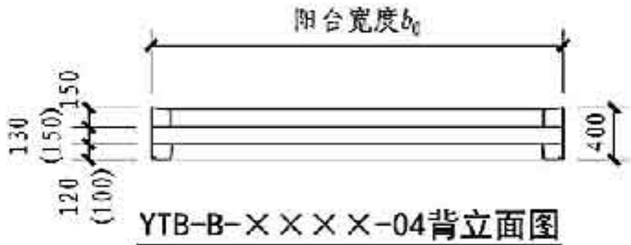

YTB-B-××××-04背立面图

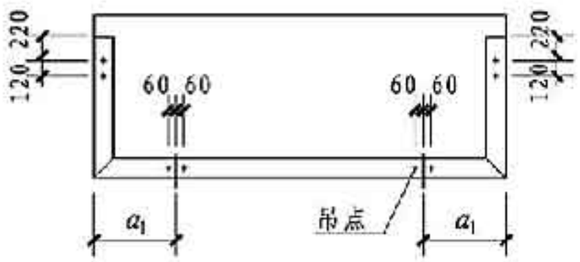

YTB-B-××××-××吊点布置平面图

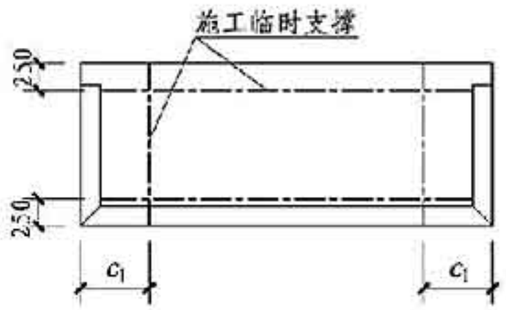

YTB-B-××××-××施工支撑布置平面图

注：1. 构件脱模与吊装使用相同吊点。脱模及吊装吊点位置见本页节点平面图。
2. 本图全预制板式阳台施工参数选用表中脱模、运输、吊装吊点拉力为单一吊点处的拉力。
3. 内埋式吊杆（吊钩）制作方法及要求详B14页。
4. 施工应采取可靠措施，设置临时支撑，防止构件倾覆。

全预制板式阳台选用表及施工参数选用表								图集号	15G368-1
审核	冯星		校对	许晓进		设计	刘璐	页	B15

全预制板式阳台施工参数选用表

规格	预制构件重量 (t)	脱模(吊装)吊点a_1(mm)	脱模吊点拉力(kN)	运输、吊装吊点拉力(kN)	施工临时支撑 c_1 (mm)
YTB-B-1024-08	1.74	450	17.44	18.86	425
YTB-B-1027-08	1.92	550	19.18	20.55	475
YTB-B-1030-08	2.10	600	20.93	22.25	525
YTB-B-1033-08	2.27	650	22.67	23.95	575
YTB-B-1036-08	2.44	700	24.42	25.64	625
YTB-B-1039-08	2.61	800	26.16	27.34	675
YTB-B-1042-08	2.79	850	27.91	29.03	725
YTB-B-1045-08	2.96	900	29.65	30.73	775
YTB-B-1224-08	2.00	450	20.05	21.33	425
YTB-B-1227-08	2.19	550	22.03	23.20	475
YTB-B-1230-08	2.39	600	24.02	25.07	525
YTB-B-1233-08	2.58	650	26.00	26.94	575
YTB-B-1236-08	2.77	700	27.98	28.82	625
YTB-B-1239-08	2.97	800	29.97	30.69	675
YTB-B-1242-08	3.16	850	31.95	32.56	725
YTB-B-1245-08	3.35	900	33.93	34.43	775
YTB-B-1424-08	2.39	450	24.17	25.31	425
YTB-B-1427-08	2.62	550	26.50	27.55	475
YTB-B-1430-08	2.85	600	29.00	29.79	525
YTB-B-1433-08	3.08	650	31.41	32.02	575
YTB-B-1436-08	3.32	700	33.82	34.26	625
YTB-B-1439-08	3.55	800	36.23	36.50	675
YTB-B-1442-08	3.78	850	38.64	38.74	725
YTB-B-1445-08	4.01	900	41.06	40.98	775

规格	预制构件重量 (t)	脱模(吊装)吊点a_1(mm)	脱模吊点拉力(kN)	运输、吊装吊点拉力(kN)	施工临时支撑 c_1 (mm)
YTB-B-1024-12	2.31	450	21.38	24.77	425
YTB-B-1027-12	2.53	550	23.40	26.87	475
YTB-B-1030-12	2.75	600	25.41	28.97	525
YTB-B-1033-12	2.97	650	27.42	31.07	575
YTB-B-1036-12	3.19	700	29.44	33.18	625
YTB-B-1039-12	3.41	800	31.45	35.28	675
YTB-B-1042-12	3.62	850	33.47	37.38	725
YTB-B-1045-12	3.84	900	35.48	39.48	775
YTB-B-1224-12	2.63	450	24.35	27.78	425
YTB-B-1227-12	2.87	550	26.61	30.06	475
YTB-B-1230-12	3.10	600	28.86	32.34	525
YTB-B-1233-12	3.34	650	31.11	34.61	575
YTB-B-1236-12	3.58	700	33.36	36.89	625
YTB-B-1239-12	3.82	800	35.62	39.17	675
YTB-B-1242-12	4.06	850	37.87	41.44	725
YTB-B-1245-12	4.30	900	40.12	43.72	775
YTB-B-1424-12	3.08	450	28.84	32.30	425
YTB-B-1427-12	3.35	550	31.52	34.95	475
YTB-B-1430-12	3.63	600	34.20	37.59	525
YTB-B-1433-12	3.91	650	36.88	40.23	575
YTB-B-1436-12	4.18	700	39.56	42.88	625
YTB-B-1439-12	4.46	800	42.24	45.52	675
YTB-B-1442-12	4.74	850	44.93	48.16	725
YTB-B-1445-12	5.01	900	47.61	50.80	775

YTB-B-××××-08背立面图

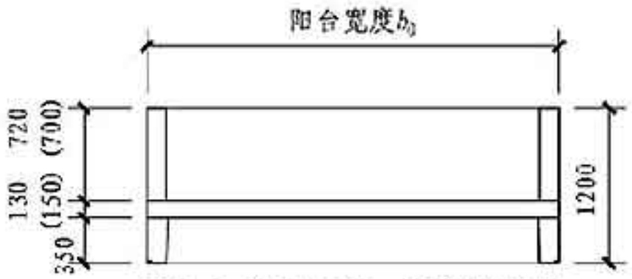

YTB-B-××××-12背立面图

注：1. 构件脱模与吊装使用相同吊点。脱模及吊装吊点位置见B15页吊点平面图。
2. 本图全预制板式阳台施工参数选用表中脱模、运输、吊装吊点拉力为单一吊点处的拉力。
3. 内埋式吊杯（吊钩）制作方法及要求详B14页。
4. 施工临时支撑布置平面图见B15页。

全预制板式阳台施工参数选用表（续表）									图集号	15G368-1
审核	冯星		校对	许晓进		设计	刘璐		页	B16

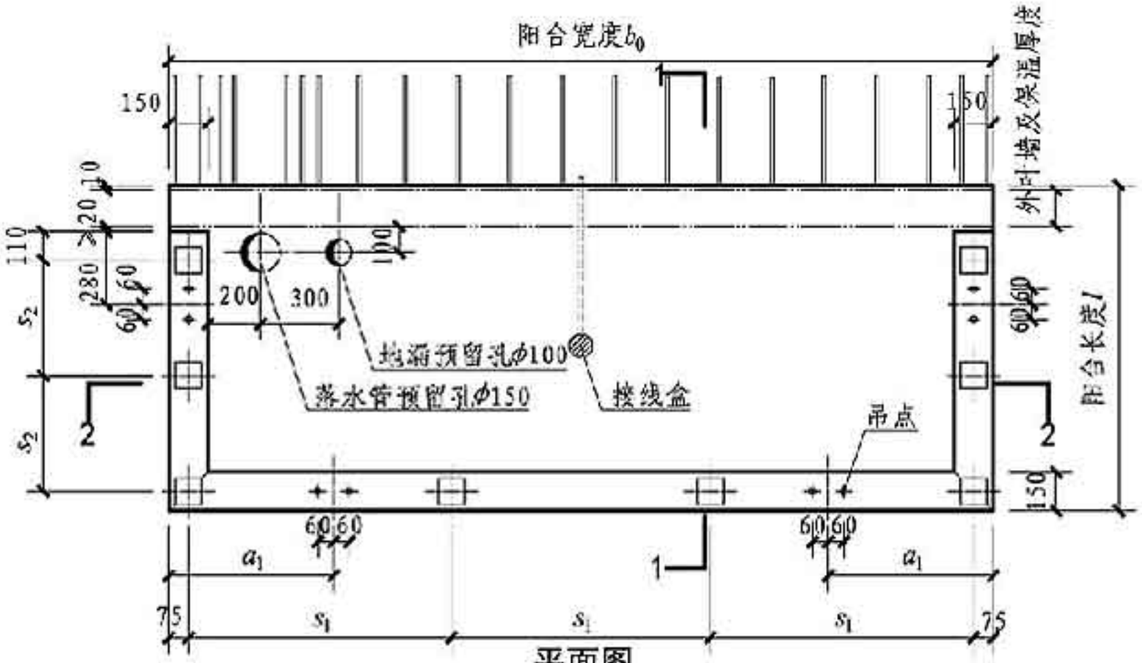

平面图

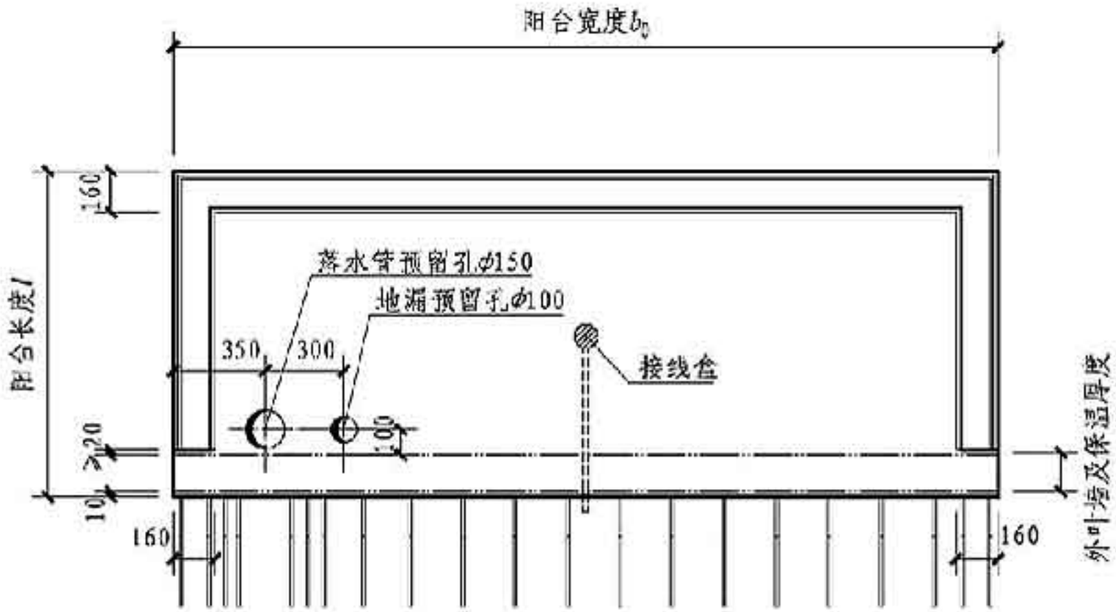

底面图

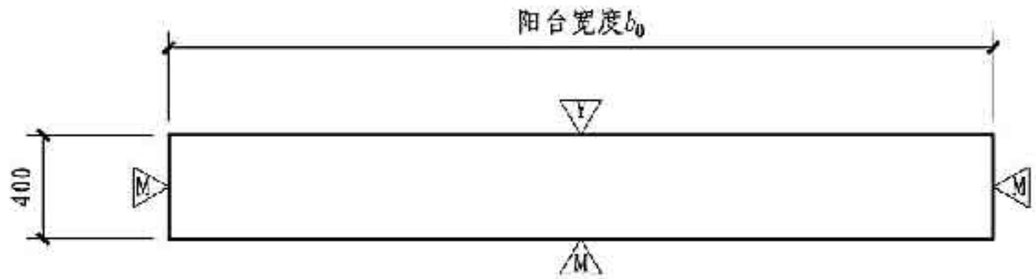

正立面图

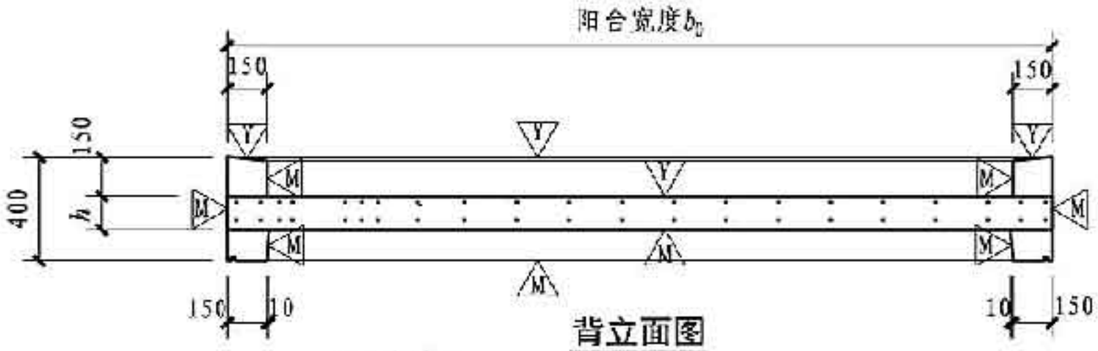

背立面图

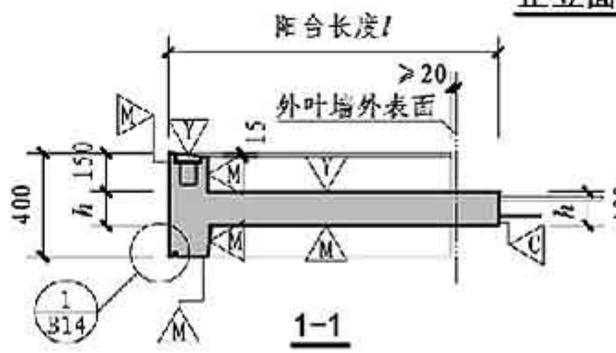

1-1

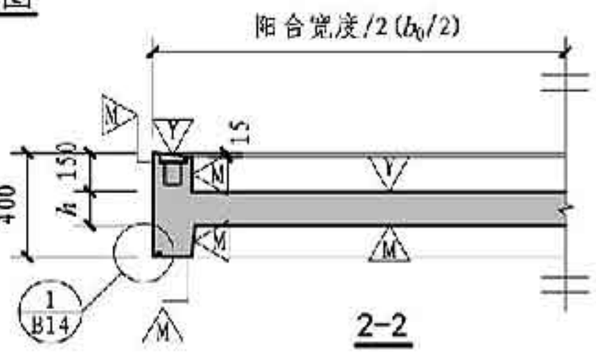

2-2

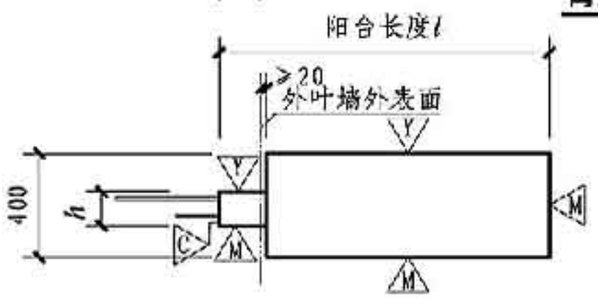

左侧立面图

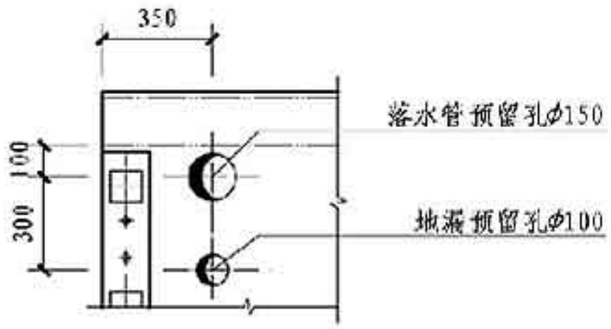

洞口纵向排布图

注：1. 本图中预制阳台板栏杆预埋件间距s_1、s_2不大于750mm且等分布置。预制阳台板滴水线节点、栏杆预埋件、预埋吊件详见D14页，预制阳台板与主体结构连接节点详图详见B23页。
2. 本图中预制阳台板配筋图详见B19页。
3. 本图中预制阳台板尺寸l、l_0、b、b_0、h、吊点定位详见B15页，吊点大样图详见B14页。
4. 当预制阳台板尺寸不大于2980mm时，预留洞口详见本页洞口纵向排布图。
5. 预制阳台板开洞位置由具体工程设计在深化图纸中指定。本图给出了雨水管、地漏预留洞位置位于预制阳台板板左侧纵、横排布的布置图，当开洞位于右侧时，应将本图中阳台板模板图镜像。
6. 电线盒应避开板内钢筋，居中布置。
7. 为方便制作后脱模，预制阳台板底部可适当增加倒角。
8. 预制阳台板内的预埋件、连接件埋设应与预制阳台板内钢筋可靠拉结。

全预制板式阳台YTB-B-××××-04模板图							图集号	15G368-1
审核	冯星		校对	许晓进		设计	刘璐	页	B17

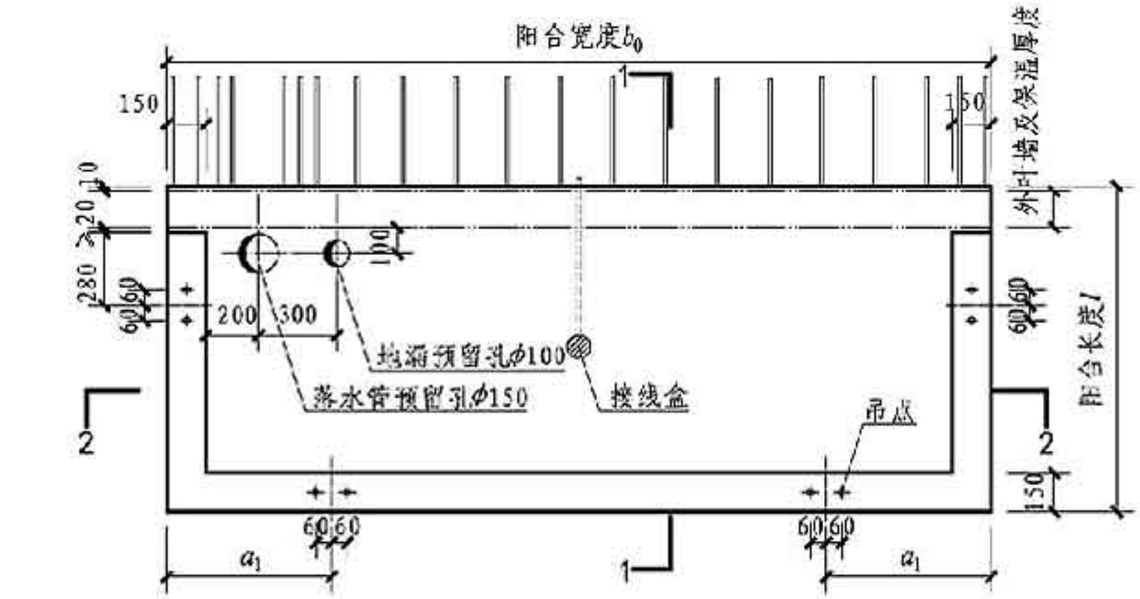

平面图

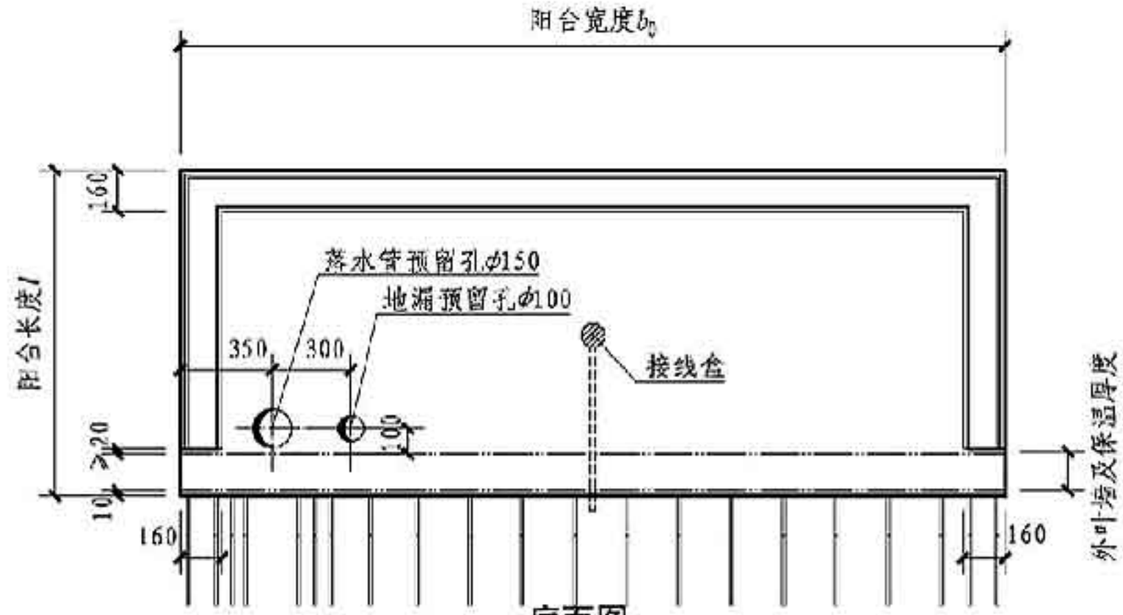

底面图

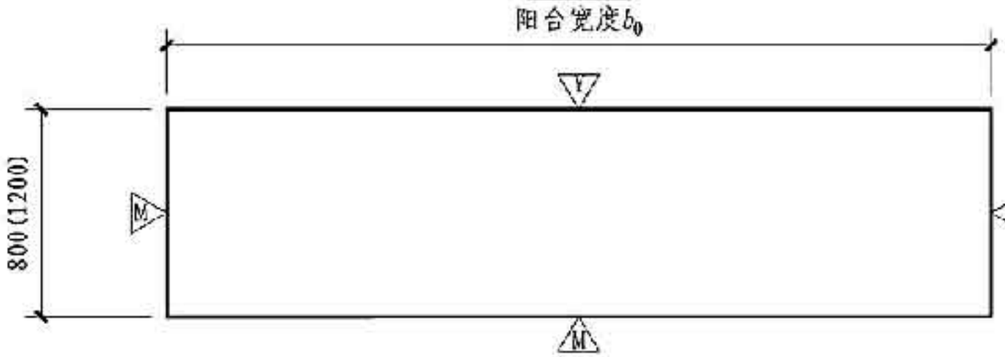

正立面图

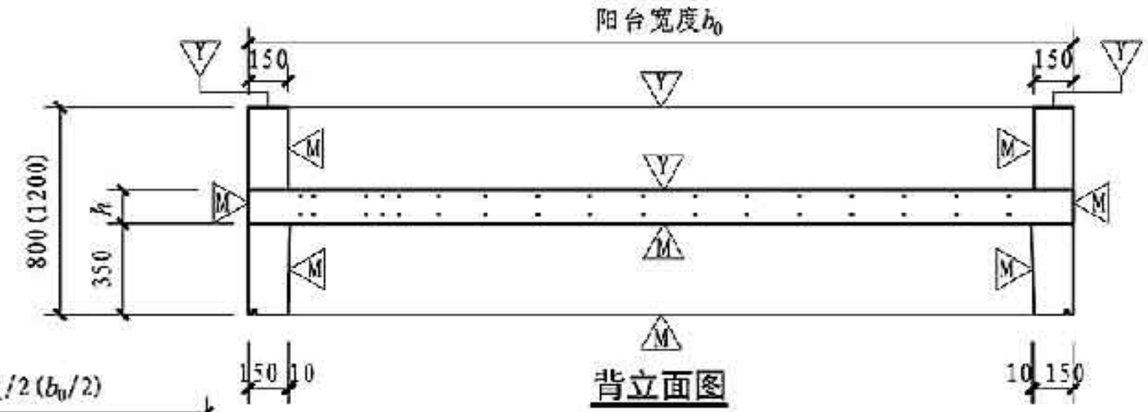

背立面图

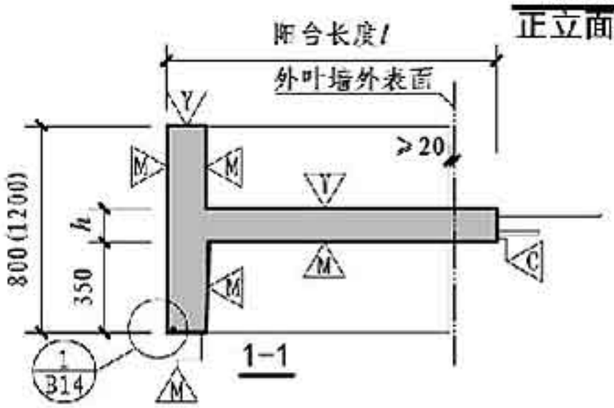

1-1

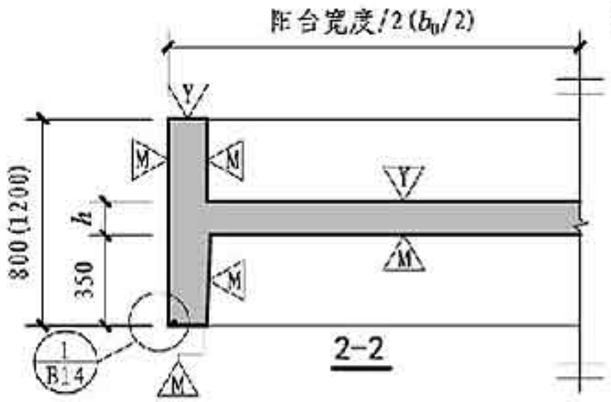

2-2

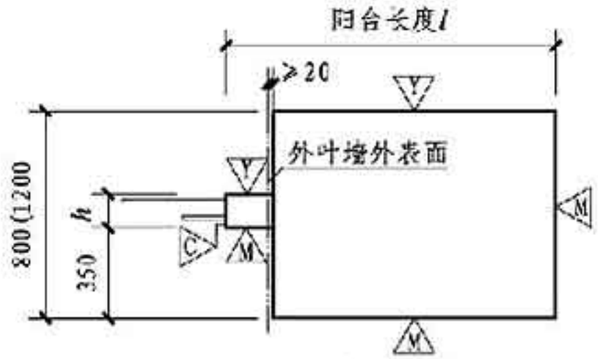

左侧立面图

注：1. 本图中预制阳台板用于封闭式阳台，YTB-B-××××-08封边高度为800mm，YTB-B-××××-12封边高度为1200mm。
2. 本图中预制阳台板窗安装预埋件及栏杆预埋件由设计人员二次设计。
3. 预制阳台板滴水线节点、预埋吊件详见B14页。预制阳台板与主体结构连接节点详图详见B23页。
4. 本图中预制阳台板配筋图详见B19页。
5. 本图中预制阳台板尺寸l、l_0、b、b_0、h、吊点定位详见B15、16页，吊点大样图详见B14页。
6. 当预制阳台板尺寸不大于2980mm时，预留洞口详见B17页洞口纵向排布图。
7. 预制阳台板开洞位置由具体工程设计在深化图纸中指定。本图给出了雨水管、地漏预留洞位置位于预制阳台板左侧纵、横排布的布置图，当开洞位于右侧时，应将本图中预制阳台板模板图镜像。
8. 电线盒应避开预制阳台板内钢筋，居中布置。
9. 为方便制作后脱模，预制阳台板底部可适当增加倒角。
10. 预制阳台板内的预埋件、连接件应设置与预制阳台板内钢筋可靠拉结。

全预制板式阳台 YTB-B-××××-08 YTB-B-××××-12 模板图								图集号	15G368-1
审核	冯星		校对	许晓进		设计	刘璐	页	B18

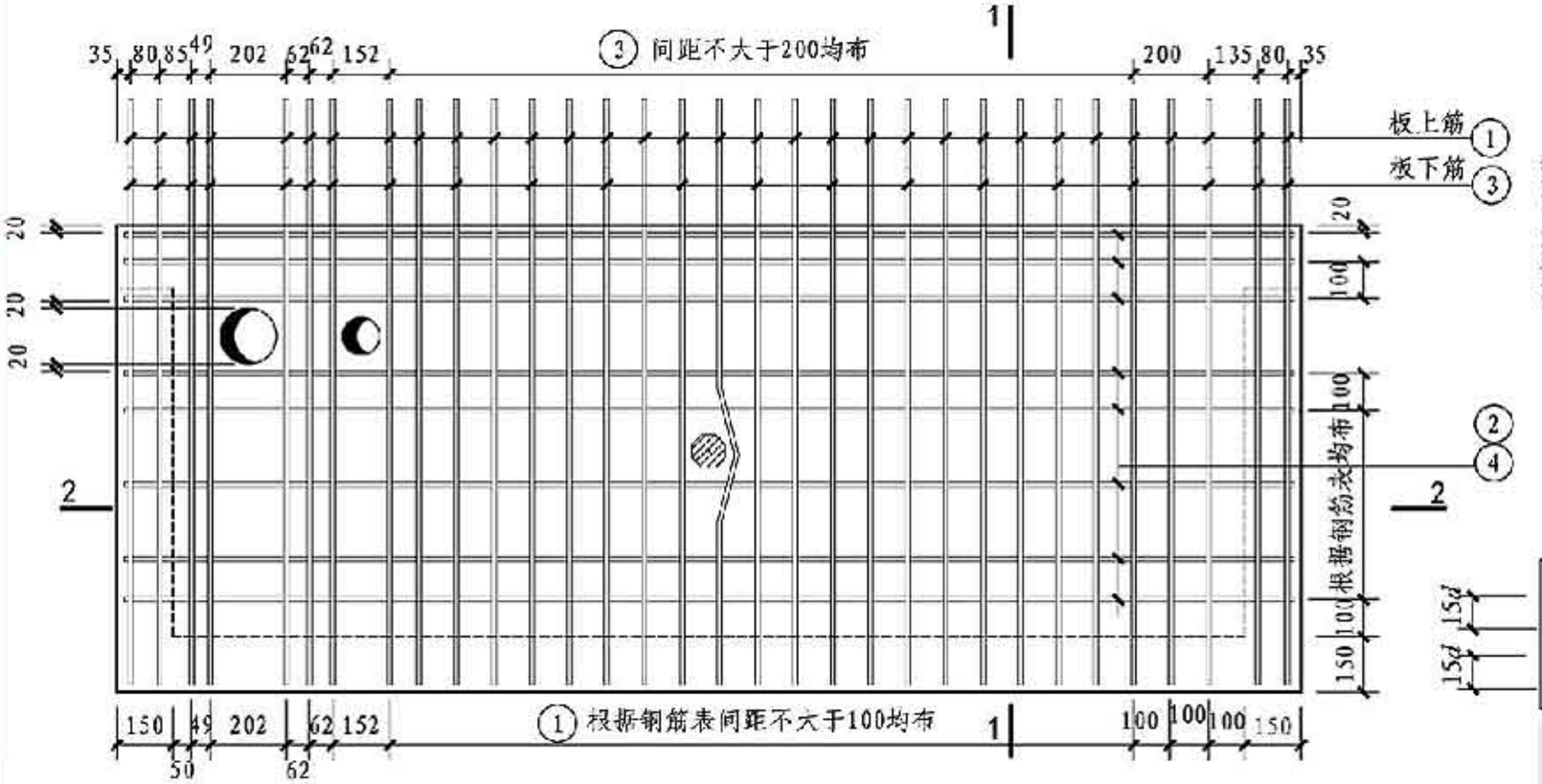

配筋平面图(板)

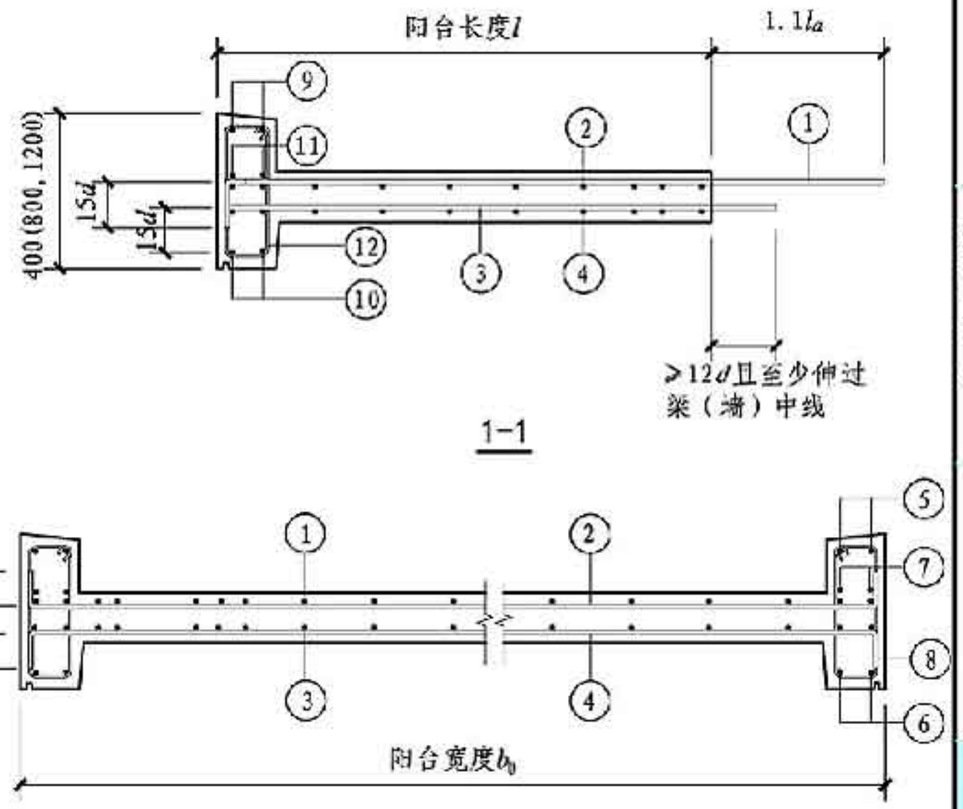

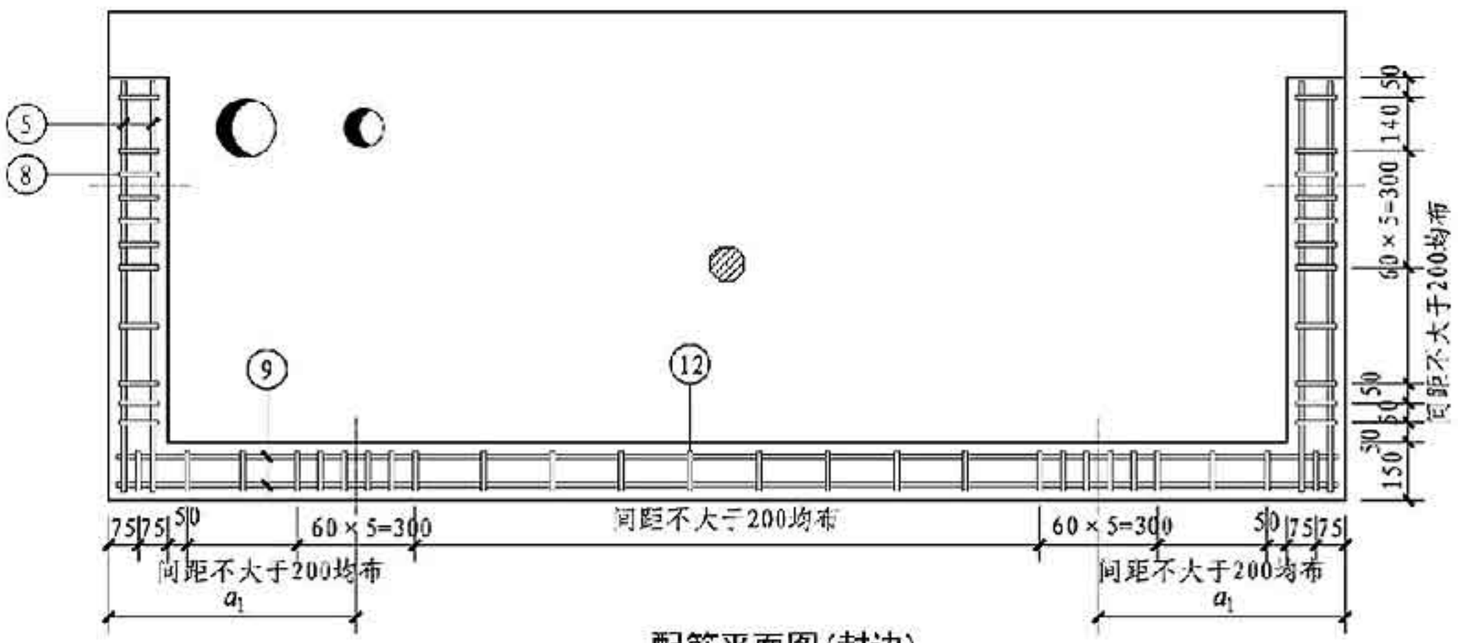

配筋平面图(封边)

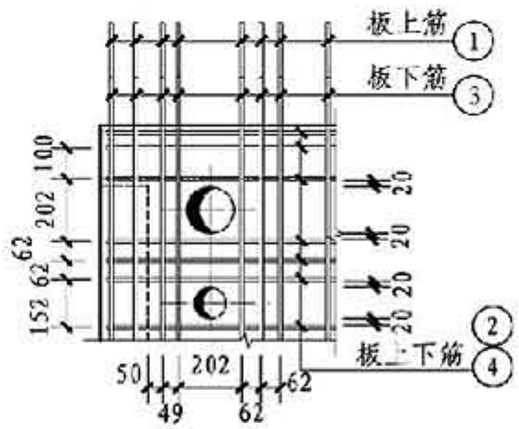

阳台板洞口纵向排布配筋图

注：1. 钢筋选用表详见钢筋筋选用表详见B20、B21、B22页。
2. 吊点位置箍筋应加密为6⌀6@50。

全预制板式阳台配筋图								图集号	15G368-1
审核	冯星		校对	许晓进		设计	刘璐	页	B19

全预制板式阳台配筋表(一)

构件编号	① 规格	① 加工尺寸	① 根数	② 规格	② 加工尺寸	② 根数	③ 规格	③ 加工尺寸	③ 根数	④ 规格	④ 加工尺寸	④ 根数	⑤ 规格	⑤ 加工尺寸	⑤ 根数	⑥ 规格	⑥ 加工尺寸	⑥ 根数	⑧ 规格	⑧ 加工尺寸	⑧ 根数	⑨ 规格	⑨ 加工尺寸	⑨ 根数	⑩ 规格	⑩ 加工尺寸	⑩ 根数	⑫ 规格	⑫ 加工尺寸	⑫ 根数
YTB-B-1024-04	Φ8	120 1300	25	Φ8	120 2330 120	8	Φ8	120 1085	18	Φ10	150 2330 150	8	Φ12	180 ≈800	4	Φ12	180 ≈800	4	Φ6	350 100	22	Φ12	180 2330 180	2	Φ12	180 2330 180	2	Φ6	350 100	21
YTB-B-1027-04	Φ8	120 1300	28	Φ8	120 2630 120	8	Φ8	120 1085	19	Φ10	150 2630 150	8	Φ12	180 ≈800	4	Φ12	180 ≈800	4	Φ6		22	Φ12	180 2630 180	2	Φ12	180 2630 180	2	Φ6		23
YTB-B-1030-04	Φ8	120 1300	31	Φ8	120 2930 120	8	Φ8	120 1085	21	Φ10	150 2930 150	8	Φ12	180 ≈800	4	Φ12	180 ≈800	4	Φ6		22	Φ12	180 2930 180	2	Φ12	180 2930 180	2	Φ6		25
YTB-B-1033-04	Φ8	120 1300	34	Φ8	120 3230 120	8	Φ8	120 1085	22	Φ10	150 3230 150	8	Φ12	180 ≈800	4	Φ12	180 ≈800	4	Φ6		22	Φ12	180 3230 180	2	Φ12	180 3230 180	2	Φ6		26
YTB-B-1036-04	Φ8	120 1300	36	Φ8	120 3530 120	8	Φ8	120 1085	24	Φ10	150 3530 150	8	Φ12	180 ≈800	4	Φ12	180 ≈800	4	Φ6		22	Φ12	180 3530 180	2	Φ12	180 3530 180	2	Φ6		28
YTB-B-1039-04	Φ8	120 1300	40	Φ10	150 3830 150	8	Φ8	120 1085	25	Φ10	150 3830 150	8	Φ12	180 ≈800	4	Φ12	180 ≈800	4	Φ6		22	Φ12	180 3830 180	2	Φ12	180 3830 180	2	Φ6		29
YTB-B-1042-04	Φ8	120 1300	43	Φ10	150 4130 150	8	Φ8	120 1085	27	Φ10	150 4130 150	8	Φ12	180 ≈800	4	Φ12	180 ≈800	4	Φ6		22	Φ12	180 4130 180	2	Φ12	180 4130 180	2	Φ6		31
YTB-B-1045-04	Φ8	120 1300	46	Φ10	150 4430 150	8	Φ8	120 1085	28	Φ10	150 4430 150	8	Φ12	180 ≈800	4	Φ12	180 ≈800	4	Φ6		22	Φ12	180 4430 180	2	Φ12	180 4430 180	2	Φ6		32
YTB-B-1224-04	Φ12	180 1650	25	Φ8	120 2330 120	9	Φ8	120 1285	18	Φ10	150 2330 150	9	Φ12	180 ≈1000	4	Φ12	180 ≈1000	4	Φ6	350 100	24	Φ12	180 2330 180	2	Φ12	180 2330 180	2	Φ6	350 100	21
YTB-B-1227-04	Φ12	180 1650	28	Φ8	120 2630 120	9	Φ8	120 1285	19	Φ10	150 2630 150	9	Φ12	180 ≈1000	4	Φ12	180 ≈1000	4	Φ6		24	Φ12	180 2630 180	2	Φ12	180 2630 180	2	Φ6		23
YTB-B-1230-04	Φ12	180 1650	31	Φ8	120 2930 120	9	Φ8	120 1285	21	Φ10	150 2930 150	9	Φ12	180 ≈1000	4	Φ12	180 ≈1000	4	Φ6		24	Φ12	180 2930 180	2	Φ12	180 2930 180	2	Φ6		25
YTB-B-1233-04	Φ12	180 1650	34	Φ8	120 3230 120	9	Φ8	120 1285	22	Φ10	150 3230 150	9	Φ12	180 ≈1000	4	Φ12	180 ≈1000	4	Φ6		24	Φ12	180 3230 180	2	Φ12	180 3230 180	2	Φ6		26
YTB-B-1236-04	Φ12	180 1650	36	Φ8	120 3530 120	9	Φ8	120 1285	24	Φ10	150 3530 150	9	Φ12	180 ≈1000	4	Φ12	180 ≈1000	4	Φ6		24	Φ12	180 3530 180	2	Φ12	180 3530 180	2	Φ6		28
YTB-B-1239-04	Φ12	180 1650	40	Φ10	150 3830 150	9	Φ8	120 1285	25	Φ10	150 3830 150	9	Φ12	180 ≈1000	4	Φ12	180 ≈1000	4	Φ6		24	Φ12	180 3830 180	2	Φ12	180 3830 180	2	Φ6		29
YTB-B-1242-04	Φ12	180 1650	43	Φ10	150 4130 150	9	Φ8	120 1285	27	Φ10	150 4130 150	9	Φ12	180 ≈1000	4	Φ12	180 ≈1000	4	Φ6		24	Φ12	180 4130 180	2	Φ12	180 4130 180	2	Φ6		31
YTB-B-1245-04	Φ12	180 1650	46	Φ10	150 4430 150	9	Φ8	120 1285	28	Φ10	150 4430 150	9	Φ12	180 ≈1000	4	Φ12	180 ≈1000	4	Φ6		24	Φ12	180 4430 180	2	Φ12	180 4430 180	2	Φ6		32
YTB-B-1424-04	Φ12	180 1850	25	Φ8	120 2330 120	10	Φ8	120 1485	18	Φ10	150 2330 150	10	Φ12	180 ≈1200	4	Φ12	180 ≈1200	4	Φ6	350 100	26	Φ12	180 2330 180	2	Φ12	180 2330 180	2	Φ6	350 100	21
YTB-B-1427-04	Φ12	180 1850	28	Φ8	120 2630 120	10	Φ8	120 1485	19	Φ10	150 2630 150	10	Φ12	180 ≈1200	4	Φ12	180 ≈1200	4	Φ6		26	Φ12	180 2630 180	2	Φ12	180 2630 180	2	Φ6		23
YTB-B-1430-04	Φ12	180 1850	31	Φ8	120 2930 120	10	Φ8	120 1485	21	Φ10	150 2930 150	10	Φ12	180 ≈1200	4	Φ12	180 ≈1200	4	Φ6		26	Φ12	180 2930 180	2	Φ12	180 2930 180	2	Φ6		25
YTB-B-1433-04	Φ12	180 1850	34	Φ8	120 3230 120	10	Φ8	120 1485	22	Φ10	150 3230 150	10	Φ12	180 ≈1200	4	Φ12	180 ≈1200	4	Φ6		26	Φ12	180 3230 180	2	Φ12	180 3230 180	2	Φ6		26
YTB-B-1436-04	Φ12	180 1850	36	Φ8	120 3530 120	10	Φ8	120 1485	24	Φ10	150 3530 150	10	Φ12	180 ≈1200	4	Φ12	180 ≈1200	4	Φ6		26	Φ12	180 3530 180	2	Φ12	180 3530 180	2	Φ6		28
YTB-B-1439-04	Φ12	180 1850	40	Φ10	150 3830 150	10	Φ8	120 1485	25	Φ10	150 3830 150	10	Φ12	180 ≈1200	4	Φ12	180 ≈1200	4	Φ6		26	Φ12	180 3830 180	2	Φ12	180 3830 180	2	Φ6		29
YTB-B-1442-04	Φ12	180 1850	43	Φ10	150 4130 150	10	Φ8	120 1485	27	Φ10	150 4130 150	10	Φ12	180 ≈1200	4	Φ12	180 ≈1200	4	Φ6		26	Φ12	180 4130 180	2	Φ12	180 4130 180	2	Φ6		31
YTB-B-1445-04	Φ12	180 1850	46	Φ10	150 4430 150	10	Φ8	120 1485	28	Φ10	150 4430 150	10	Φ12	180 ≈1200	4	Φ12	180 ≈1200	4	Φ6		26	Φ12	180 4430 180	2	Φ12	180 4430 180	2	Φ6		32

注：1. 因保温层厚度不确定，影响长度方向封边纵筋长度，在本表中用≈表示约等于。

2. 封边封闭箍筋做法如图：

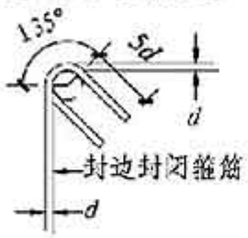

3. 本表不作为下料依据。

全预制板式阳台配筋表								图集号	15G368-1
审核	冯星		校对	许晓进		设计	刘璐	页	B20

全预制板式阳台配筋表(二)

构件编号	⑤			⑥			⑦			⑧			⑨			⑩			⑪			⑫		
	规格	加工尺寸	根数	规格	加工尺寸	根数	规格	加工尺寸	根数	规格	加工尺寸	根数	规格	加工尺寸	根数	规格	加工尺寸	根数	规格	加工尺寸	根数	规格	加工尺寸	根数
YTB-B-1024-08	Φ12	180 ≈800	4	Φ12	180 ≈800	4	Φ8	≈800	4	Φ6	750 100	20	Φ12	180 2330 180	2	Φ12	180 2330 180	2	Φ8	2330	6	Φ6	750 100	19
YTB-B-1027-08	Φ12	180 ≈800	4	Φ12	180 ≈800	4	Φ8	≈800	4	Φ6		20	Φ12	180 2630 180	2	Φ12	180 2630 180	2	Φ8	2630	6	Φ6		21
YTB-B-1030-08	Φ12	180 ≈800	4	Φ12	180 ≈800	4	Φ8	≈800	4	Φ6		20	Φ12	180 2930 180	2	Φ12	180 2930 180	2	Φ8	2930	6	Φ6		23
YTB-B-1033-08	Φ12	180 ≈800	4	Φ12	180 ≈800	4	Φ8	≈800	4	Φ6		20	Φ12	180 3230 180	2	Φ12	180 3230 180	2	Φ8	3230	6	Φ6		24
YTB-B-1036-08	Φ12	180 ≈800	4	Φ12	180 ≈800	4	Φ8	≈800	4	Φ6		20	Φ12	180 3530 180	2	Φ12	180 3530 180	2	Φ8	3530	6	Φ6		26
YTB-B-1039-08	Φ12	180 ≈800	4	Φ12	180 ≈800	4	Φ8	≈800	4	Φ6		20	Φ12	180 3830 180	2	Φ12	180 3830 180	2	Φ8	3830	6	Φ6		27
YTB-B-1042-08	Φ12	180 ≈800	4	Φ12	180 ≈800	4	Φ8	≈800	4	Φ6		20	Φ12	180 4130 180	2	Φ12	180 4130 180	2	Φ8	4130	6	Φ6		29
YTB-B-1045-08	Φ12	180 ≈800	4	Φ12	180 ≈800	4	Φ8	≈800	4	Φ6		20	Φ12	180 4430 180	2	Φ12	180 4430 180	2	Φ8	4430	6	Φ6		30
YTB-B-1224-08	Φ12	180 ≈1000	4	Φ12	180 ≈1000	4	Φ8	≈1000	4	Φ6	750 100	22	Φ12	180 2330 180	2	Φ12	180 2330 180	2	Φ8	2330	6	Φ6	750 100	19
YTB-B-1227-08	Φ12	180 ≈1000	4	Φ12	180 ≈1000	4	Φ8	≈1000	4	Φ6		22	Φ12	180 2630 180	2	Φ12	180 2630 180	2	Φ8	2630	6	Φ6		21
YTB-B-1230-08	Φ12	180 ≈1000	4	Φ12	180 ≈1000	4	Φ8	≈1000	4	Φ6		22	Φ12	180 2930 180	2	Φ12	180 2930 180	2	Φ8	2930	6	Φ6		23
YTB-B-1233-08	Φ12	180 ≈1000	4	Φ12	180 ≈1000	4	Φ8	≈1000	4	Φ6		22	Φ12	180 3230 180	2	Φ12	180 3230 180	2	Φ8	3230	6	Φ6		24
YTB-B-1236-08	Φ12	180 ≈1000	4	Φ12	180 ≈1000	4	Φ8	≈1000	4	Φ6		22	Φ12	180 3530 180	2	Φ12	180 3530 180	2	Φ8	3530	6	Φ6		26
YTB-B-1239-08	Φ12	180 ≈1000	4	Φ12	180 ≈1000	4	Φ8	≈1000	4	Φ6		22	Φ12	180 3830 180	2	Φ12	180 3830 180	2	Φ8	3830	6	Φ6		27
YTB-B-1242-08	Φ12	180 ≈1000	4	Φ12	180 ≈1000	4	Φ8	≈1000	4	Φ6		22	Φ12	180 4130 180	2	Φ12	180 4130 180	2	Φ8	4130	6	Φ6		29
YTB-B-1245-08	Φ12	180 ≈1000	4	Φ12	180 ≈1000	4	Φ8	≈1000	4	Φ6		22	Φ12	180 4430 180	2	Φ12	180 4430 180	2	Φ8	4430	6	Φ6		30
YTB-B-1424-08	Φ12	180 ≈1200	4	Φ12	180 ≈1200	4	Φ8	≈1200	4	Φ6	750 100	24	Φ12	180 2330 180	2	Φ12	180 2330 180	2	Φ8	2330	6	Φ6	750 100	19
YTB-B-1427-08	Φ12	180 ≈1200	4	Φ12	180 ≈1200	4	Φ8	≈1200	4	Φ6		24	Φ12	180 2630 180	2	Φ12	180 2630 180	2	Φ8	2630	6	Φ6		21
YTB-B-1430-08	Φ12	180 ≈1200	4	Φ12	180 ≈1200	4	Φ8	≈1200	4	Φ6		24	Φ12	180 2930 180	2	Φ12	180 2930 180	2	Φ8	2930	6	Φ6		23
YTB-B-1433-08	Φ12	180 ≈1200	4	Φ12	180 ≈1200	4	Φ8	≈1200	4	Φ6		24	Φ12	180 3230 180	2	Φ12	180 3230 180	2	Φ8	3230	6	Φ6		24
YTB-B-1436-08	Φ12	180 ≈1200	4	Φ12	180 ≈1200	4	Φ8	≈1200	4	Φ6		24	Φ12	180 3530 180	2	Φ12	180 3530 180	2	Φ8	3530	6	Φ6		26
YTB-B-1439-08	Φ12	180 ≈1200	4	Φ12	180 ≈1200	4	Φ8	≈1200	4	Φ6		24	Φ12	180 3830 180	2	Φ12	180 3830 180	2	Φ8	3830	6	Φ6		27
YTB-B-1442-08	Φ12	180 ≈1200	4	Φ12	180 ≈1200	4	Φ8	≈1200	4	Φ6		24	Φ12	180 4130 180	2	Φ12	180 4130 180	2	Φ8	4130	6	Φ6		29
YTB-B-1445-08	Φ12	180 ≈1200	4	Φ12	180 ≈1200	4	Φ8	≈1200	4	Φ6		24	Φ12	180 4430 180	2	Φ12	180 4430 180	2	Φ8	4430	6	Φ6		30

注：1. YTB-B-××××-08①~③钢筋参见B20页全预制板式阳台配筋表。
2. 因保温层厚度不确定，影响长度方向封边纵筋长度，在本表中用≈表示约等于。
3. 封边封闭箍筋做法如图：

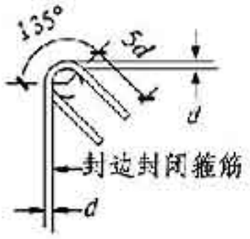

4. 本表不作为下料依据。

全预制板式阳台配筋表							图集号	15G368-1
审核	冯星		校对	许晓进		设计	刘璐	页	B21

全预制板式阳台配筋表(三)

构件编号	⑤			⑥			⑦			⑧			⑨			⑩			⑪			⑫		
	规格	加工尺寸	根数	规格	加工尺寸	根数	规格	加工尺寸	根数	规格	加工尺寸	根数	规格	加工尺寸	根数	规格	加工尺寸	根数	规格	加工尺寸	根数	规格	加工尺寸	根数
YTB-B-1024-12	Φ12	180 ≈800	4	Φ12	180 ≈800	4	Φ8	≈800	12	Φ6	1150 100	20	Φ12	180 2330 180	2	Φ12	150 2330 180	2	Φ8	2330	10	Φ6	1150 100	19
YTB-B-1027-12	Φ12	180 ≈800	4	Φ12	180 ≈800	4	Φ8	≈800	12	Φ6		20	Φ12	180 2630 180	2	Φ12	180 2630 180	2	Φ8	2630	10	Φ6		21
YTB-B-1030-12	Φ12	180 ≈800	4	Φ12	180 ≈800	4	Φ8	≈800	12	Φ6		20	Φ12	180 2930 180	2	Φ12	180 2930 180	2	Φ8	2930	10	Φ6		23
YTB-B-1033-12	Φ12	180 ≈800	4	Φ12	150 ≈800	4	Φ8	≈800	12	Φ6		20	Φ12	180 3230 180	2	Φ12	150 3230 180	2	Φ8	3230	10	Φ6		24
YTB-B-1036-12	Φ12	180 ≈800	4	Φ12	180 ≈800	4	Φ8	≈800	12	Φ6		20	Φ12	150 3530 150	2	Φ12	180 3530 180	2	Φ8	3530	10	Φ6		26
YTB-B-1039-12	Φ12	180 ≈800	4	Φ12	150 ≈800	4	Φ8	≈800	12	Φ6		20	Φ12	150 3830 150	2	Φ12	180 3830 180	2	Φ8	3830	10	Φ6		27
YTB-B-1042-12	Φ12	180 ≈800	4	Φ12	180 ≈800	4	Φ8	≈800	12	Φ6		20	Φ12	180 4130 180	2	Φ12	180 4130 180	2	Φ8	4130	10	Φ6		29
YTB-B-1045-12	Φ12	150 ≈800	4	Φ12	180 ≈800	4	Φ8	≈800	12	Φ6		20	Φ12	180 4430 180	2	Φ12	180 4430 180	2	Φ8	4430	10	Φ6		30
YTB-B-1224-12	Φ12	180 ≈1000	4	Φ12	180 ≈1000	4	Φ8	≈1000	12	Φ6	1150 100	22	Φ12	180 2330 180	2	Φ12	180 2330 180	2	Φ8	2330	10	Φ6	1150 100	19
YTB-B-1227-12	Φ12	180 ≈1000	4	Φ12	180 ≈1000	4	Φ8	≈1000	12	Φ6		22	Φ12	180 2630 180	2	Φ12	180 2630 180	2	Φ8	2630	10	Φ6		21
YTB-B-1230-12	Φ12	180 ≈1000	4	Φ12	180 ≈1000	4	Φ8	≈1000	12	Φ6		22	Φ12	180 2930 180	2	Φ12	180 2930 180	2	Φ8	2930	10	Φ6		23
YTB-B-1233-12	Φ12	180 ≈1000	4	Φ12	150 ≈1000	4	Φ8	≈1000	12	Φ6		22	Φ12	180 3230 180	2	Φ12	150 3230 180	2	Φ8	3230	10	Φ6		24
YTB-B-1236-12	Φ12	180 ≈1000	4	Φ12	180 ≈1000	4	Φ8	≈1000	12	Φ6		22	Φ12	180 3530 180	2	Φ12	180 3530 180	2	Φ8	3530	10	Φ6		26
YTB-B-1239-12	Φ12	180 ≈1000	4	Φ12	180 ≈1000	4	Φ8	≈1000	12	Φ6		22	Φ12	180 3830 180	2	Φ12	180 3830 180	2	Φ8	3830	10	Φ6		27
YTB-B-1242-12	Φ12	180 ≈1000	4	Φ12	150 ≈1000	4	Φ8	≈1000	12	Φ6		22	Φ12	180 4130 180	2	Φ12	150 4130 180	2	Φ8	4130	10	Φ6		29
YTB-B-1245-12	Φ12	180 ≈1000	4	Φ12	180 ≈1000	4	Φ8	≈1000	12	Φ6		22	Φ12	180 4430 180	2	Φ12	180 4430 180	2	Φ8	4430	10	Φ6		30
YTB-B-1424-12	Φ12	180 ≈1200	4	Φ12	180 ≈1200	4	Φ8	≈1200	12	Φ6	1150 100	24	Φ12	180 2330 180	2	Φ12	180 2330 180	2	Φ8	2330	10	Φ6	1150 100	19
YTB-B-1427-12	Φ12	180 ≈1200	4	Φ12	180 ≈1200	4	Φ8	≈1200	12	Φ6		24	Φ12	180 2630 180	2	Φ12	150 2630 180	2	Φ8	2630	10	Φ6		21
YTB-B-1430-12	Φ12	180 ≈1200	4	Φ12	180 ≈1200	4	Φ8	≈1200	12	Φ6		24	Φ12	180 2930 180	2	Φ12	180 2930 180	2	Φ8	2930	10	Φ6		23
YTB-B-1433-12	Φ12	180 ≈1200	4	Φ12	180 ≈1200	4	Φ8	≈1200	12	Φ6		24	Φ12	180 3230 180	2	Φ12	180 3230 180	2	Φ8	3230	10	Φ6		24
YTB-B-1436-12	Φ12	180 ≈1200	4	Φ12	180 ≈1200	4	Φ8	≈1200	12	Φ6		24	Φ12	180 3530 180	2	Φ12	180 3530 180	2	Φ8	3530	10	Φ6		26
YTB-B-1439-12	Φ12	180 ≈1200	4	Φ12	180 ≈1200	4	Φ8	≈1200	12	Φ6		24	Φ12	180 3830 180	2	Φ12	180 3830 180	2	Φ8	3830	10	Φ6		27
YTB-B-1442-12	Φ12	180 ≈1200	4	Φ12	180 ≈1200	4	Φ8	≈1200	12	Φ6		24	Φ12	180 4130 180	2	Φ12	180 4130 180	2	Φ8	4130	10	Φ6		29
YTB-B-1445-12	Φ12	180 ≈1200	4	Φ12	180 ≈1200	4	Φ8	≈1200	12	Φ6		24	Φ12	180 4430 180	2	Φ12	180 4430 180	2	Φ8	4430	10	Φ6		30

注：1. YTB-B-××××-12①~③钢筋参见B20页全预制板式阳台配筋表。
2. 因保温层厚度不确定，影响长度方向封边纵筋长度，在本表中用≈表示约等于。
3. 封边封闭箍筋做法如图：

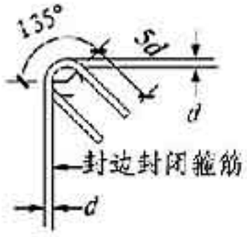

4. 本表不作为下料依据。

全预制板式阳台配筋表							图集号	15G368-1
审核	冯星		校对	许晓进		设计	刘璐	页	B22

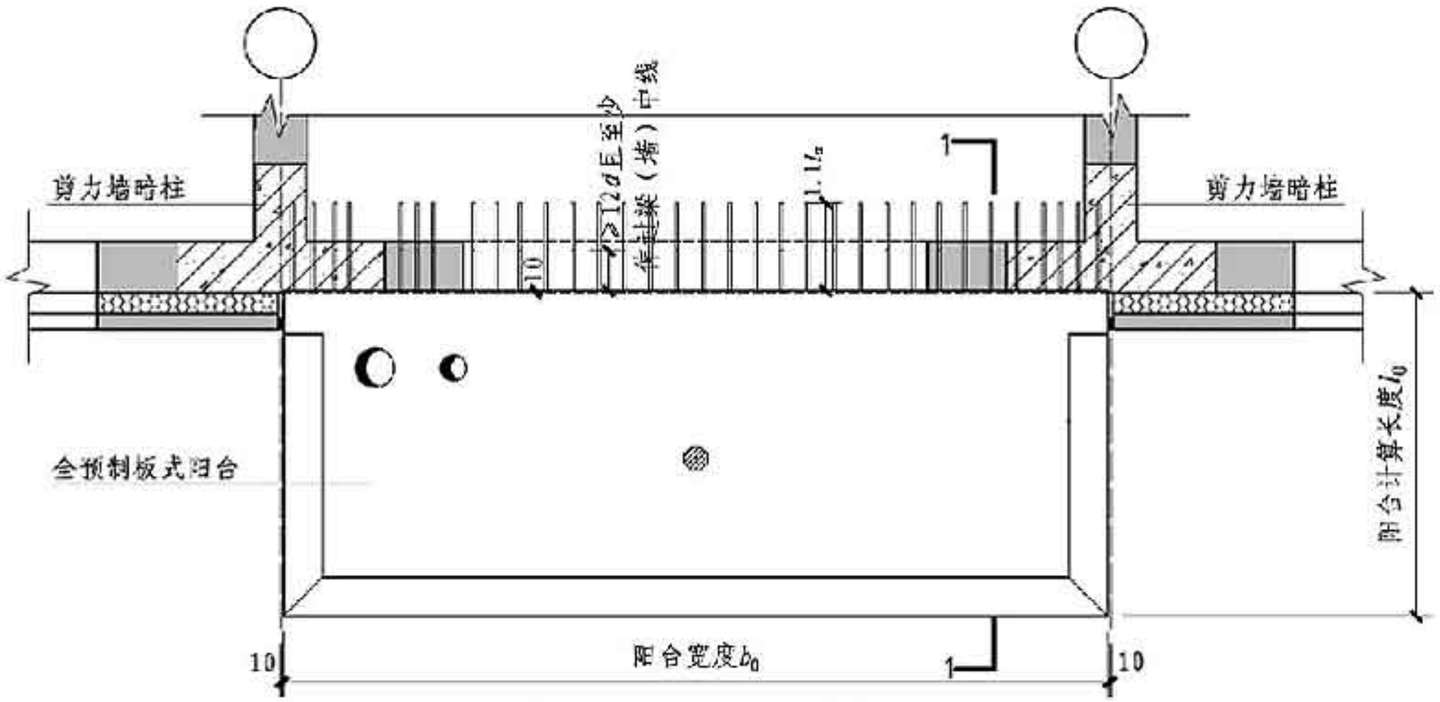

全预制板式阳台与主体结构安装平面图

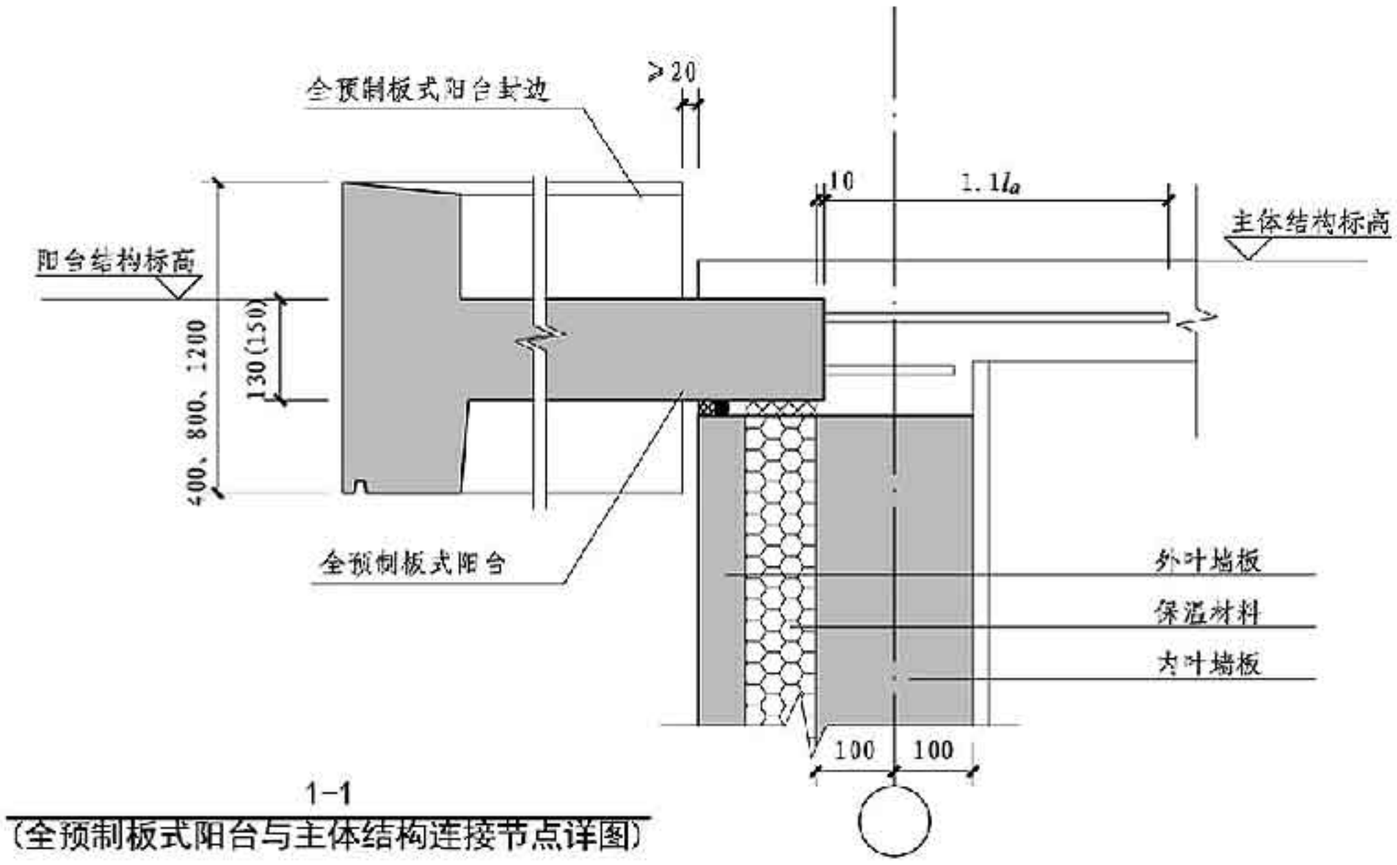

1-1

（全预制板式阳台与主体结构连接节点详图）

注：1. 预制阳台板长度方向封边尺寸=阳台长度l-10mm-保温层厚度-外叶墙板厚度-20mm，做法详见本页连接示意图。

2. 预制阳台板封边与主体结构缝隙处防水、密封处理详建筑做法。

全预制板式阳台节点详图								图集号	15G368-1
审核	冯星		校对	周立		设计	李志豪	页	B23

全预制梁式阳台选用表（mm）

规格	阳台长度l	房间开间b	阳台宽度b_0
YTB-L-1224	1210	2400	2600
YTB-L-1227	1210	2700	2900
YTB-L-1230	1210	3000	3200
YTB-L-1233	1210	3300	3500
YTB-L-1236	1210	3600	3800
YTB-L-1239	1210	3900	4100
YTB-L-1242	1210	4200	4400
YTB-L-1245	1210	4500	4700
YTB-L-1424	1410	2400	2600
YTB-L-1427	1410	2700	2900
YTB-L-1430	1410	3000	3200
YTB-L-1433	1410	3300	3500
YTB-L-1436	1410	3600	3800
YTB-L-1439	1410	3900	4100
YTB-L-1442	1410	4200	4400
YTB-L-1445	1410	4500	4700
YTB-L-1624	1610	2400	2600
YTB-L-1627	1610	2700	2900
YTB-L-1630	1610	3000	3200
YTB-L-1633	1610	3300	3500
YTB-L-1636	1610	3600	3800
YTB-L-1639	1610	3900	4100
YTB-L-1642	1610	4200	4400
YTB-L-1645	1610	4500	4700
YTB-L-1824	1810	2400	2600
YTB-L-1827	1810	2700	2900
YTB-L-1830	1810	3000	3200
YTB-L-1833	1810	3300	3500
YTB-L-1836	1810	3600	3800
YTB-L-1839	1810	3900	4100
YTB-L-1842	1810	4200	4400
YTB-L-1845	1810	4500	4700

全预制梁式阳台施工参数选用表

规格	预制构件重量(t)	脱模(吊装)吊点a_1(mm)	脱模(吊装)吊点a_2(mm)	脱模吊点拉力(kN)	运输、吊装吊点拉力(kN)	施工临时支撑c_1(mm)
YTB-L-1224	1.79	500	350	18.30	16.23	430
YTB-L-1227	1.95	600	350	20.00	17.72	480
YTB-L-1230	2.11	650	350	21.74	19.20	530
YTB-L-1233	2.27	700	350	23.47	20.68	580
YTB-L-1236	2.42	750	350	25.21	22.16	630
YTB-L-1239	2.58	800	350	26.95	23.65	680
YTB-L-1242	2.74	900	350	28.69	25.13	730
YTB-L-1245	2.90	950	350	30.43	26.61	780
YTB-L-1424	2.01	500	350	20.56	18.19	430
YTB-L-1427	2.19	600	350	22.50	19.83	480
YTB-L-1430	2.36	650	350	24.44	21.47	530
YTB-L-1433	2.53	700	350	26.37	23.11	580
YTB-L-1436	2.71	750	350	28.31	24.75	630
YTB-L-1439	2.88	800	350	30.24	26.40	680
YTB-L-1442	3.05	900	350	32.18	28.03	730
YTB-L-1445	3.22	950	350	34.11	29.67	780
YTB-L-1624	2.23	500	350	22.87	20.16	430
YTB-L-1627	2.42	600	350	25.00	22.00	480
YTB-L-1630	2.61	650	350	27.14	23.75	530
YTB-L-1633	2.80	700	350	29.27	25.55	580
YTB-L-1636	3.00	750	350	31.40	27.35	630
YTB-L-1639	3.17	800	350	33.54	29.14	680
YTB-L-1642	3.36	900	350	35.67	30.94	730
YTB-L-1645	3.55	950	350	37.81	32.73	780
YTB-L-1824	2.45	500	350	21.72	19.18	430
YTB-L-1827	2.66	600	350	23.75	20.90	480
YTB-L-1830	2.86	650	350	25.79	22.61	530
YTB-L-1833	3.06	700	350	27.82	24.33	580
YTB-L-1836	3.27	750	350	29.85	26.05	630
YTB-L-1839	3.47	800	350	31.89	27.77	680
YTB-L-1842	3.67	900	350	33.92	29.49	730
YTB-L-1845	3.87	950	350	41.50	35.80	780

注：1. 构件脱模与吊装使用相同吊点，脱模及吊装吊点位置见本页吊点平面图。
2. 本图全预制梁式阳台施工参数选用表中脱模、运输、吊装吊点拉力为单一吊点处的拉力。
3. 内埋式吊杆（吊钩）制作方法及要求详B14页。
4. 施工应采取可靠措施，设置临时支撑，防止构件倾覆。

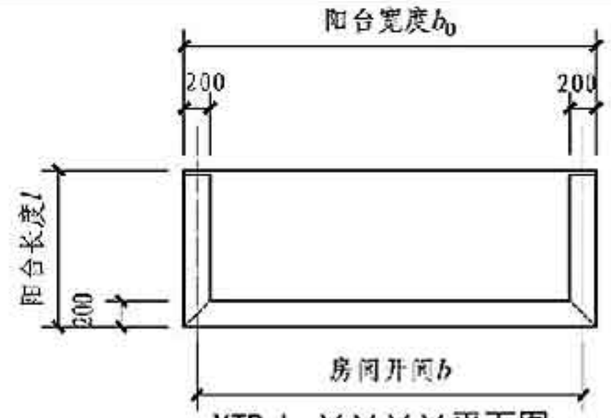

YTB-L-××××平面图

YTB-L-××××背立面图

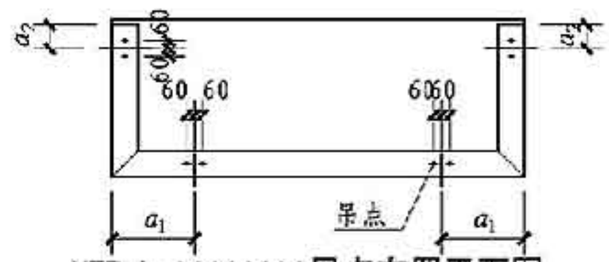

YTB-L-××××吊点布置平面图

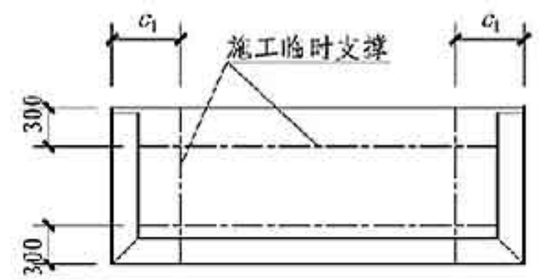

YTB-L-××××施工支撑布置平面图

全预制梁式阳台选用表及施工参数选用表								图集号	15G368-1
审核	冯星		校对	许晓进		设计	蔡天倩	页	B24

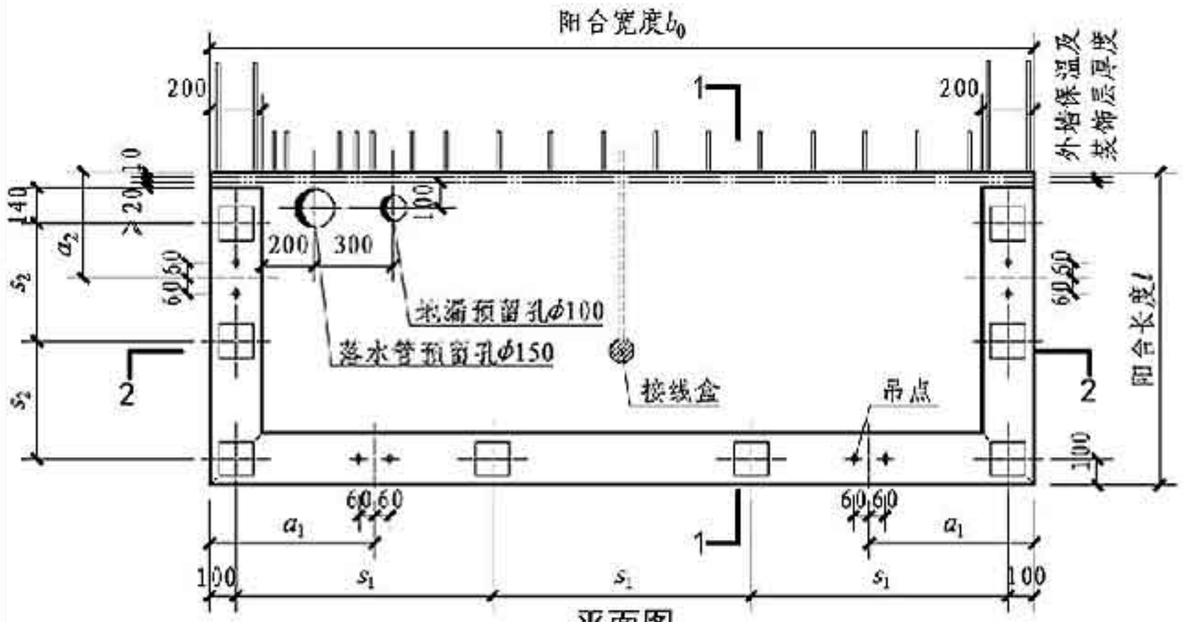

平面图

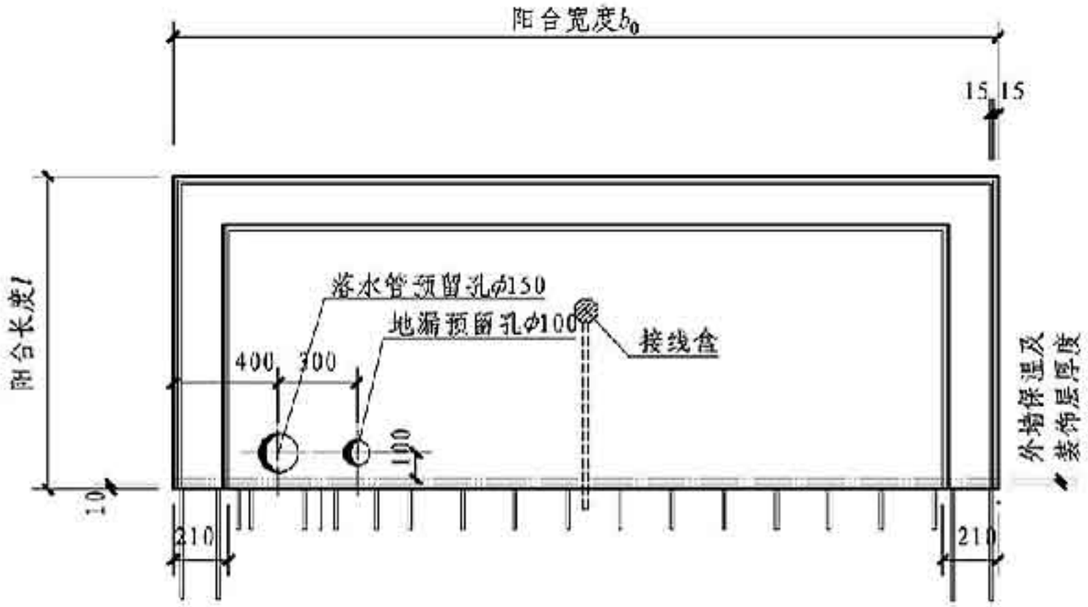

底面图

正立面图

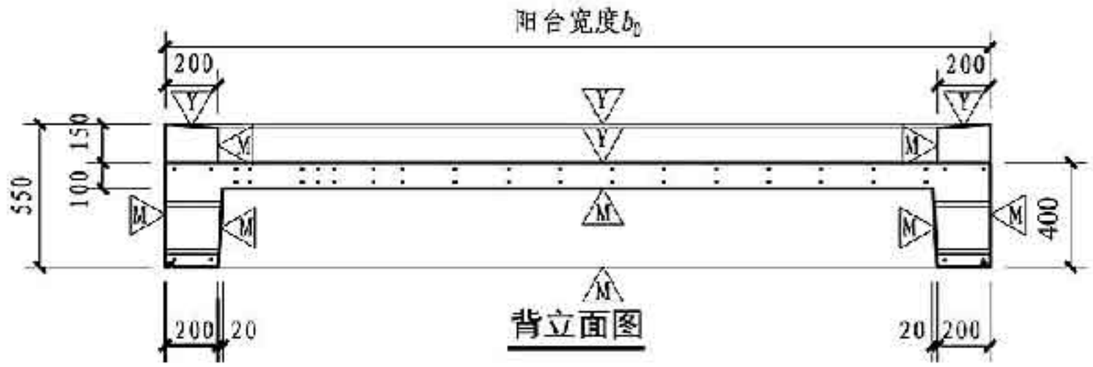

背立面图

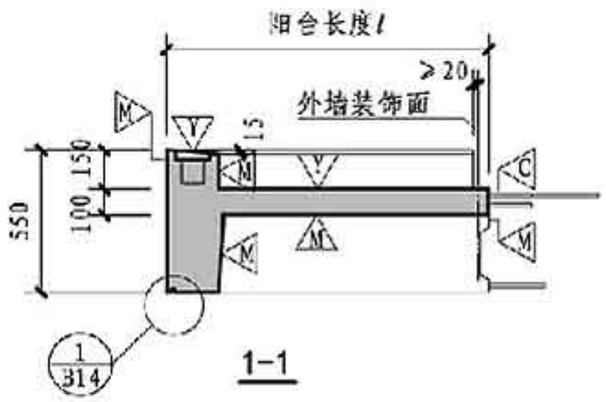

1-1

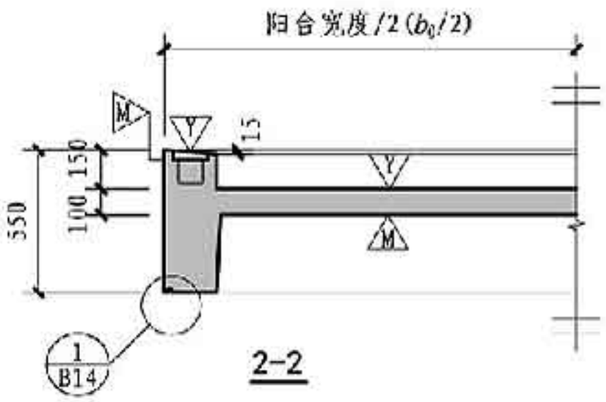

2-2

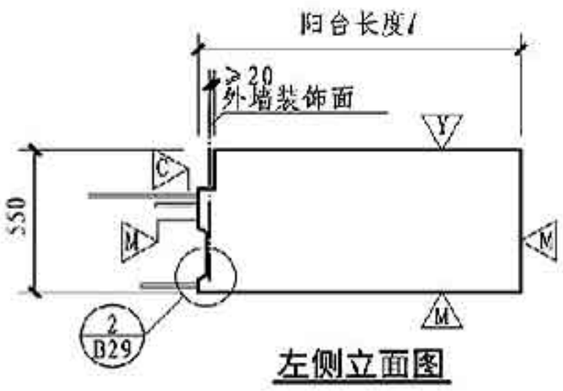

左侧立面图

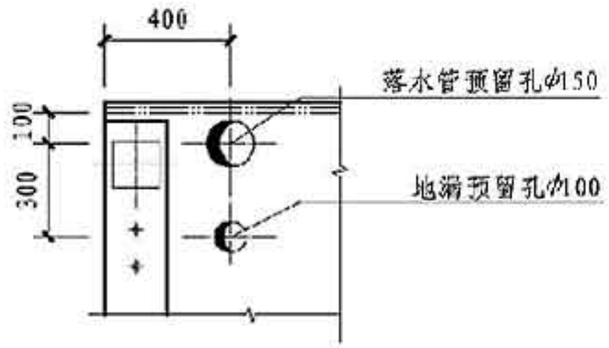

洞口纵向排布图

注：1. 本图中预制阳台板栏杆预埋件间距s_1、s_2不大于750mm且等分布置。阳台板栏杆预埋件、阳台与主体结构连接节点详图详见B29页。预埋吊件详见B14页。滴水线节点参照B14页节点。
2. 本图中预制阳台板配筋图详见B26页。
3. 本图中预制阳台板尺寸l、b、b_0、吊点定位详见B24页，吊点大样图详见B14页。
4. 当预制阳台板尺寸不大于3200mm时，预留洞口详见本页洞口纵向排布图。
5. 预制阳台板开洞位置由具体工程设计在深化图纸中指定。本图给出了雨水管、地漏预留洞位置位于预制阳台板左侧纵、横排布的布置图，当开洞位于右侧时，应将本图中预制阳台板模板图镜像。
6. 电线盒应避开板内钢筋，居中布置。
7. 为方便制作后脱模，预制阳台板底部可适当增加倒角。

全预制梁式阳台模板图								图集号	15G368-1
审核	冯星		校对	许晓进		设计	蔡天倩	页	B25

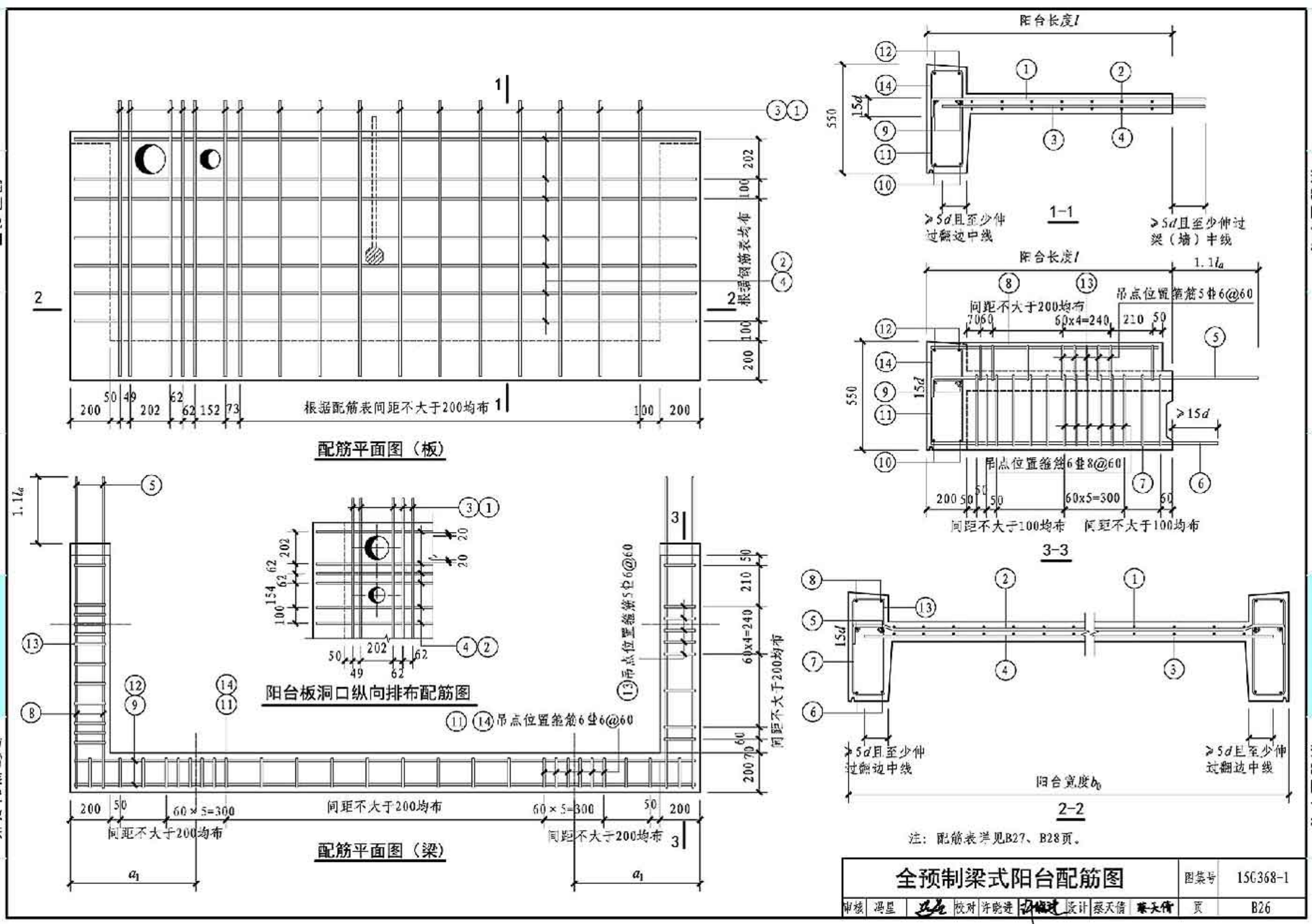

注：配筋表详见B27、B28页。

全预制梁式阳台配筋图								图集号	15G368-1
审核	冯星		校对	许晓进		设计	蔡天倩	页	B26

全预制梁式阳台配筋表

构件编号	① 规格	① 加工尺寸	① 根数	② 规格	② 加工尺寸	② 根数	③ 规格	③ 加工尺寸	③ 根数	④ 规格	④ 加工尺寸	④ 根数	⑤ 规格	⑤ 加工尺寸	⑤ 根数	⑥ 规格	⑥ 加工尺寸	⑥ 根数	⑦ 规格	⑦ 加工尺寸	⑦ 根数	⑧ 规格	⑧ 加工尺寸	⑧ 根数
YTB-L-1224	Φ8	120 1290	14	Φ8	120 2550 120	9	Φ8	1210	14	Φ10	2400	9	Φ12	180 1650	4	Φ12	1370	4	Φ8	350 150	28	Φ8	≈1130	4
YTB-L-1227	Φ8	120 1290	15	Φ8	120 2850 120	9	Φ8	1210	15	Φ10	2700	9	Φ12	180 1650	4	Φ12	1370	4	Φ8		28	Φ8	≈1130	4
YTB-L-1230	Φ8	120 1290	17	Φ8	120 3150 120	9	Φ8	1210	17	Φ10	3000	9	Φ12	180 1650	4	Φ12	1370	4	Φ8		28	Φ8	≈1130	4
YTB-L-1233	Φ8	120 1290	18	Φ8	120 3450 120	9	Φ8	1210	18	Φ10	3300	9	Φ12	180 1650	4	Φ12	1370	4	Φ8		28	Φ8	≈1130	4
YTB-L-1236	Φ8	120 1290	20	Φ8	120 3750 120	9	Φ8	1210	20	Φ10	3600	9	Φ12	180 1650	4	Φ12	1370	4	Φ8		28	Φ8	≈1130	4
YTB-L-1239	Φ8	120 1290	21	Φ8	120 4050 120	9	Φ8	1210	21	Φ10	3900	9	Φ12	180 1650	4	Φ12	1370	4	Φ8		28	Φ8	≈1130	4
YTB-L-1242	Φ8	120 1290	23	Φ8	120 4350 120	9	Φ8	1210	23	Φ10	4200	9	Φ12	180 1650	4	Φ12	1370	4	Φ8		28	Φ8	≈1130	4
YTB-L-1245	Φ8	120 1290	24	Φ8	120 4650 120	9	Φ8	1210	24	Φ10	4500	9	Φ12	180 1650	4	Φ12	1370	4	Φ8		28	Φ8	≈1130	4
YTB-L-1424	Φ8	120 1490	14	Φ8	120 2550 120	10	Φ8	1410	14	Φ10	2400	10	Φ14	210 1930	4	Φ12	1570	4	Φ8	350 150	32	Φ8	≈1330	4
YTB-L-1427	Φ8	120 1490	15	Φ8	120 2850 120	10	Φ8	1410	15	Φ10	2700	10	Φ14	210 1930	4	Φ12	1570	4	Φ8		32	Φ8	≈1330	4
YTB-L-1430	Φ8	120 1490	17	Φ8	120 3150 120	10	Φ8	1410	17	Φ10	3000	10	Φ14	210 1930	4	Φ12	1570	4	Φ8		32	Φ8	≈1330	4
YTB-L-1433	Φ8	120 1490	18	Φ8	120 3450 120	10	Φ8	1410	18	Φ10	3300	10	Φ14	210 1930	4	Φ12	1570	4	Φ8		32	Φ8	≈1330	4
YTB-L-1436	Φ8	120 1490	20	Φ8	120 3750 120	10	Φ8	1410	20	Φ10	3600	10	Φ14	210 1930	4	Φ12	1570	4	Φ8		32	Φ8	≈1330	4
YTB-L-1439	Φ8	120 1490	21	Φ8	120 4050 120	10	Φ8	1410	21	Φ10	3900	10	Φ14	210 1930	4	Φ12	1570	4	Φ8		32	Φ8	≈1330	4
YTB-L-1442	Φ8	120 1490	23	Φ8	120 4350 120	10	Φ8	1410	23	Φ10	4200	10	Φ14	210 1930	4	Φ12	1570	4	Φ8		32	Φ8	≈1330	4
YTB-L-1445	Φ8	120 1490	24	Φ8	120 4650 120	10	Φ8	1410	24	Φ10	4500	10	Φ14	210 1930	4	Φ12	1570	4	Φ8		32	Φ8	≈1330	4
YTB-L-1624	Φ8	120 1690	14	Φ8	120 2550 120	11	Φ8	1610	14	Φ10	2400	11	Φ16	240 2220	4	Φ12	1750	4	Φ8	350 150	36	Φ8	≈1530	4
YTB-L-1627	Φ8	120 1690	15	Φ8	120 2850 120	11	Φ8	1610	15	Φ10	2700	11	Φ16	240 2220	4	Φ12	1750	4	Φ8		36	Φ8	≈1530	4
YTB-L-1630	Φ8	120 1690	17	Φ8	120 3150 120	11	Φ8	1610	17	Φ10	3000	11	Φ16	240 2220	4	Φ12	1750	4	Φ8		36	Φ8	≈1530	4
YTB-L-1633	Φ8	120 1690	18	Φ8	120 3450 120	11	Φ8	1610	18	Φ10	3300	11	Φ16	240 2220	4	Φ12	1750	4	Φ8		36	Φ8	≈1530	4
YTB-L-1636	Φ8	120 1690	20	Φ8	120 3750 120	11	Φ8	1610	20	Φ10	3600	11	Φ16	240 2220	4	Φ12	1750	4	Φ8		36	Φ8	≈1530	4
YTB-L-1639	Φ8	120 1690	21	Φ8	120 4050 120	11	Φ8	1610	21	Φ10	3900	11	Φ16	240 2220	4	Φ12	1750	4	Φ8		36	Φ8	≈1530	4
YTB-L-1642	Φ8	120 1690	23	Φ8	120 4350 120	11	Φ8	1610	23	Φ10	4200	11	Φ16	240 2220	4	Φ12	1750	4	Φ8		36	Φ8	≈1530	4
YTB-L-1645	Φ8	120 1690	24	Φ8	120 4650 120	11	Φ8	1610	24	Φ10	4500	11	Φ16	240 2220	4	Φ12	1750	4	Φ8		36	Φ8	≈1530	4
YTB-L-1824	Φ8	120 1690	14	Φ8	120 2550 120	12	Φ8	1810	14	Φ10	2400	12	Φ18	270 2480	4	Φ12	1950	4	Φ8	350 150	40	Φ8	≈1730	4
YTB-L-1827	Φ8	120 1890	15	Φ8	120 2850 120	12	Φ8	1810	15	Φ10	2700	12	Φ18	270 2480	4	Φ12	1950	4	Φ8		40	Φ8	≈1730	4
YTB-L-1830	Φ8	120 1890	17	Φ8	120 3150 120	12	Φ8	1810	17	Φ10	3000	12	Φ18	270 2480	4	Φ12	1950	4	Φ8		40	Φ8	≈1730	4
YTB-L-1833	Φ8	120 1890	18	Φ8	120 3450 120	12	Φ8	1810	18	Φ10	3300	12	Φ18	270 2480	4	Φ12	1950	4	Φ8		40	Φ8	≈1730	4
YTB-L-1836	Φ8	120 1890	20	Φ8	120 3750 120	12	Φ8	1810	20	Φ10	3600	12	Φ18	270 2480	4	Φ12	1950	4	Φ8		40	Φ8	≈1730	4
YTB-L-1839	Φ8	120 1890	21	Φ8	120 4050 120	12	Φ8	1810	21	Φ10	3900	12	Φ18	270 2480	4	Φ12	1950	4	Φ8		40	Φ8	≈1730	4
YTB-L-1842	Φ8	120 1890	23	Φ8	120 4350 120	12	Φ8	1810	23	Φ10	4200	12	Φ18	270 2480	4	Φ12	1950	4	Φ8		40	Φ8	≈1730	4
YTB-L-1845	Φ8	120 1890	24	Φ8	120 4650 120	12	Φ8	1810	24	Φ10	4500	12	Φ18	270 2480	4	Φ12	1950	4	Φ8		40	Φ8	≈1730	4

全预制梁式阳台配筋表（续表）

构件编号	⑨ 规格	⑨ 加工尺寸	⑨ 根数	⑩ 规格	⑩ 加工尺寸	⑩ 根数	⑪ 规格	⑪ 加工尺寸	⑪ 根数	⑫ 规格	⑫ 加工尺寸	⑫ 根数	⑬ 规格	⑬ 加工尺寸	⑬ 根数	⑭ 规格	⑭ 加工尺寸	⑭ 根数
YTB-L-1224	Φ12	180 2550 180	2	Φ12	2550	2	Φ6	350 150	21	Φ8	2550	2	Φ6	150 150 150 30 30	18	Φ6	150 150 150 30 30	21
YTB-L-1227	Φ12	180 2850 180	2	Φ12	2850	2	Φ6		23	Φ8	2850	2	Φ6		18	Φ6		23
YTB-L-1230	Φ12	180 3150 180	2	Φ12	3150	2	Φ6		24	Φ8	3150	2	Φ6		18	Φ6		24
YTB-L-1233	Φ12	180 3450 180	2	Φ12	3450	2	Φ6		26	Φ8	3450	2	Φ6		18	Φ6		26
YTB-L-1236	Φ12	180 3750 180	2	Φ12	3750	2	Φ6		27	Φ8	3750	2	Φ6		18	Φ6		27
YTB-L-1239	Φ12	180 4050 180	2	Φ12	4050	2	Φ6		29	Φ8	4050	2	Φ6		18	Φ6		29
YTB-L-1242	Φ12	180 4350 180	2	Φ14	4350	2	Φ6		30	Φ8	4350	2	Φ6		18	Φ6		30
YTB-L-1245	Φ12	180 4650 180	2	Φ14	4650	2	Φ6		32	Φ8	4650	2	Φ6		18	Φ6		32
YTB-L-1424	Φ12	180 2550 180	2	Φ12	2550	2	Φ6	350 150	21	Φ8	2550	2	Φ6	150 150 150 30 30	20	Φ6	150 150 150 30 30	21
YTB-L-1427	Φ12	180 2850 180	2	Φ12	2850	2	Φ6		23	Φ8	2850	2	Φ6		20	Φ6		23
YTB-L-1430	Φ12	180 3150 180	2	Φ12	3150	2	Φ6		24	Φ8	3150	2	Φ6		20	Φ6		24
YTB-L-1433	Φ12	180 3450 180	2	Φ12	3450	2	Φ6		26	Φ8	3450	2	Φ6		20	Φ6		26
YTB-L-1436	Φ12	180 3750 180	2	Φ12	3750	2	Φ6		27	Φ8	3750	2	Φ6		20	Φ6		27
YTB-L-1439	Φ12	180 4050 180	2	Φ12	4050	2	Φ6		29	Φ8	4050	2	Φ6		20	Φ6		29
YTB-L-1442	Φ12	180 4350 180	2	Φ14	4350	2	Φ6		30	Φ8	4350	2	Φ6		20	Φ6		30
YTB-L-1445	Φ12	180 4650 180	2	Φ14	4650	2	Φ6		32	Φ8	4650	2	Φ6		20	Φ6		32
YTB-L-1624	Φ12	180 2550 180	2	Φ12	2550	2	Φ6	350 150	21	Φ8	2550	2	Φ6	150 150 150 30 30	22	Φ6	150 150 150 30 30	21
YTB-L-1627	Φ12	180 2850 180	2	Φ12	2850	2	Φ6		23	Φ8	2850	2	Φ6		22	Φ6		23
YTB-L-1630	Φ12	180 3150 180	2	Φ12	3150	2	Φ6		24	Φ8	3150	2	Φ6		22	Φ6		24
YTB-L-1633	Φ12	180 3450 180	2	Φ12	3450	2	Φ6		26	Φ8	3450	2	Φ6		22	Φ6		26
YTB-L-1636	Φ12	180 3750 180	2	Φ12	3750	2	Φ6		27	Φ8	3750	2	Φ6		22	Φ6		27
YTB-L-1639	Φ12	180 4050 180	2	Φ12	4050	2	Φ6		29	Φ8	4050	2	Φ6		22	Φ6		29
YTB-L-1642	Φ12	180 4350 180	2	Φ14	4350	2	Φ6		30	Φ8	4350	2	Φ6		22	Φ6		30
YTB-L-1645	Φ12	180 4650 180	2	Φ14	4650	2	Φ6		32	Φ8	4650	2	Φ6		22	Φ6		32
YTB-L-1824	Φ12	180 2550 180	2	Φ12	2550	2	Φ6	350 150	21	Φ8	2550	2	Φ6	150 150 150 30 30	24	Φ6	150 150 150 30 30	21
YTB-L-1827	Φ12	180 2850 180	2	Φ12	2850	2	Φ6		23	Φ8	2850	2	Φ6		24	Φ6		23
YTB-L-1830	Φ12	180 3150 180	2	Φ12	3150	2	Φ6		24	Φ8	3150	2	Φ6		24	Φ6		24
YTB-L-1833	Φ12	180 3450 180	2	Φ12	3450	2	Φ6		26	Φ8	3450	2	Φ6		24	Φ6		26
YTB-L-1836	Φ12	180 3750 180	2	Φ12	3750	2	Φ6		27	Φ8	3750	2	Φ6		24	Φ6		27
YTB-L-1839	Φ12	180 4050 180	2	Φ12	4050	2	Φ6		29	Φ8	4050	2	Φ6		24	Φ6		29
YTB-L-1842	Φ12	180 4350 180	2	Φ14	4350	2	Φ6		30	Φ8	4350	2	Φ6		24	Φ6		30
YTB-L-1845	Φ12	180 4650 180	2	Φ14	4650	2	Φ6		32	Φ8	4650	2	Φ6		24	Φ6		32

注：1. 梁封闭箍筋做法如图：

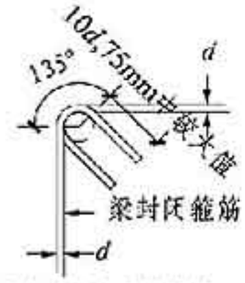

2. 本表不作为下料依据。

全预制梁式阳台配筋表								图集号	15G368-1
审核	冯星		校对	许晓进		设计	蔡天倩	页	B28

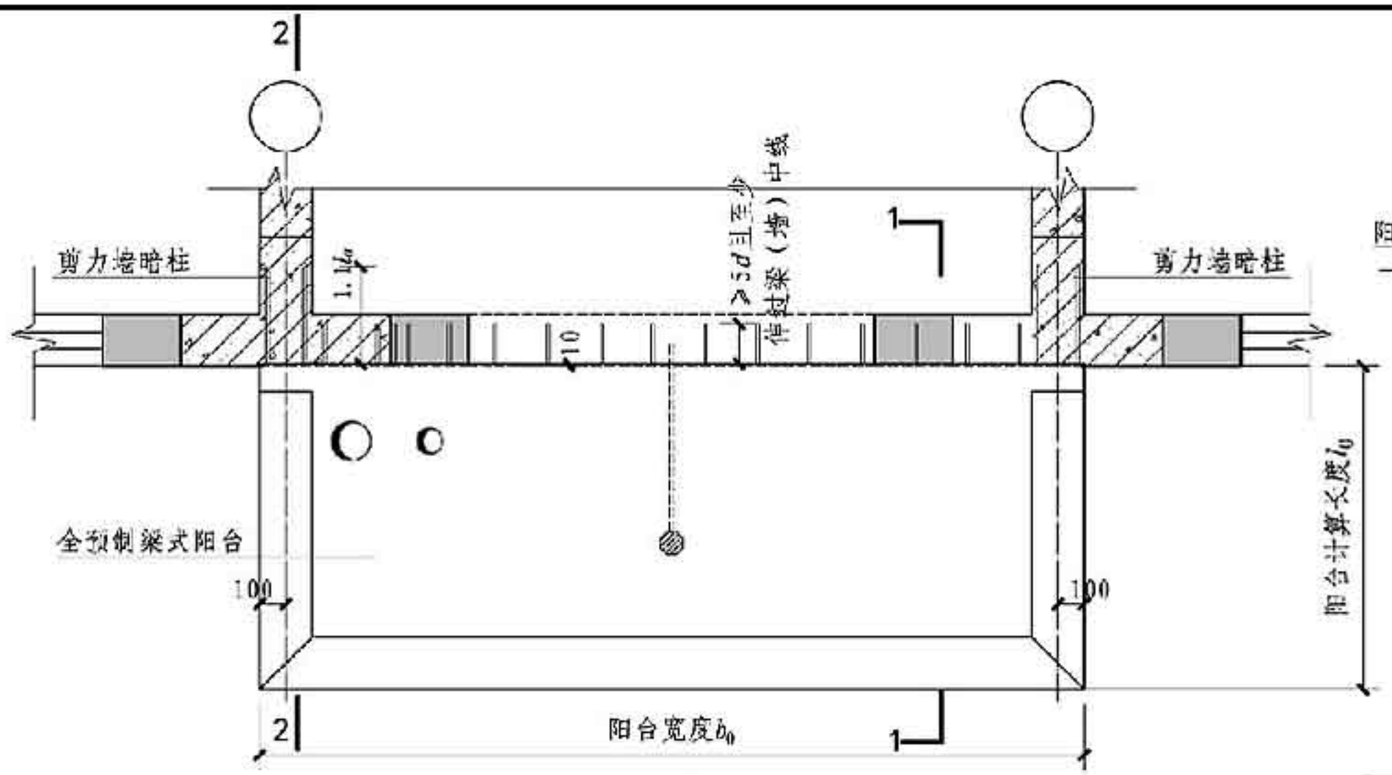

阳台板与主体结构安装平面图

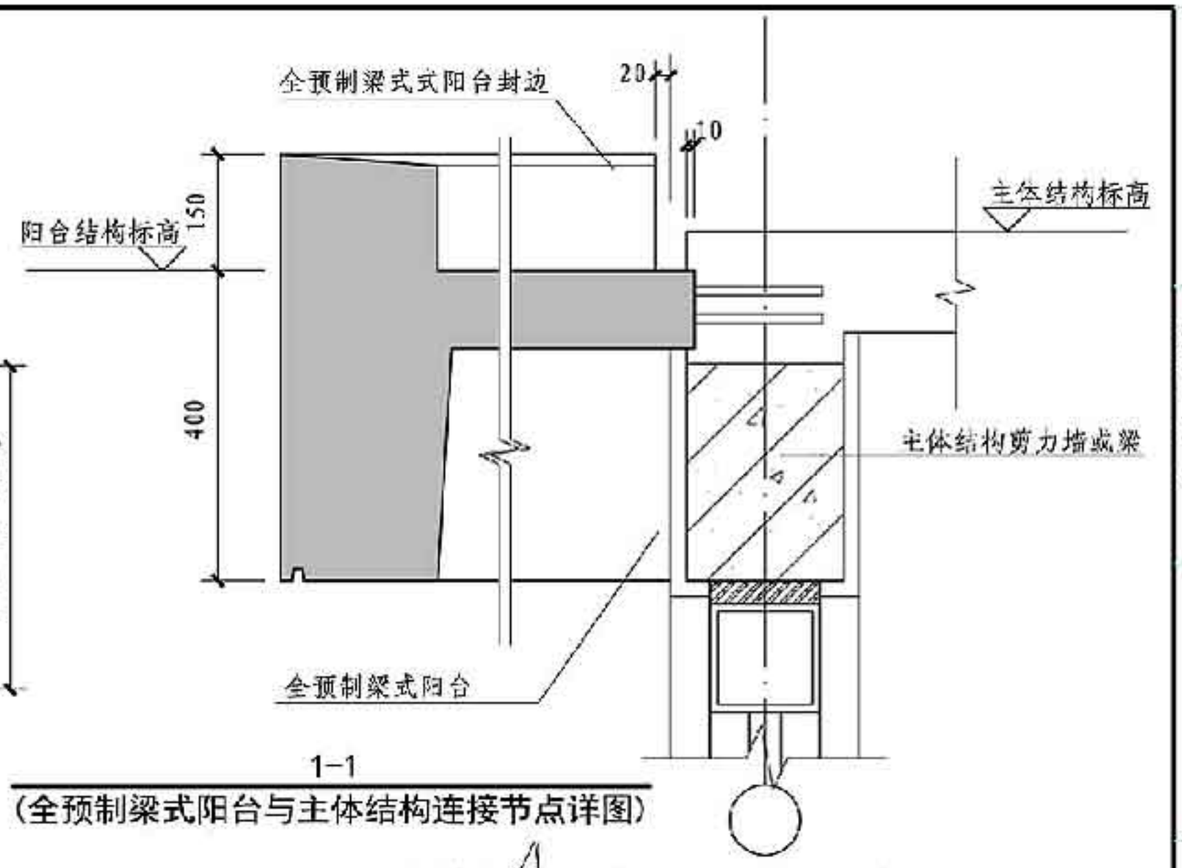

1—1

（全预制梁式阳台与主体结构连接节点详图）

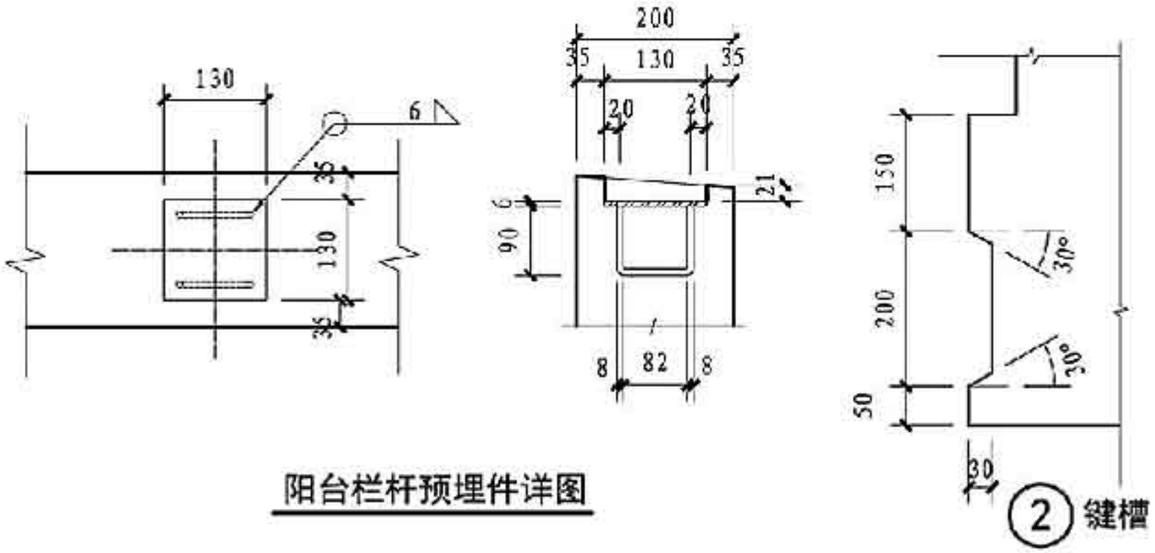

阳台栏杆预埋件详图

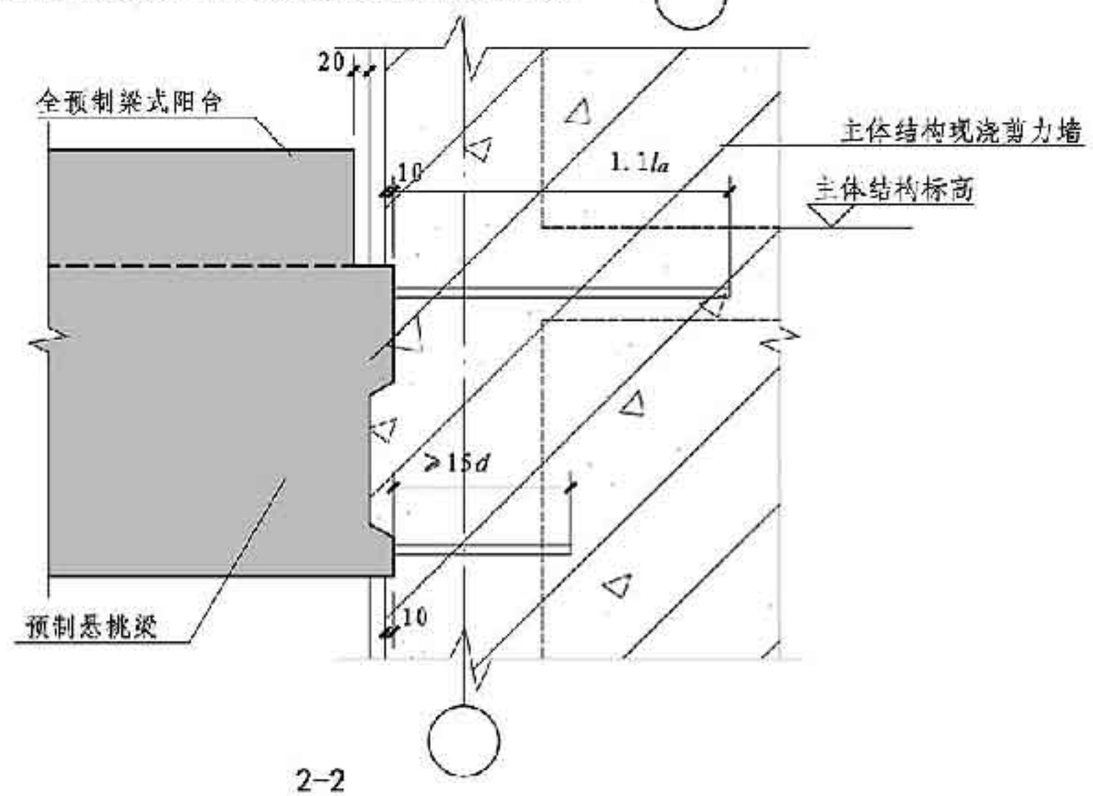

2—2

（全预制梁式阳台梁与主体结构连接节点详图）

注：1. 全预制梁式阳台悬挑梁上部钢筋伸入主体结构时，不应水平弯折（主体结构钢筋避开悬挑梁上筋），当悬挑梁上部钢筋锚固长度不能满足要求时，可按《装配式混凝土结构连接节点构造（剪力墙）》15G310-2中节点弯折锚固。

2. 预制阳台板封边与主体结构预留缝防水、密封处理详建筑做法。

3. 栏杆安装完毕后，预埋件处预留槽应以水泥砂浆抹平。

全预制梁式阳台节点详图								图集号	15G368-1
审核	冯星		校对	闫立		设计	李志豪	页	B29

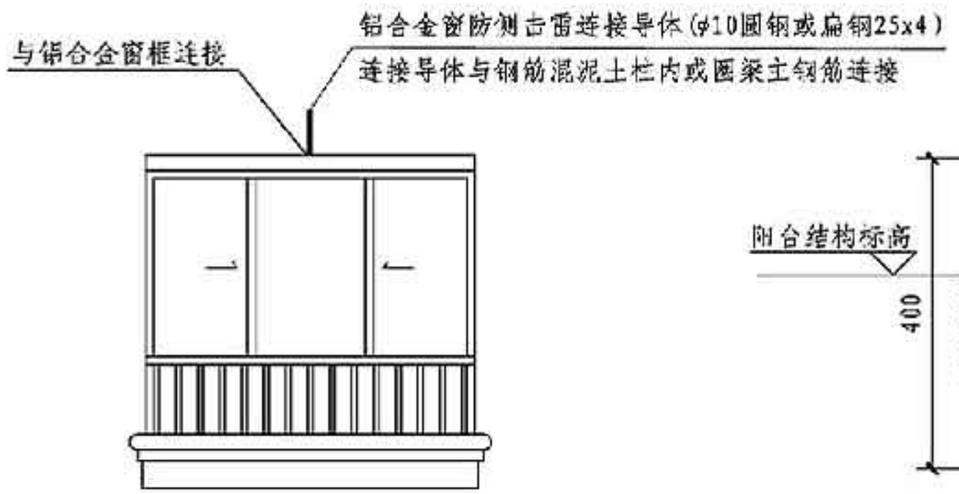

铝合金窗防侧击雷装置做法

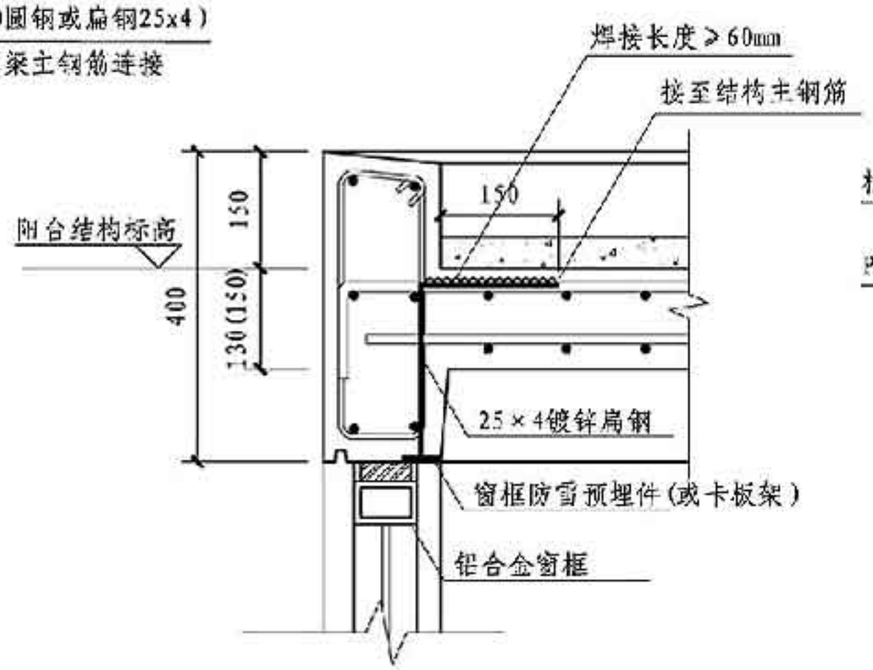

铝合金窗防侧击雷装置详图

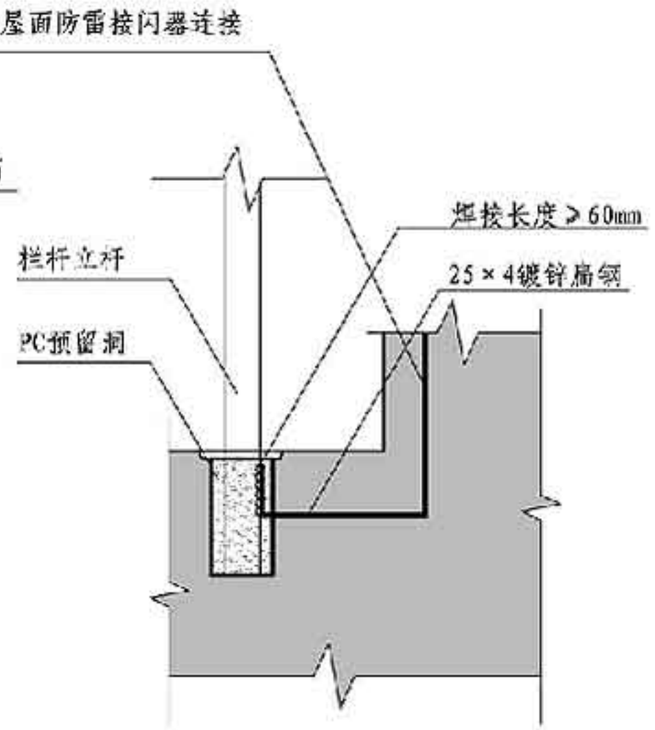

栏杆防雷装置详图

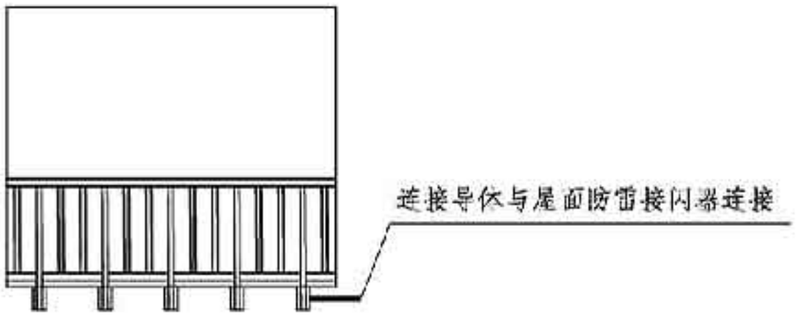

栏杆防雷装置做法

注：1. 根据《民用建筑电气设计规范》JGJ 16-2008，当建筑物高度超过45m时，应采用下列防侧击雷措施，应将45m及以上外墙上的栏杆、门窗、百叶等较大金属件直接或通过预埋件与防雷装置相连。
2. 预制构件加工前，应与电气专业配合埋好预埋件。

预制钢筋混凝土阳台板防雷装置做法								图集号	15G368-1
审核	冯星		校对	许晓进		设计	刘璐	页	B30

预制钢筋混凝土空调板编制说明

1 编制内容

本图集内容主要包括预制钢筋混凝土空调板(简称“预制空调板”)选用表、模板图、配筋图及连接节点构造详图。

2 材料

2.1 混凝土强度等级为C30。

2.2 纵向受力钢筋应采用HRB400（Φ）钢筋，分布钢筋采用HRB400钢筋；当吊装采用普通吊环时，应采用HPB300（Φ）钢筋。

2.3 预埋件锚板宜采用Q235-B钢材制作，同时预埋件锚板表面应作防腐处理。

2.4 预制空调板密封材料应满足国家现行有关标准的要求。

3 编制原则

3.1 建筑设计

3.1.1 预制空调板按照板顶结构标高与楼板板顶结构标高一致进行设计。

3.1.2 预制空调板构件长度（L）=预制空调板挑出长度（L1）+10mm，其中，挑出长度从剪力墙外表面起计算，预制空调板构件长度（L）为630mm、730mm、740mm和840mm；预制空调板宽度（B）为1100mm、1200mm、1300mm；厚度（h）为80mm。

3.1.3 与预制空调板配套的夹心保温外墙板，其保温层厚度取70mm，外叶墙厚度取60mm。

3.2 结构设计

3.2.1 预制空调板结构安全等级为二级，结构重要性系数 γ_0=1.0，设计使用年限为50年。

3.2.2 预制空调板钢筋保护层按20mm设计。

3.2.3 预制空调板的永久荷载考虑自重、空调挂机和表面建筑做法，按4.0kN/m²设计；铁艺栏杆或百叶的荷载按1.0kN/m设计；预制空调板可变荷载按2.5kN/m²设计；施工和检修荷载按1.0kN/m设计。

3.2.4 预制空调板施工阶段验算应综合考虑构件的脱模、存放、运输和吊装等最不利工况条件下的荷载组合，施工阶段验算时，动力系数取值为1.5。脱模吸附力取1.5kN/m²。

3.2.5 预制空调板正常使用阶段裂缝控制等级为三级，最大裂缝宽度允许值为0.2mm。

3.2.6 预制空调板挠度限值取构件计算跨度的1/200，计算跨度取空调板挑出长度（L1）的2倍。

3.3 预制空调板预留负弯矩筋伸入主体结构后浇层，并与主体结构梁板钢筋可靠绑扎，浇筑成整体，负弯矩筋伸入主体结构水平段长度应不小于1.1l_a。

3.4 预制空调板的吊件、预埋件可根据本图集进行选用，也可根据相应的标准和规范另行设计。

3.5 预制空调板预留孔尺寸、位置、数量需与设备专业协调后，由具体设计确定。

3.6 预制空调板应符合本图集相关规定，当不符合时，应另行设计。

4 规格及编号

KTB-××-×××

- KTB：预制空调板
- ××：预制空调板长度（cm）
- ×××：预制空调板宽度（cm）

【例】KTB-84-130表示预制空调板构件长度（L）为840mm，预制空调板宽度（B）为1300mm。

5 选用方法

5.1 选用步骤

（1）确定各参数与本图集选用范围要求保持一致。

（2）核对预制空调板的荷载是否符合本图集规定。

（3）根据所在地区、外围护结构形式、构件尺寸确定预制空调板编号。

（4）根据本图集的做法选择预埋件和吊件，也可根据相关规范和标准另行设计。

（5）根据设备专业设计确定预留孔的尺寸、位置和数量。

5.2 选用示例

已知某北方地区民用住宅楼采用预制空调板，该预制空调板外围护结构形式采用百叶做法，混凝土强度等级为C30，钢筋的混凝土保护层厚度为20mm，永久均布荷载为4.0kN/m²设计，百叶的荷载按照1.0kN/m设计，可变均布荷载按照2.5kN/m²设计，施工和检修荷载按照1.0kN/m设计。其中，预制空调板长度为840mm，宽度为1300mm，则该北方地区民用住宅楼所选用预制空调板编号为KTB-84-130(见图1)。

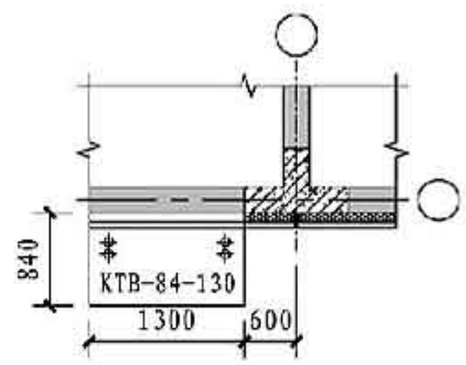

图1 预制空调板选用示例

6 制作、运输及堆放

6.1 一般规定

6.1.1 预制空调板的制作、堆放、运输、吊装及施工应符合《混凝土结构工程施工规范》GB 50666-2011及《装配式混凝土结构技术规程》JGJ 1-2014的规定。

6.1.2 预制空调板制作前应根据设计方案及质量要求编制生产方案。生产方案包括生产工艺、模具方案、生产计划、技术质量控制措施、成品保护、堆放、运输及养护方案。

6.2 构件制作

6.2.1 钢筋应有产品合格证,并应按有关标准规定进行复验，质量应符合现行有关标准的规定。

6.2.2 预制空调板浇筑前应进行预制构件的隐蔽工程检查,检查项目应包括:

（1）钢筋的牌号、规格、数量、位置、间距及钢筋混凝土保护层厚度等;

（2）预埋件、吊点的规格、数量、位置等;

（3）预留孔洞的规格、数量、位置等。

6.2.3 预制空调板振捣要均匀密实，振捣时应避开钢筋、埋件、孔洞等。

6.2.4 预制空调板应按照国家现行有关标准要求进行养护。

6.2.5 预制空调板与现浇混凝土结合面应进行粗糙面处理，粗糙面凹凸应不小于4mm。

6.3 同条件养护的混凝土立方体试件抗压强度达到设计混凝土强度等级值的75%时，方可脱模。

6.4 构件运输

6.4.1 构件生产单位应制定预制构件的运输方案，其内容应包括运输时间、次序、堆放场、运输线路、固定要求、堆放支垫及成品保护措施等。

6.4.2 预制构件运输车辆应满足构件尺寸和载重要求，装卸与运输时应符合下列规定:

（1）装卸构件时，应采取保证车体平衡的措施。

（2）运输构件时，应采取防止构件移动、倾斜、变形等的固定措施。

（3）运输构件时，应采取防止构件损坏的措施，构件接触部位应采用柔性垫片填实，支撑牢固，不得有松动。

6.4.3 预制空调板在施工现场卸车前，施工单位应做好进场验收工作。

6.5 构件堆放

6.5.1 现场运输道路和堆场应平整坚实，并有排水措施。

6.5.2 预制空调板运送到施工现场后，应存放在堆场的指定位置，并应有满足预制构件周转使用的场地。堆场应设置在塔吊工作范围内，工作范围内不得有障碍物，堆垛之间宜设置通道。

6.5.3 预制空调板应在正面设置标识，标识内容宜包括构件编号、制作日期、合格状态、生产单位等信息。

6.5.4 预制空调板可采用叠放方式，层与层之间应垫平、垫实，各层支垫应上下对齐，最下面一层支垫应通长设置,叠放层数不宜大于6层（见图2）。

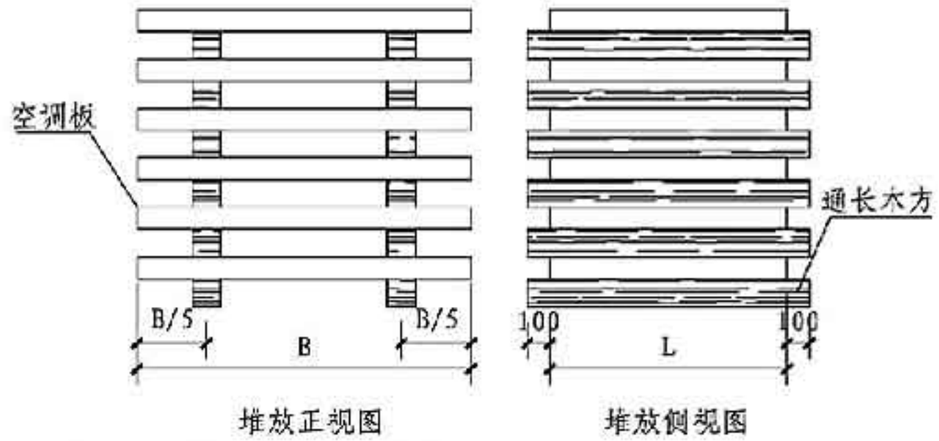

注：L为预制空调板长度，B为预制空调板宽度。

图2 预制空调板堆放示意图

7 施工要求

7.1 构件吊装

7.1.1 预制空调板吊装前,应检查复核吊装设备及吊具处于安全操作状态。

7.1.2 预制空调板吊装前，应进行测量放线、设置构件安装定位标识。

7.1.3 起吊时绳索与预制空调板的水平夹角宜为55°～60°（见图3）。

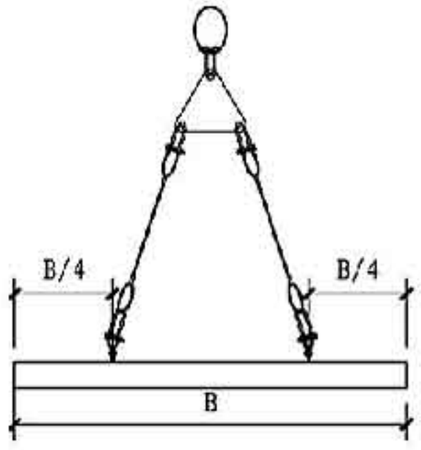

图3 预制空调板吊装示意图

7.2 预制空调板安装前应设置支撑架，防止构件倾覆。施工过程中，应连续两层设置支撑架；待上一层预制空调板结构施工完成后，并与连接部位的主体结构（梁、墙）混凝土强度达到100%设计强度，并应在装配式结构能达到后续施工承载要求后，方可以拆除下一层支撑架。上下层支撑架应在一条竖直线上，临时支撑的悬挑部分不允许有施工堆载。

8 质量检验

8.1 预制空调板的质量验收应符合国家标准《混凝土结构工程施工质量验收规范》GB 50204-2015及行业标准《装配式混凝土结构技术规程》JGJ 1-2014的有关规定。

8.2 预制空调板应按《混凝土结构工程施工质量验收规范》GB 50204-2015的有关规定进行结构性能检验。

9 其他

9.1 详图索引方法

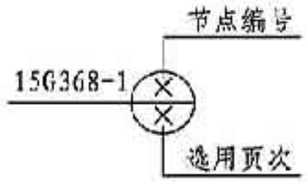

9.2 本图集尺寸除特殊说明外，均以毫米（mm）为单位。

9.3 符号

⚠所指方向为模板面，⚠所指方向为粗糙面，⚠所指方向为压光面。

预制钢筋混凝土空调板编制说明									图集号	15G368-1
审核	张建国	张建国	校对	于奇	于奇	设计	张超	张超	页	C03

预制钢筋混凝土空调板选用表

编号	长度L（mm）	宽度B（mm）	厚度h（mm）	重量（kg）	备注
KTB-63-110	630	1100	80	139	一般用于南方铁艺栏杆做法
KTB-63-120	630	1200	80	151	一般用于南方铁艺栏杆做法
KTB-63-130	630	1300	80	164	一般用于南方铁艺栏杆做法
KTB-73-110	730	1100	80	161	一般用于南方百叶做法
KTB-73-120	730	1200	80	175	一般用于南方百叶做法
KTB-73-130	730	1300	80	190	一般用于南方百叶做法
KTB-74-110	740	1100	80	163	一般用于北方铁艺栏杆做法
KTB-74-120	740	1200	80	178	一般用于北方铁艺栏杆做法
KTB-74-130	740	1300	80	192	一般用于北方铁艺栏杆做法
KTB-84-110	840	1100	80	185	一般用于北方百叶做法
KTB-84-120	840	1200	80	202	一般用于北方百叶做法
KTB-84-130	840	1300	80	218	一般用于北方百叶做法

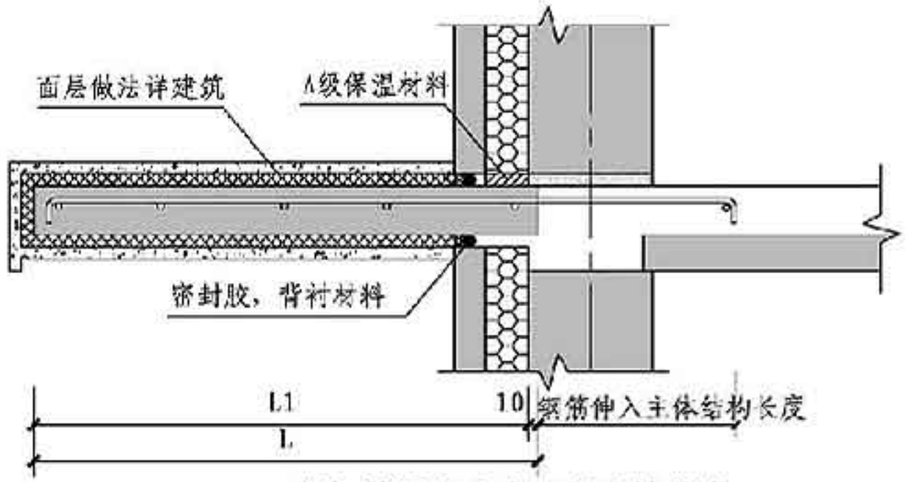

预制钢筋混凝土空调板连接节点

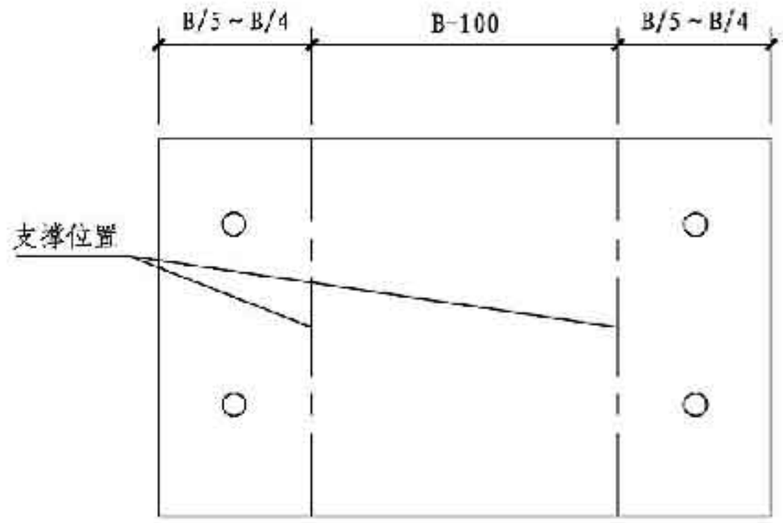

预制钢筋混凝土空调板支撑平面布置图

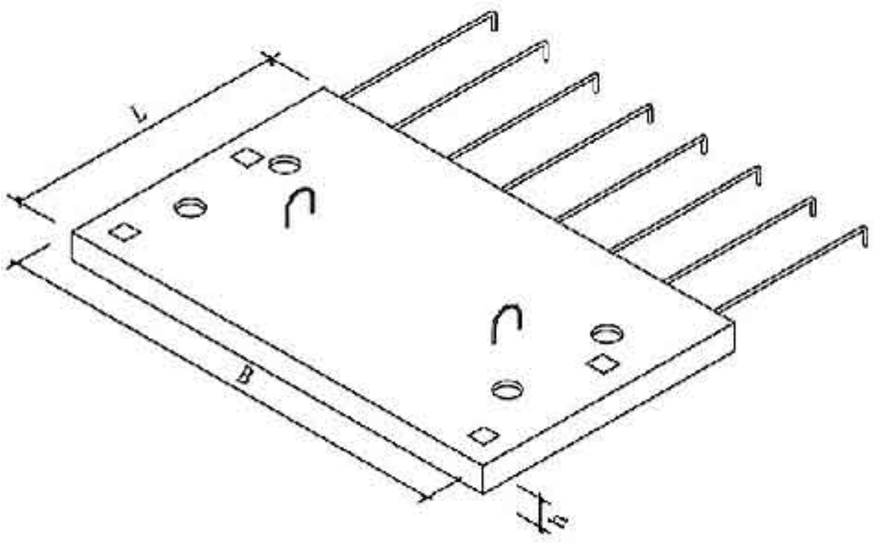

预制钢筋混凝土空调板示意图

注：本图集预制钢筋混凝土空调板节点详图部分仅列出了工程中的典型做法，如有成熟工程经验，也可参考本图集采用其他节点做法。

预制钢筋混凝土空调板尺寸选用表									图集号	15G368-1
审核	张建国	张建国	校对	于奇	于奇	设计	张超	张超	页	C04

预制钢筋混凝土空调板预埋件选用表（铁艺栏杆）

名称	用途	图例	规格	KTB-64-110	KTB-64-120	KTB-64-130	KTB-75-110	KTB-75-120	KTB-75-130
吊件	脱模、运输、吊装用		φ8	2	2	2	2	2	2
预埋件	安装铁艺栏杆用		-6×50×50	4	4	4	4	4	4

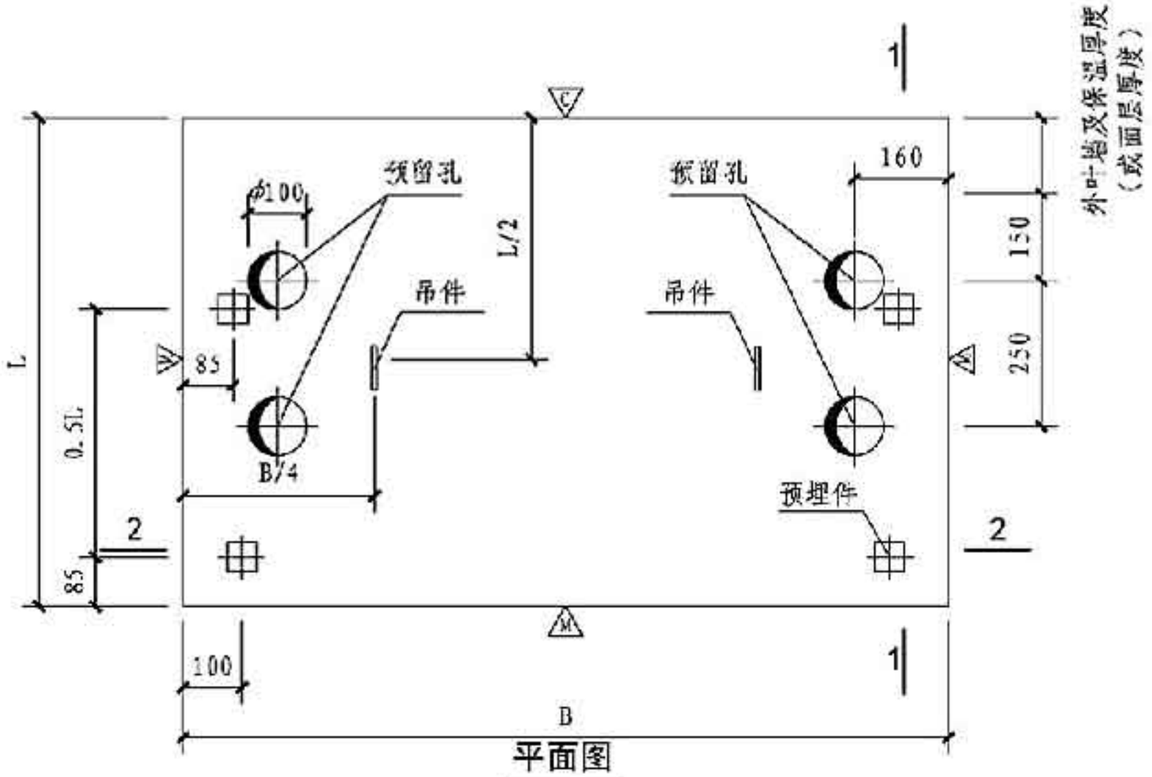

平面图

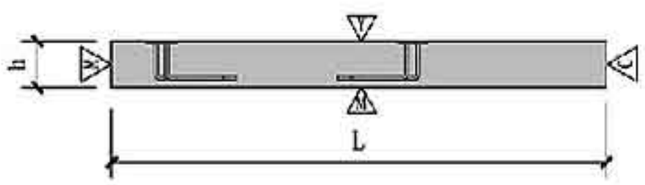

1-1

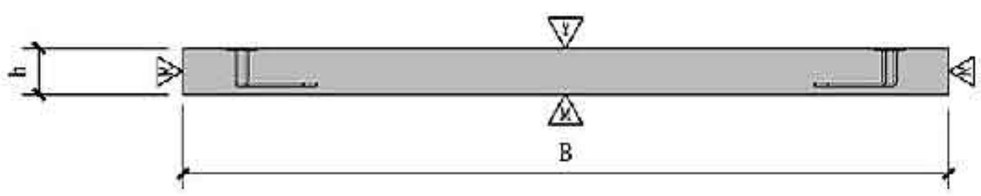

2-2

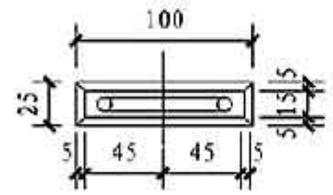

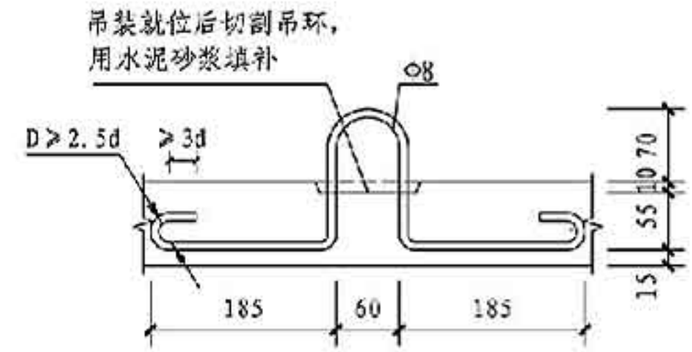

吊环

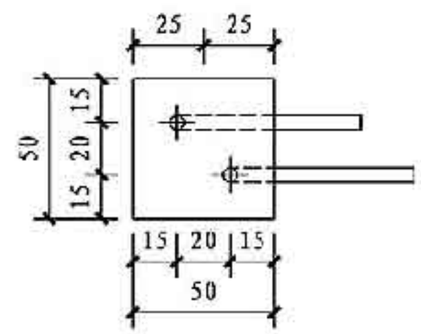

俯视图

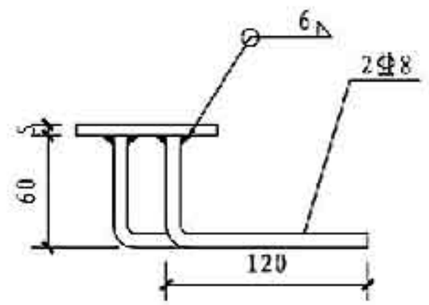

预埋件

注：1. 预制钢筋混凝土空调板的吊件可根据相应的标准和规范进行设计，当采用普通吊环作为吊件时，吊环应采用HPB300钢筋制作，严禁采用冷加工钢筋，吊点可设置为两个，位置如图中所示。

2. 预制钢筋混凝土空调板所用铁艺栏杆的预埋件宜采用Q235-B钢材，也可采用其他材料的预埋件，当采用其他材料的预埋件时，可根据相应的标准和规范进行设计。预埋件位置由具体设计确定，预埋件表面应做防腐处理。

3. 预制钢筋混凝土空调板选用时，排水孔数量、位置、尺寸由具体设计确定，预制钢筋混凝土空调板安装后，在建筑面层施工时需要增加适当的坡度以利于排水，低端在排水孔一侧，坡度由具体设计确定。

预制钢筋混凝土空调板模板图（铁艺栏杆）							图集号	15G368-1
审核	张建国	张建国	校对	刘志坦	刘志坦	设计	张超	张超	页	C05

预制钢筋混凝土空调板预埋件选用表（百叶）

名称	用途	图例	规格	KTB-74-110	KTB-74-120	KTB-74-130	KTB-85-110	KTB-85-120	KTB-85-130
吊件	脱模、运输、吊装用		φ8	2	2	2	2	2	2
预埋件	安装百叶用		φ18	4	4	4	4	4	4

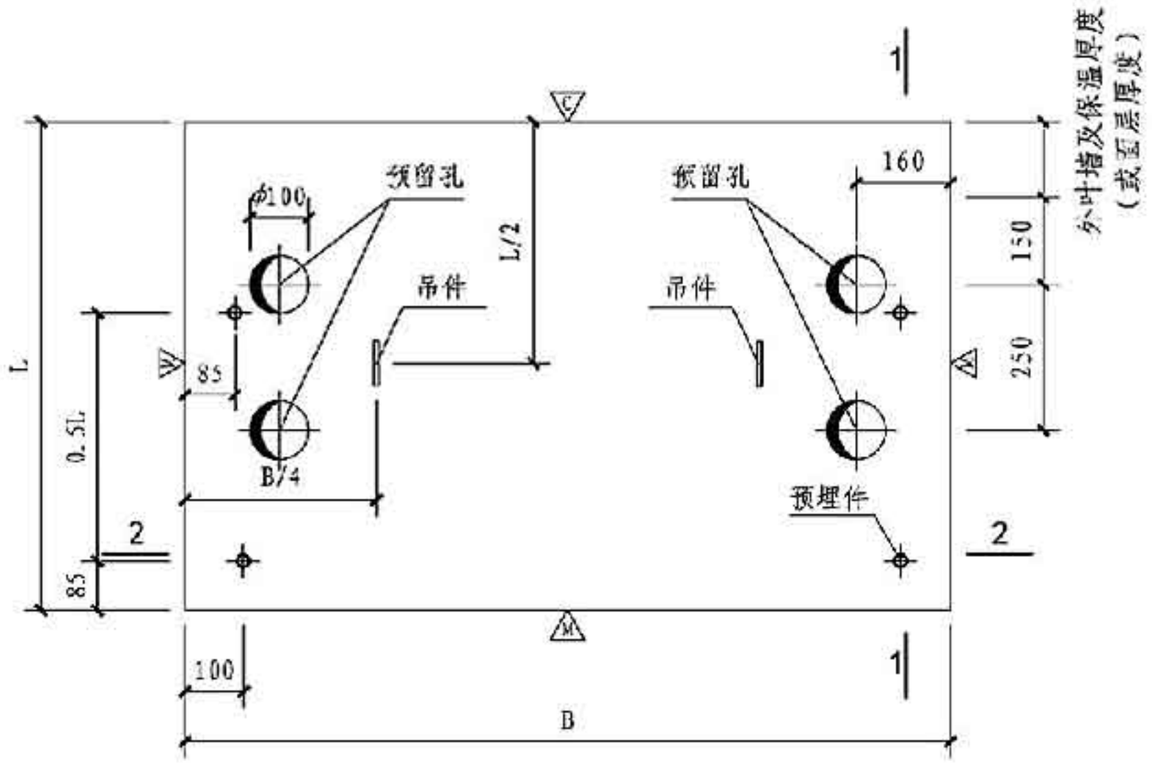

平面图

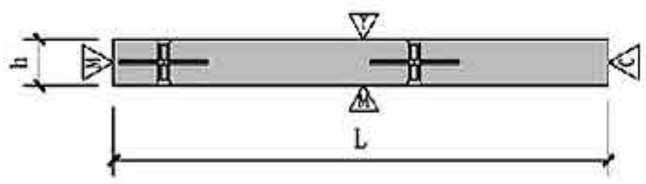

1-1

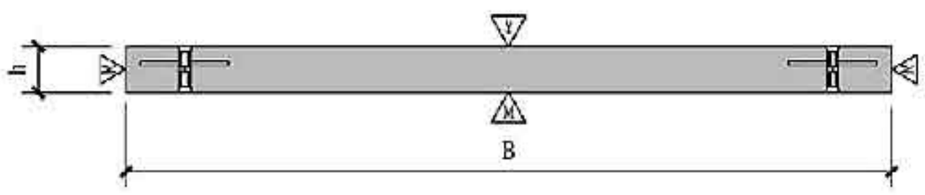

2-2

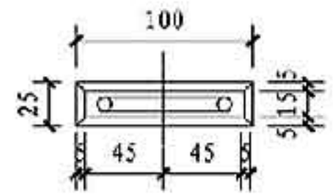

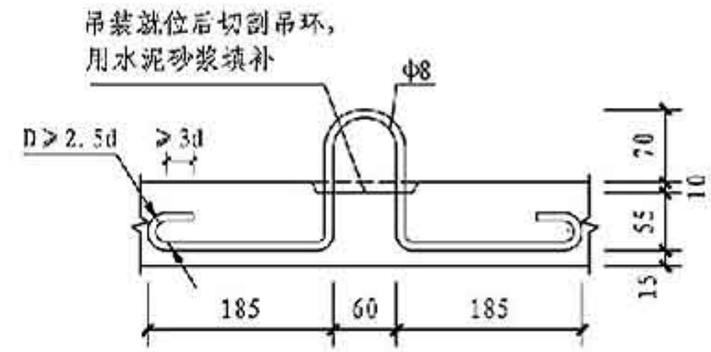

吊环

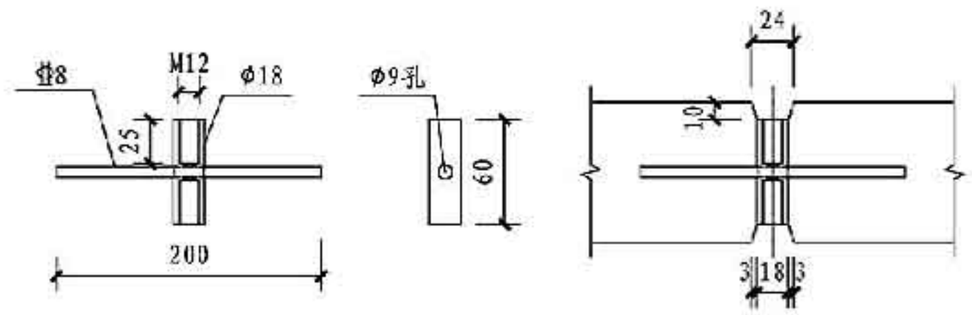

预埋件

注：1. 预制钢筋混凝土空调板的吊件可根据相应的标准和规范进行设计，当采用普通吊环作为吊件时，吊环应采用HPB300钢筋制作，严禁采用冷加工钢筋，吊点可设置为两个，位置如图中所示。

2. 预制钢筋混凝土空调板所用百叶预埋件宜采用优质碳素结构钢，也可采用其它材料的预埋件，当采用其他材料的预埋件时，可根据相应的标准和规范进行设计。预埋件位置由具体设计确定，预埋件表面应做防腐处理。

3. 预制钢筋混凝土空调板选用时，排水孔数量、位置、尺寸由具体设计确定，预制钢筋混凝土空调板安装后，在建筑面层施工时需要增加适当的坡度以利于排水，低端在排水孔一侧，坡度由具体设计确定。

预制钢筋混凝土空调板模板图（百叶）								图集号	15G368-1
审核	张建国	张建国	校对	于奇	于奇	设计	张超	张超	页	C06

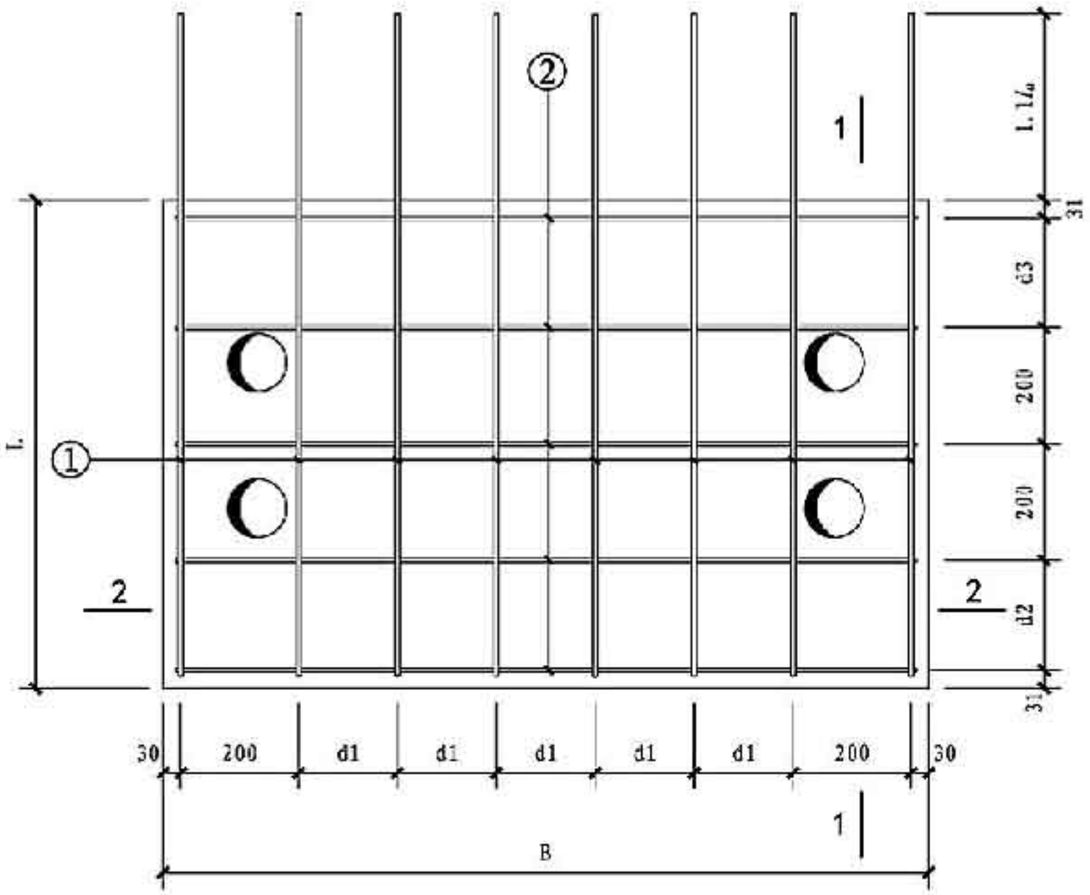

配筋图

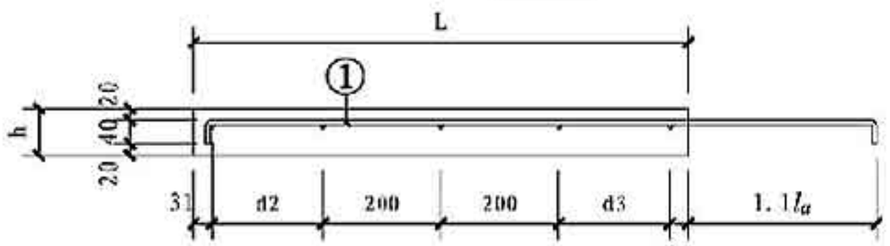

1—1

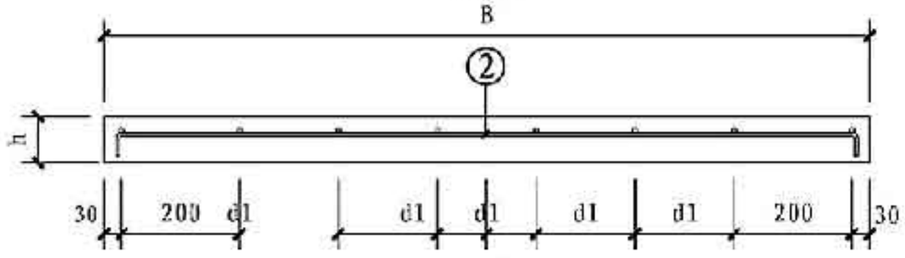

2—2

预制钢筋混凝土空调板配筋表

预制空调板编号	①			②		
	规格	加工尺寸（mm）	根数	规格	加工尺寸（mm）	根数
KTB-63-110	Φ8	40 918 40	7	Φ6	40 1060 40	4
KTB-63-120	Φ8	40 918 40	7	Φ6	40 1160 40	4
KTB-63-130	Φ8	40 918 40	8	Φ6	40 1260 40	4
KTB-73-110	Φ8	40 1018 40	7	Φ6	40 1060 40	5
KTB-73-120	Φ8	40 1018 40	7	Φ6	40 1160 40	5
KTB-73-130	Φ8	40 1018 40	8	Φ6	40 1260 40	5
KTB-74-110	Φ8	40 1028 40	7	Φ6	40 1060 40	5
KTB-74-120	Φ8	40 1028 40	7	Φ6	40 1160 40	5
KTB-74-130	Φ8	40 1028 40	8	Φ6	40 1260 40	5
KTB-84-110	Φ8	40 1128 40	7	Φ6	40 1060 40	5
KTB-84-120	Φ8	40 1128 40	7	Φ6	40 1160 40	5
KTB-84-130	Φ8	40 1128 40	8	Φ6	40 1260 40	5

注：1. ①号负弯矩筋伸入支座长度为1.1l_a。
2. d1为预制空调板按图中给定尺寸后计算的均布尺寸，d2、d3用来调节洞口与钢筋间距，d1、d2、d3尺寸均≤200mm。

预制钢筋混凝土空调板配筋表		图集号	15G368-1
审核 张建国	校对 刘志坦	设计 张超	页 C07

预制钢筋混凝土女儿墙编制说明

1 编制内容

1.1 本图集所编入的预制钢筋混凝土女儿墙(简称“预制女儿墙”)是安装在混凝土结构屋顶的构件，归纳了常用的预制女儿墙规格和类型，若选用条件发生改变，不可直接选用，应经计算复核后选用或参考。

1.2 本图集包括预制女儿墙的模板图、配筋图、节点连接详图等。

1.3 本图集预制女儿墙类型包括：夹心保温式女儿墙、非保温式女儿墙。

2 材料

2.1 预制女儿墙混凝土强度等级为C30，连接节点处混凝土强度等级与主体结构相同，且不低于C30。

2.2 钢筋采用HRB400（⌀）、HPB300（φ）钢筋。

2.3 钢材采用Q235-B钢材。

2.4 构件吊装用吊件、临时支撑用预埋件应符合国家现行有关标准的规定。

2.5 女儿墙密封材料等应满足国家现行有关标准及建筑专业的相关要求。

3 编制原则

3.1 基本规定

3.1.1 预制女儿墙设计高度为从屋顶结构标高算起，到女儿墙压顶的顶面为止，即其设计高度=女儿墙墙体高度+女儿墙压顶高度+接缝高度。

3.1.2 预制女儿墙长度可根据实际需求进行长度选择，本图集预制女儿墙（直板）编制了开间为3000mm、3300mm、3600mm、3900mm、4200mm、4500mm、4800mm七种尺寸，预制女儿墙（转角板）编制了开间为2400mm、2700mm、3000mm、3300mm、3600mm、3900mm、4200mm七种尺寸。

3.2 结构设计

3.2.1 安全等级为二级，结构重要性系数γ_0=1.0，设计使用年限为50年。

3.2.2 预制女儿墙钢筋保护层厚度按20mm设计，各地区按照环境类别不同可相应调整，但应另行设计。

3.2.3 预制女儿墙的永久荷载为其自重（包括墙身及压顶），计算时混凝土容重取25kN/m³；女儿墙可变荷载为其表面所受风荷载，按《建筑结构荷载规范》GB 50009-2012 中的相关规定进行计算，风荷载标准值w_k为3.69kN/m²，若实际计算大于该值，需另行设计；施工和检修荷载按1.0kN/m设计。

3.2.4 预制女儿墙施工阶段验算应综合考虑构件的脱模、运输、吊装等环节的最不利工况条件下的荷载组合，运输吊运时动力系数的取值为1.5，脱模时动力系数取值为1.2；同条件养护的混凝土立方体试件抗压强度达到设计混凝土强度等级值的75%时，方可脱模。

3.2.5 预制钢筋混凝土女儿墙裂缝控制等级为三级，在使用阶段最大裂缝宽度允限值为0.2mm。

3.3 连接设计及连接构造

3.3.1 剪力墙后浇段延伸至女儿墙顶（压顶下）作为女儿墙的支座，女儿墙下端的浆锚连接仅作为构造连接。

3.3.2 本图集预制女儿墙与后浇混凝土结合面做成粗糙面，且凹凸应不小于4mm。

3.3.3 本图集预制女儿墙模板图中表示了外露钢筋，预制构件外露钢筋的定位在配筋图中详细标注，构件生产厂家组装模板时，应同时查阅模板图和配筋图。

3.3.4 夹心保温式女儿墙内外叶墙连接由具体工程补充设计。

3.3.5 本图集节点详图部分仅列出了工程中的典型做法，如有成熟工程经验，也可由设计人另行设计。

4 规格及编号

NEQ-××-××××

- NEQ：预制女儿墙
- ××：预制女儿墙类型分J1、J2、Q1、Q2型
- ××：预制女儿墙长度(dm)
- ××：预制女儿墙高度(dm)

预制女儿墙类型中：J1型代表夹心保温式女儿墙（直板）；J2型代表夹心保温式女儿墙（转角板）；Q1型代表非保温式女儿墙（直板）；Q2型代表非保温式女儿墙（转角板）。

预制女儿墙高度从屋顶结构层标高算起600mm高表示为06，1400mm高表示为14。

【例1】 NEQ-J2-3314：该编号预制女儿墙是指夹心保温式女儿墙（转角板），单块女儿墙放置的轴线尺寸为3300mm（女儿墙长度为：直段3520mm，转角段590mm），高度为1400mm（见图1）。

【例2】 NEQ-Q1-3006：该编号预制女儿墙是指全预制式女儿墙（直板），单块女儿墙长度为2980mm，高度为600mm。

5 预制钢筋混凝土女儿墙选用方法

5.1选用步骤：

（1）确定各参数与本图集选用范围保持一致。

（2）核对预制女儿墙的荷载条件，并明确女儿墙的支座为结构顶层剪力墙后浇段向上延伸段。

（3）根据建筑顶层预制外墙板的布置、建筑轴线尺寸和后浇段尺寸，确定预制女儿墙编号。

（4）根据图集预埋件规格和工程实际选用预埋件，并根据工程具体情况增加其他预埋件。

（5）根据图集中给出的重量及吊点位置，结合构件生产单位、施工安装要求选用预制女儿墙吊件类型及尺寸。

（6）如需补充预制女儿墙预留设备孔洞及管线，需结合设备图纸补充。

（7）内外叶板拉结件布置图由设计人员补充设计。

5.2 选用示例

已知条件：某住宅楼女儿墙采用夹心保温式女儿墙，安全等级为二级，从屋顶结构层标高算起高度为1400mm，风荷载标准值w_k为3.5kN/m²，女儿墙长见图1，配筋为构造配筋。

选用结果：根据图1所示的尺寸，本图集的NEQ-J1-3014和NEQ-J2-3314符合要求，可直接选用；

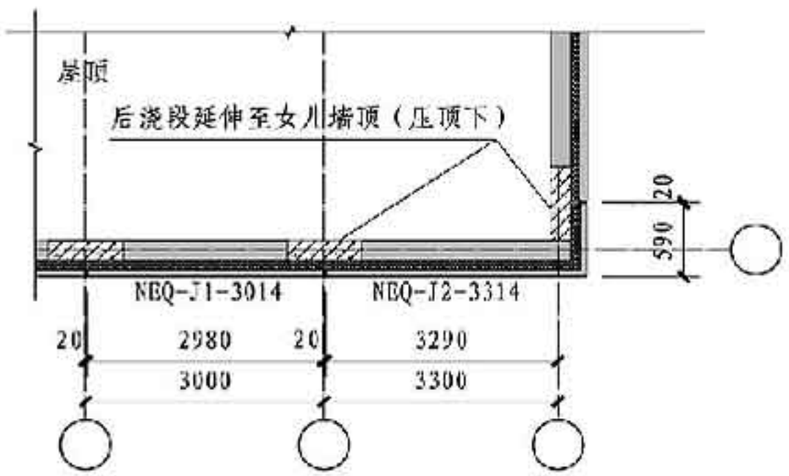

图1 预制女儿墙平面布置图

6 制作、运输及堆放要求

6.1 构件制作

6.1.1 钢筋应有产品合格证，并应按有关标准规定进行复验，质量应符合现行有关标准的规定。

6.1.2 构件加工制作前，应仔细核对建筑专业及设备专业图纸，如有遗漏，要求设计补充管线预埋图纸，并与本图集配筋图集协调。管线预埋应避开预制女儿墙钢筋。

6.1.3 构件浇筑成型前，模具、脱模剂涂刷、钢筋成品（骨架）质量、保护层控制措施、预留孔道、配件和埋件等应逐一进行隐蔽验收，符合有关标准规定和设计文件要求后方可浇筑混凝土。

6.1.4 根据实际情况均匀振捣，要求均匀密实，振捣时应避开钢筋、埋件、管线、面砖等；对于重要勿碰部位应提前做好标记。

6.2 构件脱模

6.2.1 同条件养护的混凝土立方体试件抗压强度达到设计混凝土强度等级值的75%时，方可脱模；严禁松动或旋转预埋件。

6.2.2 构件生产单位、施工单位与设计单位协调确定吊件形式，按国家现行有关标准确定吊装动力系数及安全系数，计算吊车承载力，按本图集中提供的吊点位置预埋吊件，如有可靠经验可另行设计。

6.3 运输要求

6.3.1 构件生产单位应制定预制构件的运输与堆放方案，运输构件时应采取防止构件损坏措施，防止构件移动、倾倒、变形等，除本图集给出的运输和堆放形式外，如有其他可靠经验也可采用其他堆放形式。

6.3.2 预制构件运输时，车上应设有专用架，且有可靠的稳定构件措施。预制构件混凝土强度达到设计强度时方可运输。

6.3.3 预制构件运输时，应采用木材或混凝土块作为支撑物，构件接触部位用柔性垫片填实，支撑牢固不得有松动。

6.4 现场堆放要求

6.4.1 预制构件运送到施工现场后，应按规格、品种、吊装顺序分别设置堆场。现场堆放场应设置在吊车工作范围内，宜为正吊，堆垛之间宜设置通道。

6.4.2 现场运输道路和堆放堆场应平整坚实，并有排水措施。运输车辆进入施工现场的道路，应满足预制构件的运输要求。卸放、吊装工作范围内，不得有障碍物，并应有满足预制构件周转使用的场地。

6.4.3 预制女儿墙可采用平放方式，在堆置预制女儿墙时，板下部两端垫置100mm×100mm垫木，垫木放置位置在1/5L～1/4L（L为预制板总长度）。层与层之间应垫平、垫实，各层支垫应上下对齐，不同板号应分别堆放，堆放高度不应大于5层。堆放方式见图2。

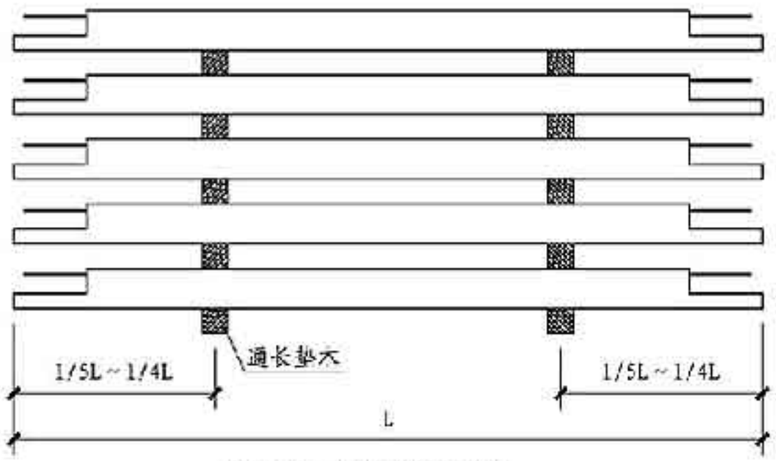

图2 女儿墙堆放示意图

7 施工要求

7.1 预制女儿墙吊装前，应进行试吊装，起吊时绳索与预制件的水平夹角宜为55°～65°。

7.2 在预制女儿墙安装校正过程中，板内斜撑杆以一根调整垂直度为准，待校正完毕后再紧固另一根，不可两根均在紧固状态下进行调整。

7.3 任何情况下，不得将预制女儿墙上的外伸钢筋弯曲或割除，以保证结构的安全性。

8 质量检验

8.1 预制女儿墙质量验收应符合国家标准《混凝土结构工程施工质量验收规范》GB 50204-2015、《装配式混凝土结构技术规程》JGJ 1-2014等现行国家标准的有关规定。

8.2 预制女儿墙应按《混凝土结构工程施工质量验收规范》GB 50204-2015的有关规定进行结构性能检验。

9 其他

9.1 详图索引方法

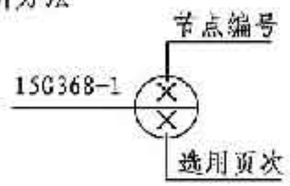

9.2 本图集尺寸除特殊注明外，均以毫米（mm）为单位。

9.3 符号

编号	功能	图例
M1	调节标高用埋件	⊠
M2	吊装用埋件 脱模斜撑用埋件	⊗
M3	板板连接用埋件 楼板拉结用埋件	⊠
M4	后装栏杆用埋件	⊠

夹心保温式女儿墙选用表(直板)

编号	长度L(mm)	L1(mm)	L2(mm)	L3(mm)	L4(mm)	板厚(mm)	高(mm)	重量(t)
NEQ-J1-3014	2980	1200	600	1540	-	290	1210	1.67
NEQ-J1-3314	3280	1350	700	1640	-	290	1210	1.87
NEQ-J1-3614	3580	1500	700	1940	-	290	1210	2.07
NEQ-J1-3914	3880	1650	800	2040	-	290	1210	2.26
NEQ-J1-4214	4180	1050	900	2140	1500	290	1210	2.46
NEQ-J1-4514	4480	1200	900	2440	1500	290	1210	2.66
NEQ-J1-4814	4780	1350	1000	2540	1500	290	1210	2.85

预埋件表

编号	功能	图例	规格	NEQ-J1-3014	NEQ-J1-3314	NEQ-J1-3614	NEQ-J1-3914	NEQ-J1-4214	NEQ-J1-4514	NEQ-J1-4814
M1	调节标高用埋件	⊠	50×50×5	2	2	2	2	2	2	2
M2	吊装用埋件	⊗	M16 埋深150	4	4	4	4	4	4	4
	脱模斜撑用埋件		M16 埋深100	8	8	8	8	8	8	8
M3	板板连接用埋件	⊠	M14 埋深45	6	6	6	6	6	6	6
	模板拉结用埋件			6	6	6	6	6	6	6

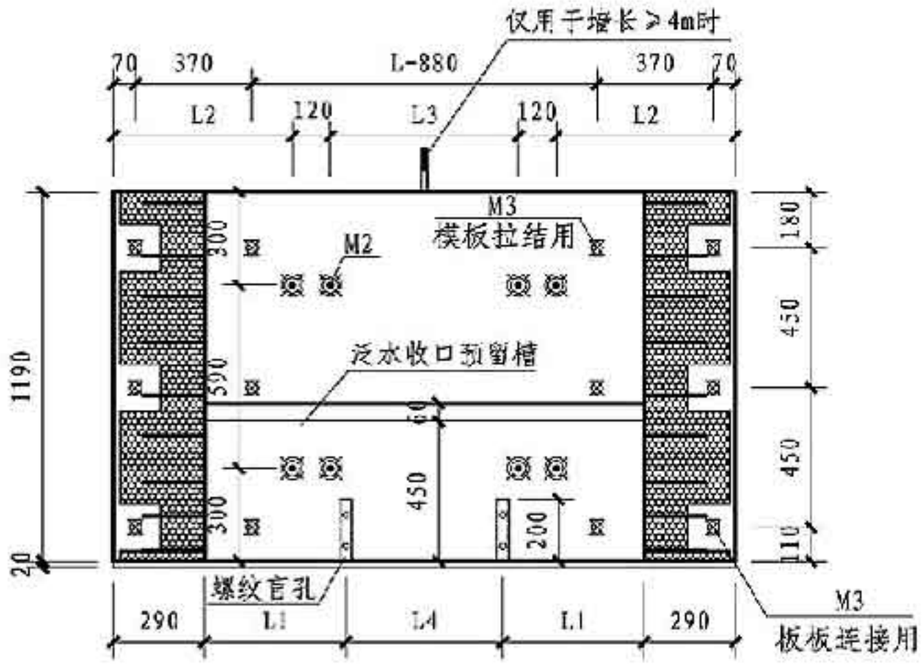

背立面图

注：当女儿墙长度取值<4m时，螺纹盲孔仅居中设置一个。

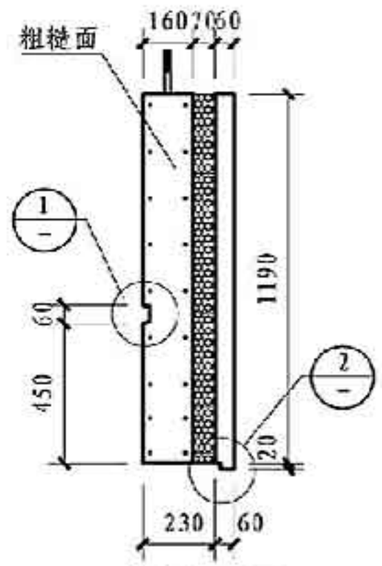

左侧立面图

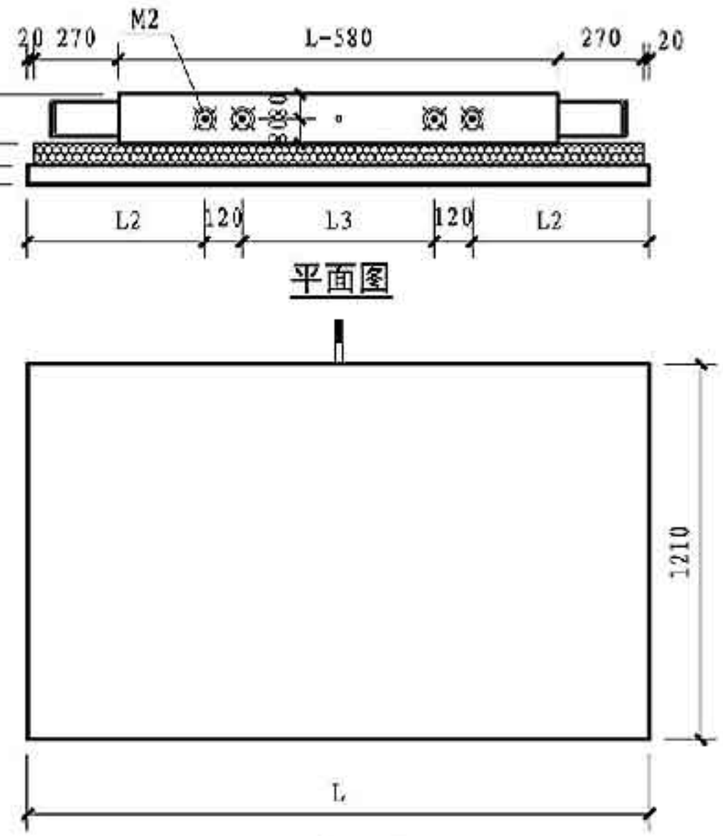

平面图

正立面图

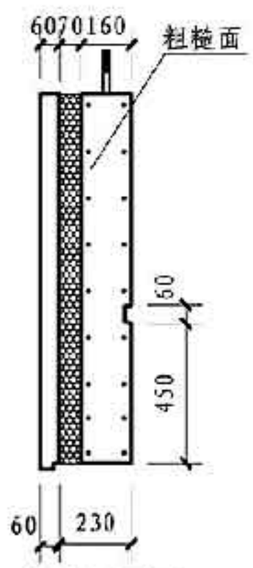

右侧立面图

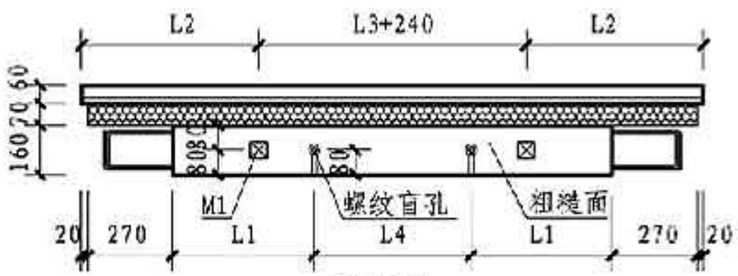

底面图

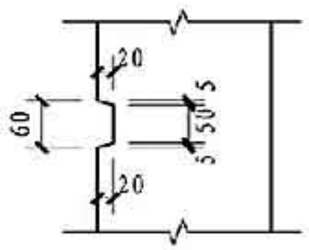

① 泛水收口预留槽

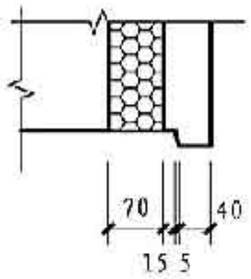

②

夹心保温式女儿墙(1.4m)墙身模板图(直板)								图集号	15G368-1
审核	王润东	王润东	校对	张振龙	张振龙	设计	方星	方星	页	D04

夹心保温式女儿墙板配筋表(直板)

板编号	①			②			③			④			⑤		
	规格	加工尺寸	数量	规格	加工尺寸	数量	规格	加工尺寸	数量	规格	加工尺寸	数量	规格	加工尺寸	数量
NEQ-J1-3014	Φ8	1150	26	Φ8	120 2800 120	18	Φ6	1150	16	Φ6	2940	9	Φ20	540	-
NEQ-J1-3314	Φ8		30	Φ8	120 3100 120	18	Φ6		17	Φ6	3240	9	Φ20		-
NEQ-J1-3614	Φ8		32	Φ8	120 3400 120	18	Φ6		19	Φ6	3540	9	Φ20		-
NEQ-J1-3914	Φ8		36	Φ8	120 3700 120	18	Φ6		20	Φ6	3840	9	Φ20		-
NEQ-J1-4214	Φ8		38	Φ8	120 4000 120	18	Φ6		22	Φ6	4140	9	Φ20		1
NEQ-J1-4514	Φ8		42	Φ8	120 4300 120	18	Φ6		23	Φ6	4440	9	Φ20		1
NEQ-J1-4814	Φ8		44	Φ8	120 4600 120	18	Φ6		25	Φ6	4740	9	Φ20		1

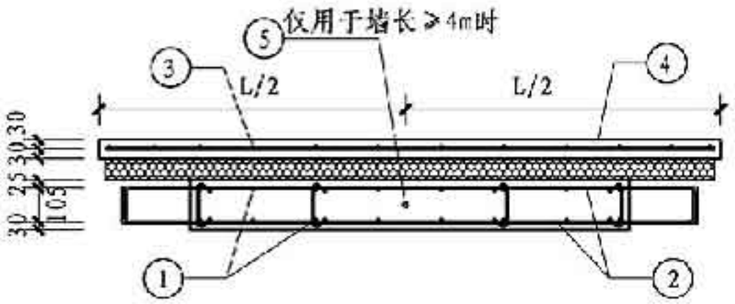

1-1 剖面图(直角板)

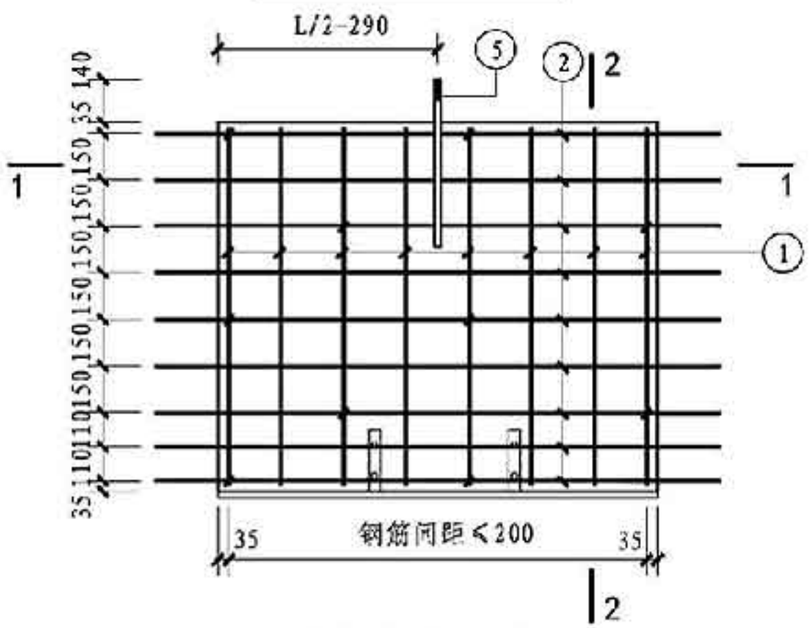

内叶板配筋图(直板)

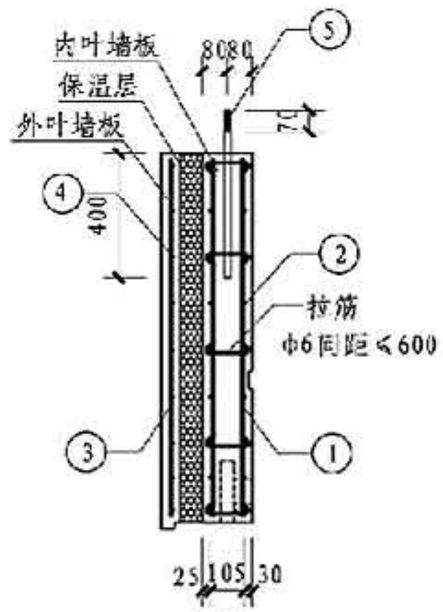

2-2

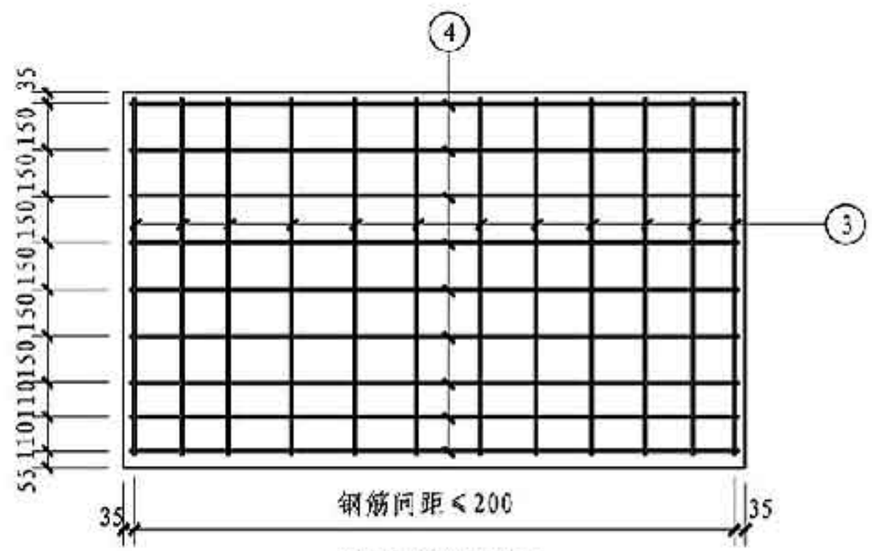

外叶板配筋图

注：图中L为单块预制女儿墙长，L取值参见D04页。

夹心保温式女儿墙(1.4m)墙身配筋图(直板)								图集号	15G368-1
审核	王润东	王润东	校对	张根龙	张根龙	设计	方星	方星	页	D05

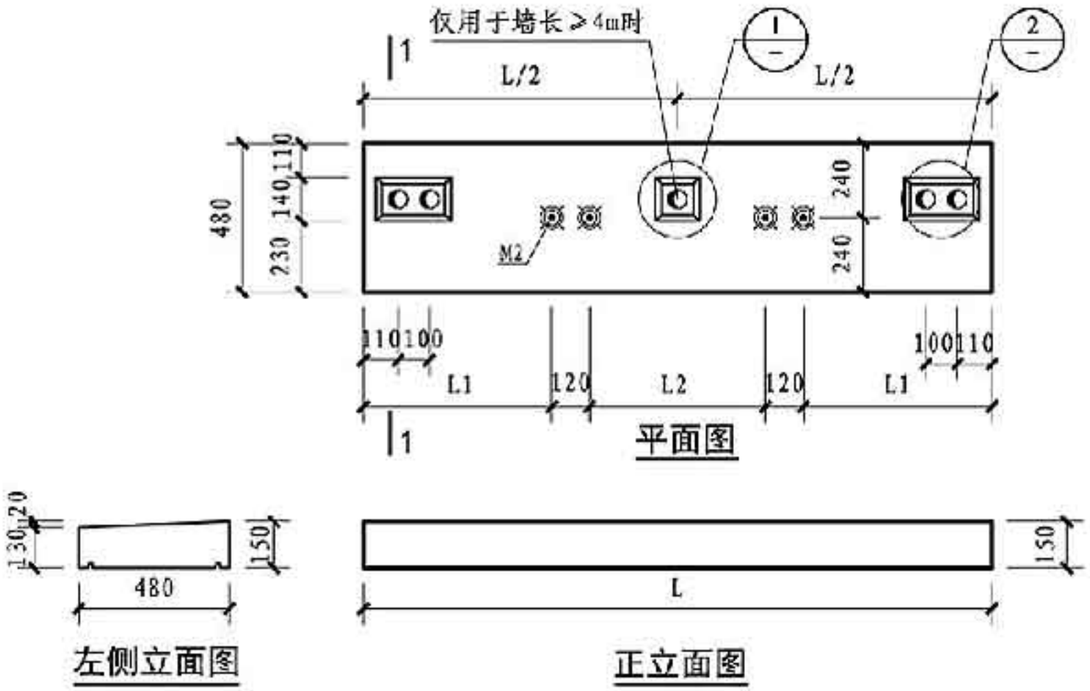

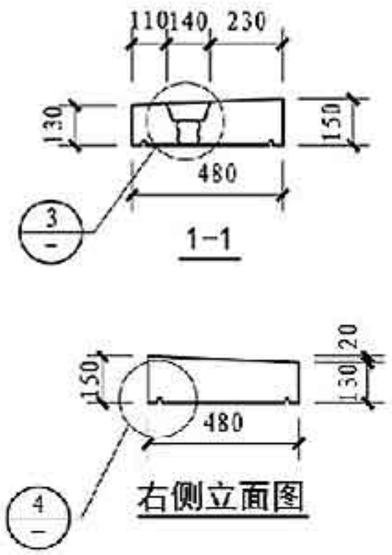

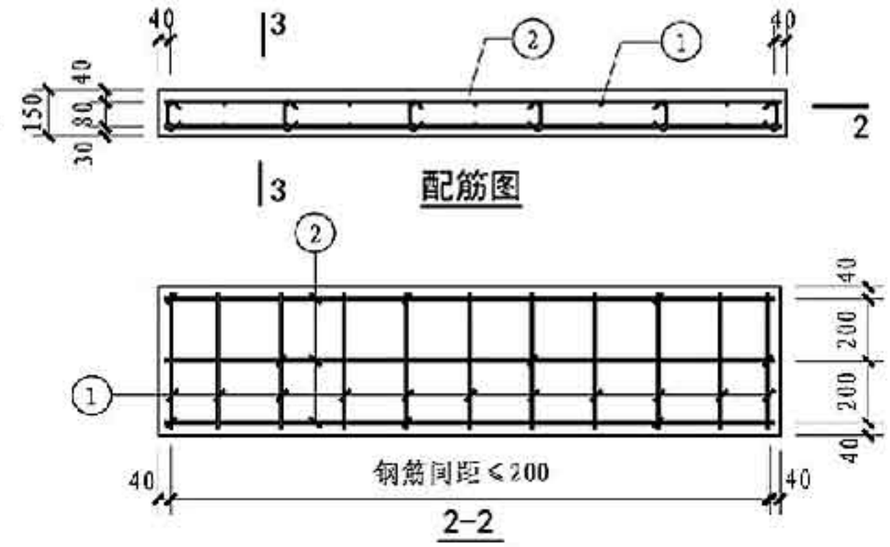

预埋件表

编号	功能	图例	规格	NEQ-J1-3014	NEQ-J1-3314	NEQ-J1-3614	NEQ-J1-3914	NEQ-J1-4214	NEQ-J1-4514	NEQ-J1-4814
M2	脱模吊装用埋件	⊗	M16 埋深100	4	4	4	4	4	4	4

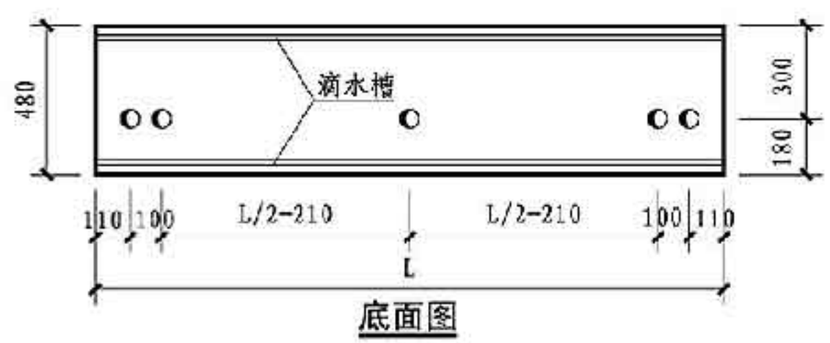

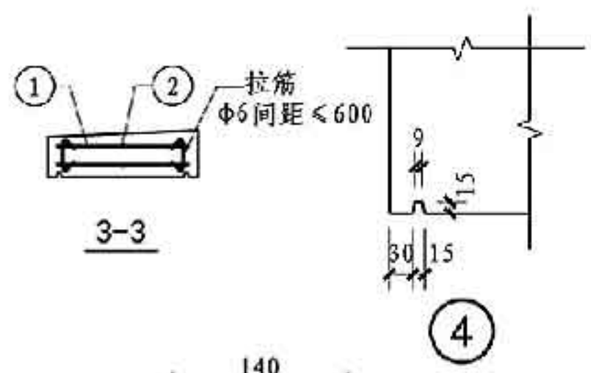

夹心保温式女儿墙压顶配筋表(直板)

板编号	①			②		
	规格	加工尺寸	数量	规格	加工尺寸	数量
NEQ-J1-3014	Φ6	440	32	Φ6	2940	6
NEQ-J1-3314	Φ6		34	Φ6	3240	6
NEQ-J1-3614	Φ6		38	Φ6	3540	6
NEQ-J1-3914	Φ6		40	Φ6	3840	6
NEQ-J1-4214	Φ6		44	Φ6	4140	6
NEQ-J1-4514	Φ6		46	Φ6	4440	6
NEQ-J1-4814	Φ6		50	Φ6	4740	6

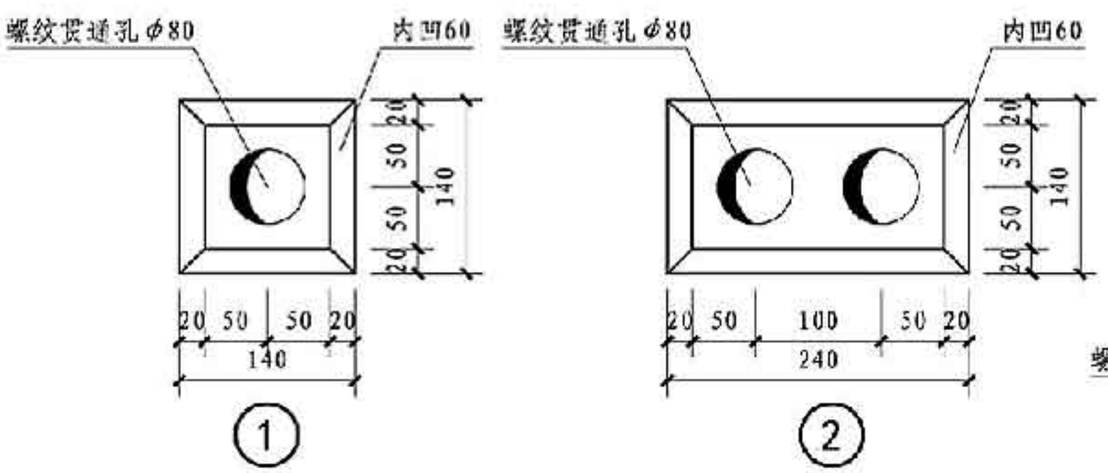

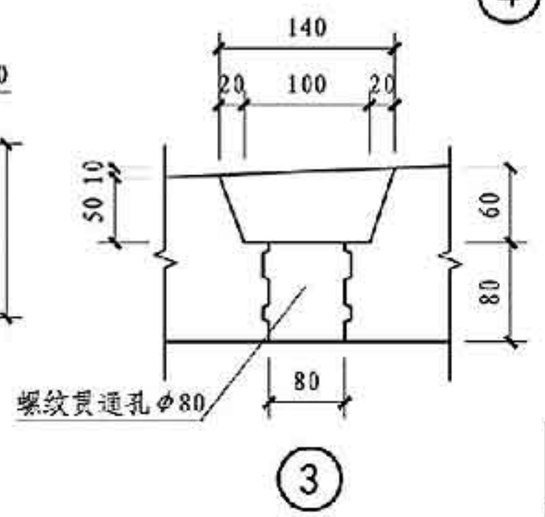

夹心保温式女儿墙压顶选用表(直板)

女儿墙编号	L(mm)	L1(mm)	L2(mm)	高(mm)	重量(t)
NEQ-J1-3014	2980	650	1440	150(130)	0.50
NEQ-J1-3314	3280	750	1540	150(130)	0.55
NEQ-J1-3614	3580	850	1640	150(130)	0.60
NEQ-J1-3914	3880	850	1940	150(130)	0.65
NEQ-J1-4214	4180	950	2040	150(130)	0.70
NEQ-J1-4514	4480	950	2340	150(130)	0.75
NEQ-J1-4814	4780	1050	2440	150(130)	0.80

夹心保温式女儿墙(1.4m)压顶模板图及配筋图(直板)								图集号	15G368-1
审核	王润东	王润东	校对	张振龙	张振龙	设计	方星	方星	页	D06

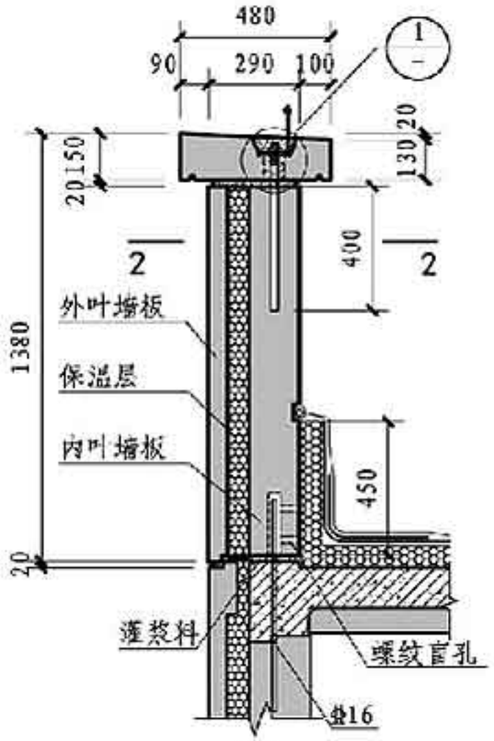

1—1

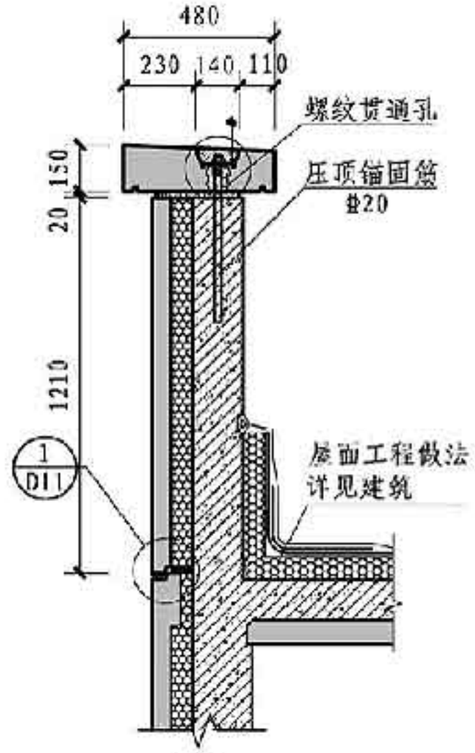

3—3

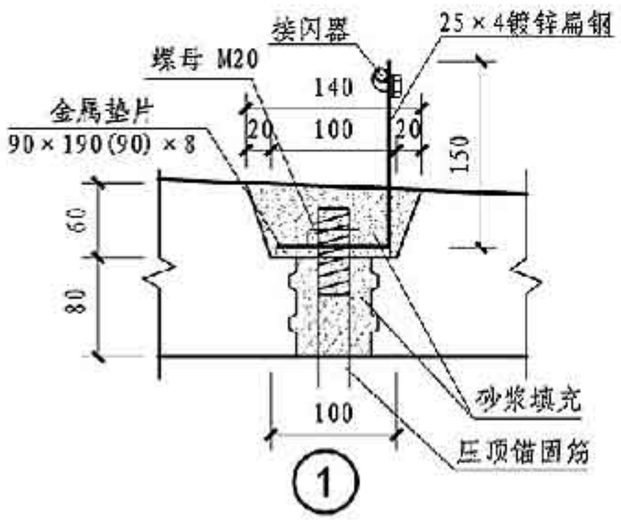

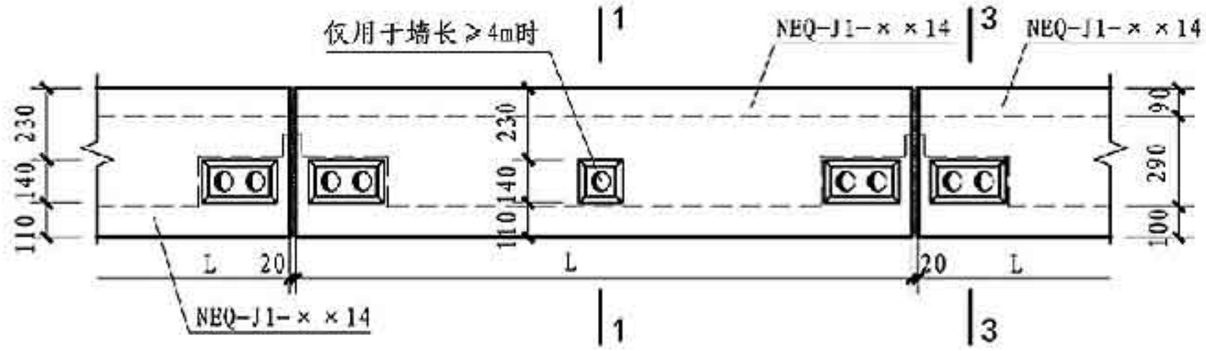

女儿墙(压顶)平面节点图

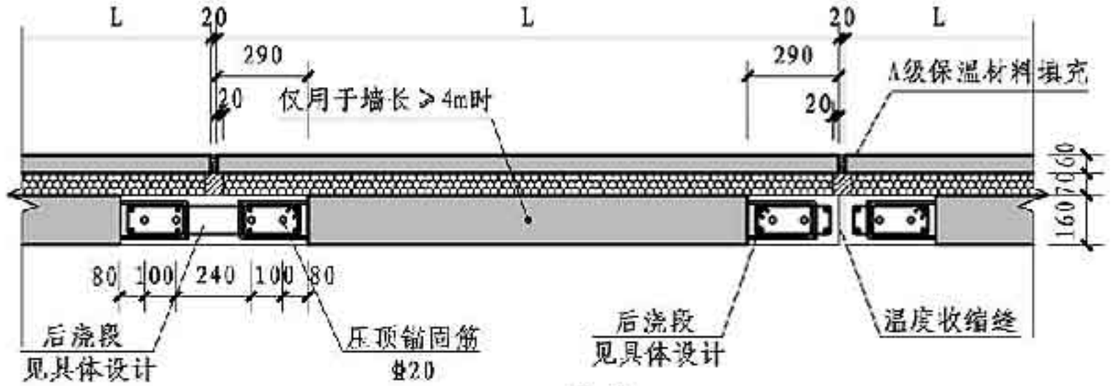

2—2

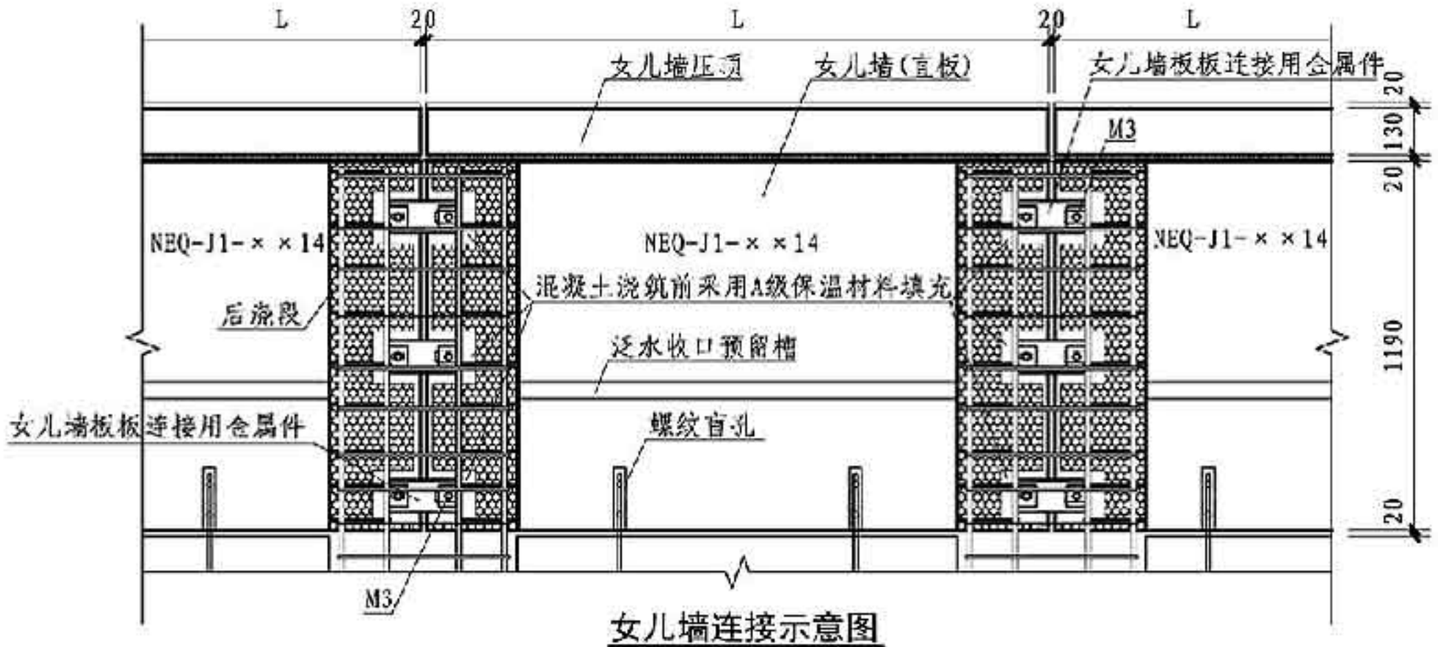

女儿墙连接示意图

注：1. 预制女儿墙内侧在设计要求的泛水高度处设凹槽，保温及防水等做法参见建筑设计要求。
2. 排水口根据建筑要求预留布置，本图未标示。
3. 后浇段的纵筋在屋面以下锚入剪力墙内，其锚固长度应≥1.2l_a。在外墙转角处，若现浇段锚筋下无暗柱和圈梁时，现浇段的箍筋需同主筋一并延入剪力墙内。
4. 每块预制女儿墙在内叶墙板连接处需设置一道宽20mm的温度收缩缝。
5. 根据电气专业设计要求，需设置避雷指施时，在预制女儿墙压顶端部按相关规范设置避雷设施，且3-3剖面图中的通孔内直径20钢筋采用扁钢25×4与后浇段纵筋焊接，形成通路，且需符合相关避雷设计要求。接闪器间距及数量由电气及相关专业设计确定。
6. 图中L为单块预制女儿墙长，L取值参见D04页。

夹心保温式女儿墙(1.4m)构造及安装详图(直板)								图集号	15G368-1
审核	王润东	王润东	校对	张振龙	张振龙	设计	方星	方星	页	D07

夹心保温式女儿墙选用表(转角板)

女儿墙编号	L(mm)	L1(mm)	L2(mm)	L3(mm)	L4(mm)	L5(mm)	板厚(mm)	高(mm)	重量(t)
NEQ-J2-2414	2620	1100	600	300	1480	-	290	1210	1.61
NEQ-J2-2714	2920	1250	700	400	1580	-	290	1210	1.81
NEQ-J2-3014	3220	1400	800	500	1680	-	290	1210	2.00
NEQ-J2-3314	3520	1550	800	500	1980	-	290	1210	2.20
NEQ-J2-3614	3820	1700	800	600	2180	-	290	1210	2.39
NEQ-J2-3914	4120	1100	900	600	2380	1500	290	1210	2.59
NEQ-J2-4214	4420	1250	1000	700	2480	1500	290	1210	2.79

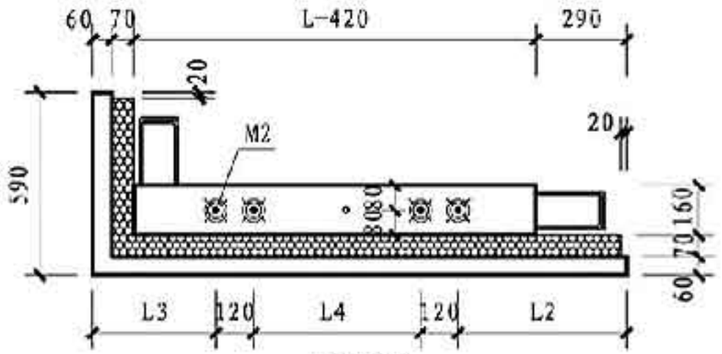

平面图

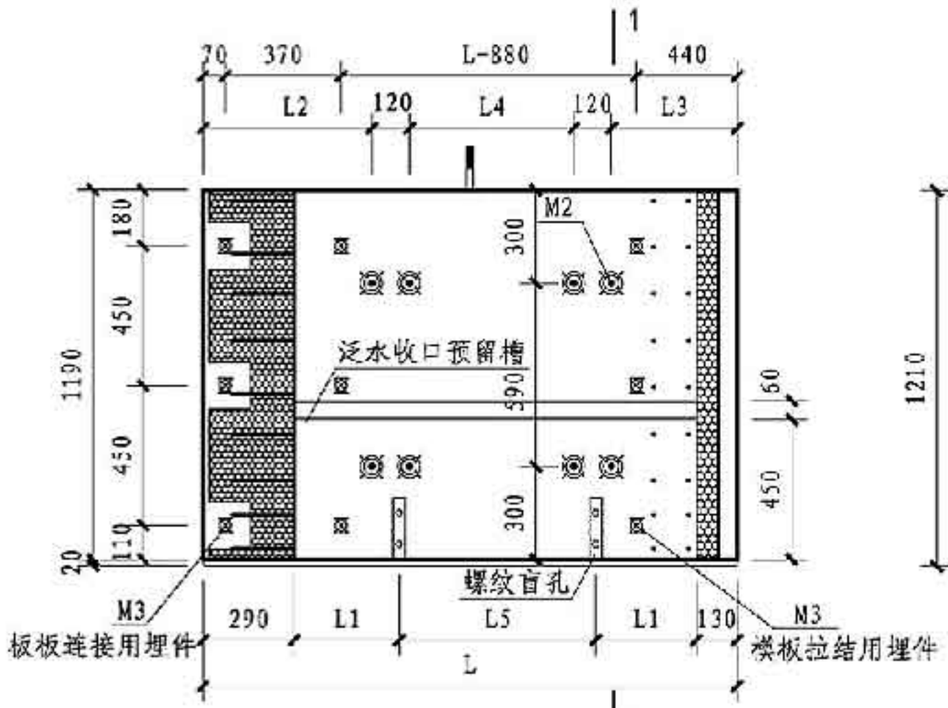

背立面图

注：当女儿墙长度取值<4m时，螺纹盲孔仅设置一个。

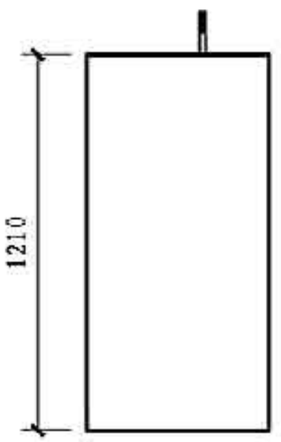

左侧立面图

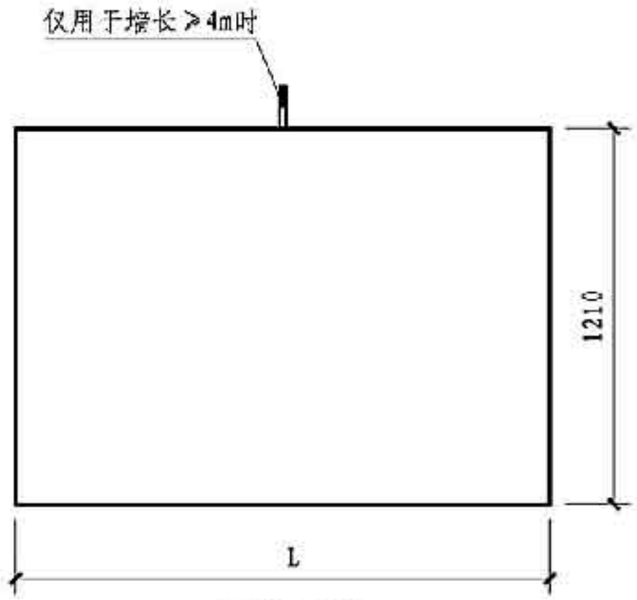

正立面图

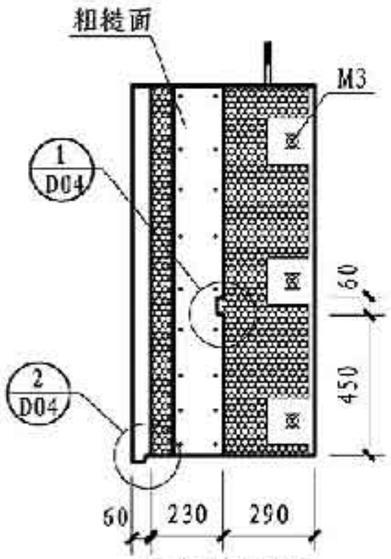

右侧立面图

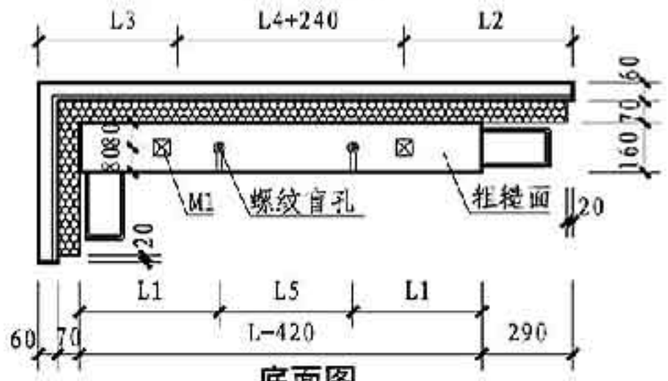

底面图

预埋件表

编号	功能	图例	规格	NEQ-J2-2414	NEQ-J2-2714	NEQ-J2-3014	NEQ-J2-3314	NEQ-J2-3614	NEQ-J2-3914	NEQ-J2-4214
M1	调节标高用埋件	⊠	50x50x5	2	2	2	2	2	2	2
M2	吊装用埋件	⊗	M16 埋深150	4	4	4	4	4	4	4
	脱模斜撑用埋件		M16 埋深100	8	8	8	8	8	8	8
M3	板板连接用埋件	⊠	M14 埋深45	6	6	6	6	6	6	6
	模板拉结用埋件			6	6	6	6	6	6	6

夹心保温式女儿墙(1.4m)墙身模板图(转角板)		图集号	15G368-1
审核 王润东	校对 张振龙	设计 方星	页 D08

夹心保温式女儿墙板配筋表(转角板)

板编号	①			②			③			④			⑤			⑥			⑦		
	规格	加工尺寸	数量	规格	加工尺寸	数量	规格	加工尺寸	数量	规格	加工尺寸	数量	规格	加工尺寸	数量	规格	加工尺寸	数量	规格	加工尺寸	数量
NEQ-J2-2414	Φ8	1150	24	Φ6	1150	18	Φ8	120 2380 120 340	9	Φ8	120 2360 120	9	Φ6	2570 540	9	Φ8	120 325 120	9	Φ20	540	–
NEQ-J2-2714	Φ8		28	Φ6		20	Φ8	120 2680 120 340	9	Φ8	120 2660 120	9	Φ6	2870 540	9	Φ8		9	Φ20		–
NEQ-J2-3014	Φ8		30	Φ6		21	Φ8	120 2980 120 340	9	Φ8	120 2960 120	9	Φ6	3170 540	9	Φ8		9	Φ20		–
NEQ-J2-3314	Φ8		34	Φ6		23	Φ8	120 3280 120 340	9	Φ8	120 3260 120	9	Φ6	3470 540	9	Φ8		9	Φ20		–
NEQ-J2-3614	Φ8		36	Φ6		24	Φ8	120 3580 120 340	9	Φ8	120 3560 120	9	Φ6	3770 540	9	Φ8		9	Φ20		–
NEQ-J2-3914	Φ8		40	Φ6		26	Φ8	120 3880 120 340	9	Φ8	120 3860 120	9	Φ6	4070 540	9	Φ8		9	Φ20		1
NEQ-J2-4214	Φ8		42	Φ6		27	Φ8	120 4180 120 340	9	Φ8	120 4160 120	9	Φ6	4370 540	9	Φ8		9	Φ20		1

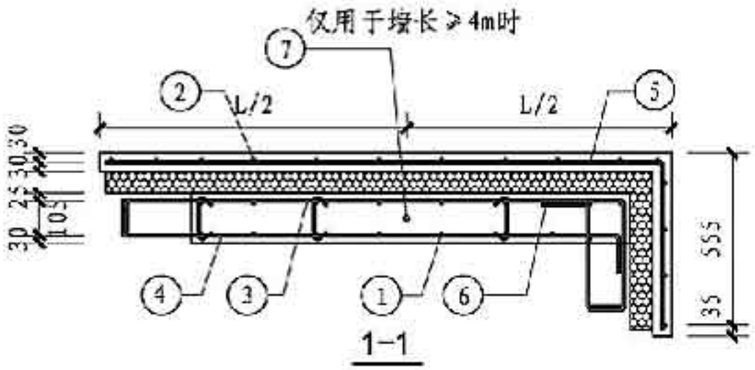

1-1

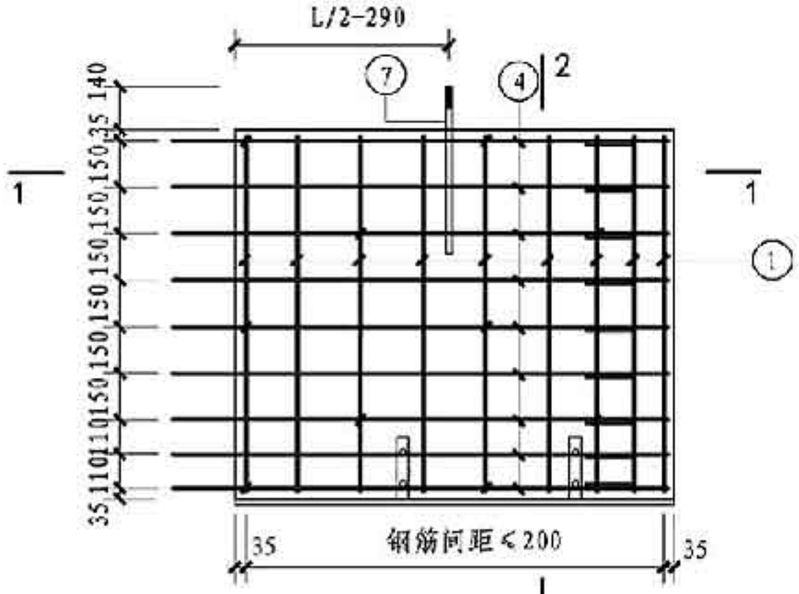

内叶板配筋图

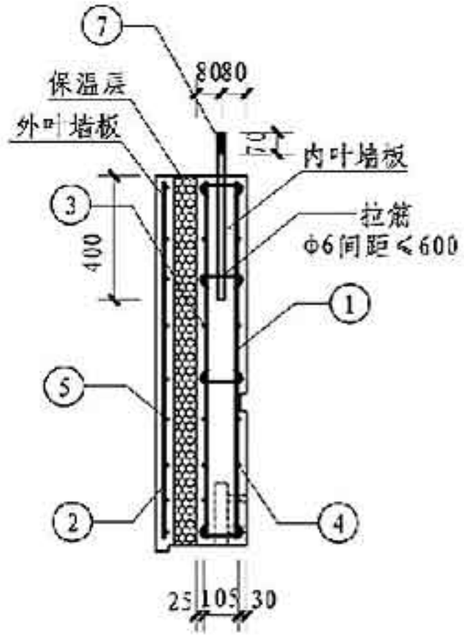

2-2

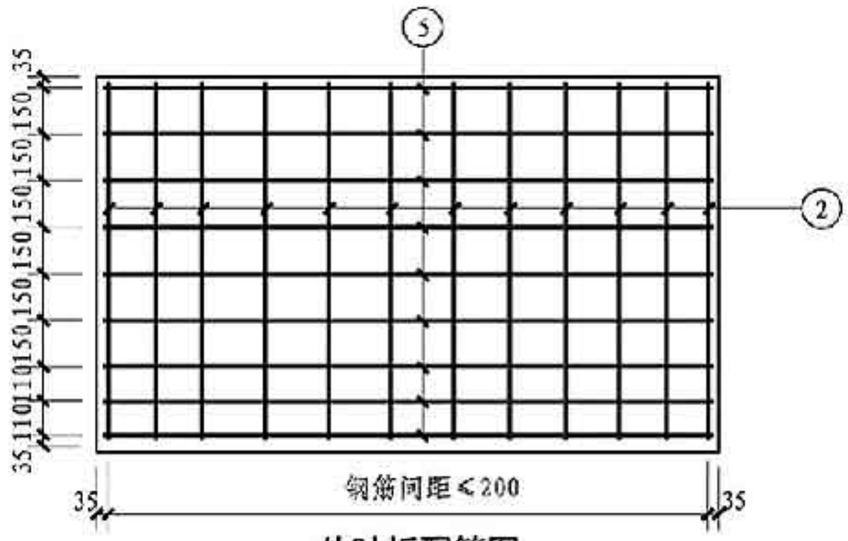

外叶板配筋图

注：图中L为单块预制女儿墙长，L取值参见D04页。

夹心保温式女儿墙(1.4m)墙身配筋图(转角板)	图集号	15G368-1
审核 王润东 校对 张振龙 设计 方星	页	D09

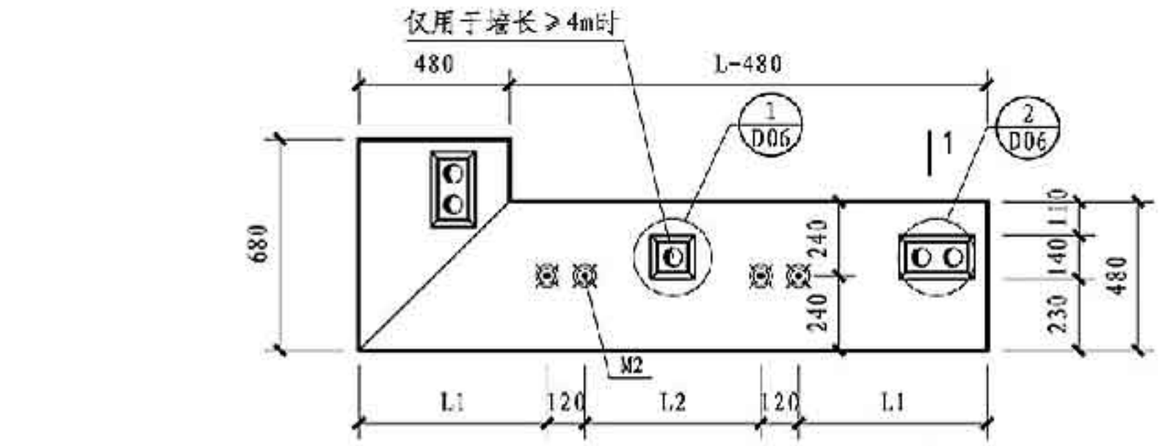

平面图

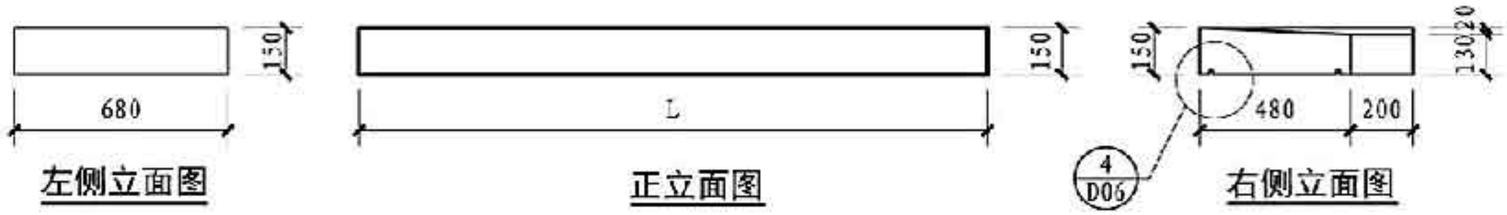

左侧立面图　　正立面图　　右侧立面图

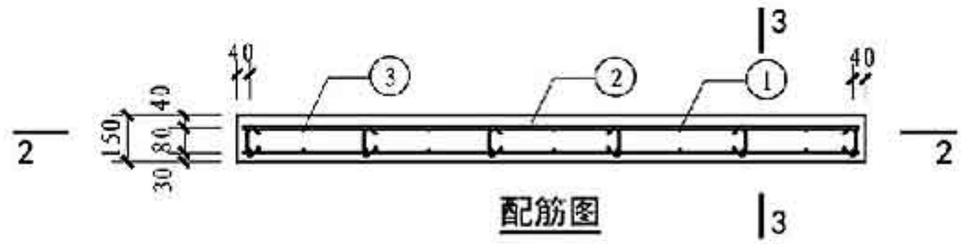

配筋图

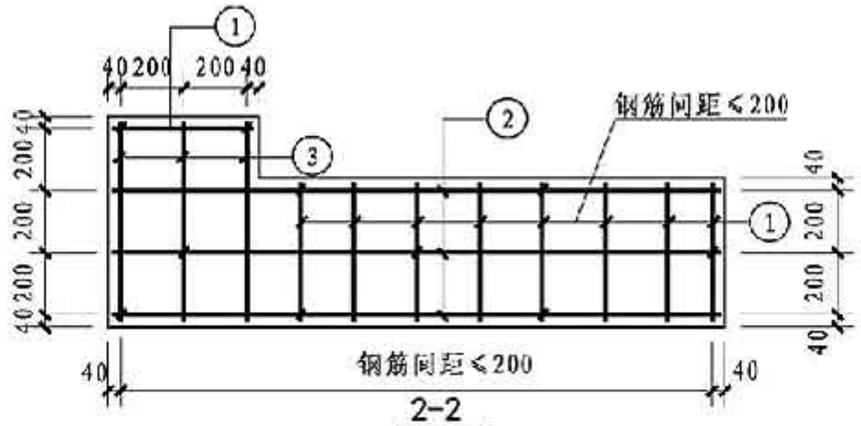

2-2

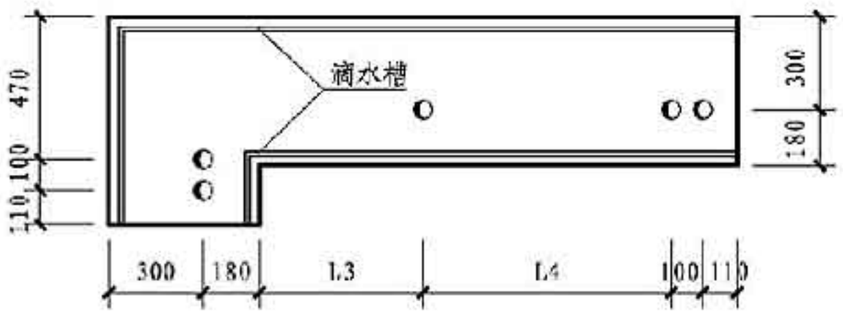

底面图

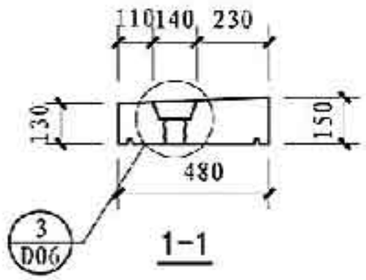

1-1

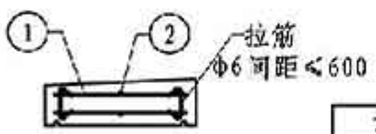

3-3

夹心保温式女儿墙板配筋表(转角板)

板编号	①			②			③		
	规格	加工尺寸	数量	规格	加工尺寸	数量	规格	加工尺寸	数量
NEQ-J2-2414	Φ6	440	26	Φ6	2670	6	Φ6	640	6
NEQ-J2-2714	Φ6	440	28	Φ6	2970	6	Φ6		6
NEQ-J2-3014	Φ6	440	32	Φ6	3270	6	Φ6		6
NEQ-J2-3314	Φ6	440	34	Φ6	3570	6	Φ6		6
NEQ-J2-3614	Φ6	440	38	Φ6	3870	6	Φ6		6
NEQ-J2-3914	Φ6	440	40	Φ6	4170	6	Φ6		6
NEQ-J2-4214	Φ6	440	44	Φ6	4470	6	Φ6		6

夹心保温式女儿墙压顶选用表(转角板)

女儿墙编号	L(mm)	L1(mm)	L2(mm)	L3(mm)	L4(mm)	高(mm)	重量(t)
NEQ-J2-2414	2710	500	1470	-	-	150(130)	0.47
NEQ-J2-2714	3010	600	1570	-	-	150(130)	0.52
NEQ-J2-3014	3310	700	1670	-	-	150(130)	0.57
NEQ-J2-3314	3610	700	1970	-	-	150(130)	0.62
NEQ-J2-3614	3910	800	2070	-	-	150(130)	0.68
NEQ-J2-3914	4210	900	2170	1625	1895	150(130)	0.73
NEQ-J2-4214	4510	900	2470	1775	2045	150(130)	0.78

预埋件表

编号	功能	图例	规格	NEQ-J2-2414	NEQ-J2-2714	NEQ-J2-3014	NEQ-J2-3314	NEQ-J2-3614	NEQ-J2-3914	NEQ-J2-4214
M2	脱模吊装用埋件		M16 埋深100	4	4	4	4	4	4	4

夹心保温式女儿墙(1.4m)压顶模板图及配筋图(转角板)								图集号	15G368-1
审核	王润东	王润东	校对	张根龙	张根龙	设计	方星	方星	页	D10

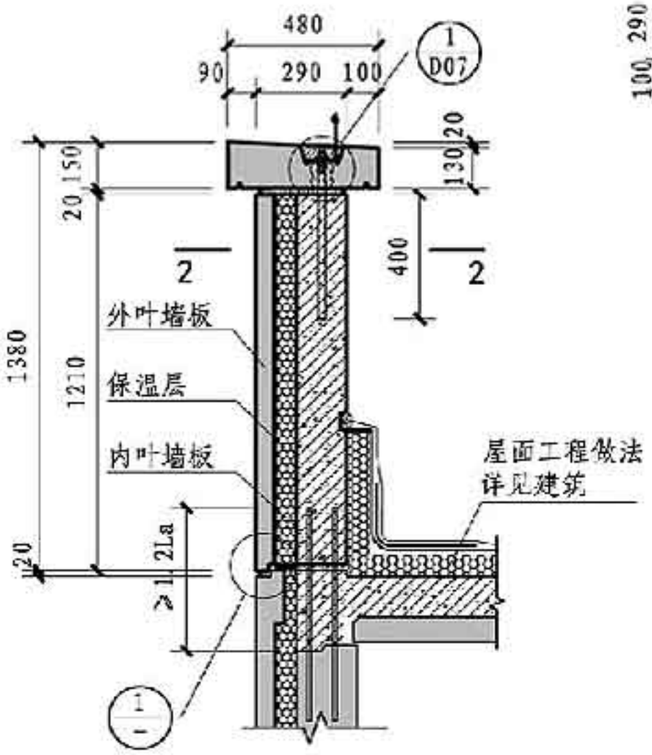

4-4

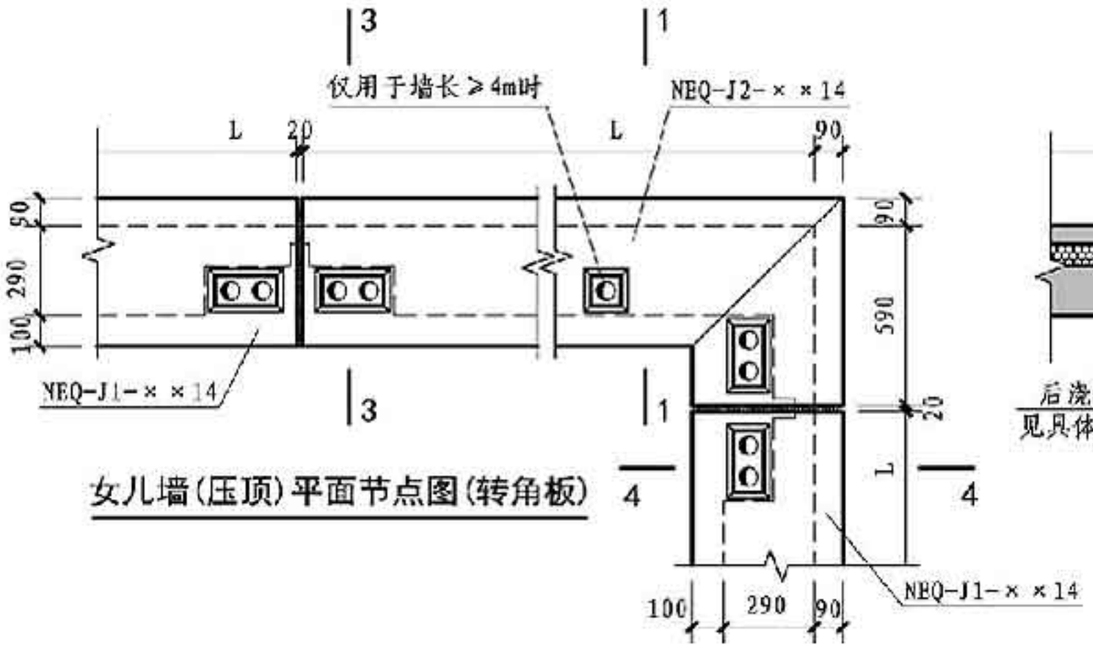

女儿墙(压顶)平面节点图(转角板)

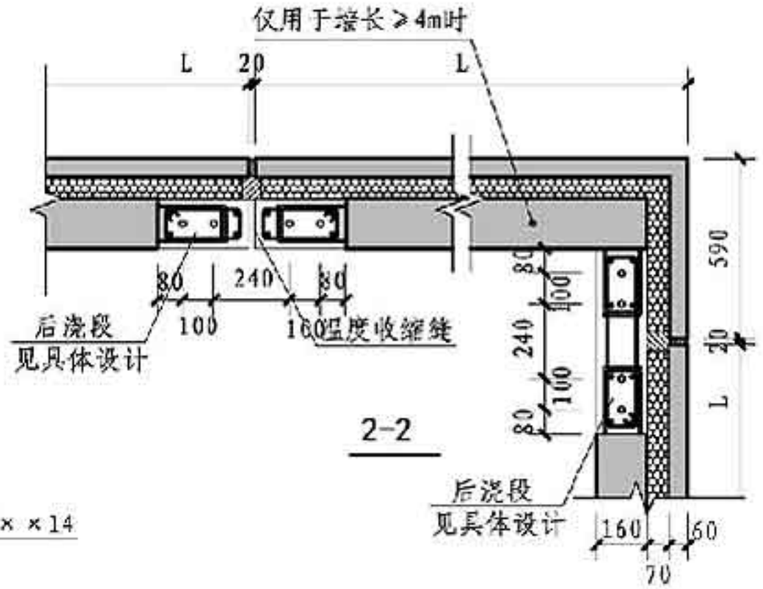

2-2

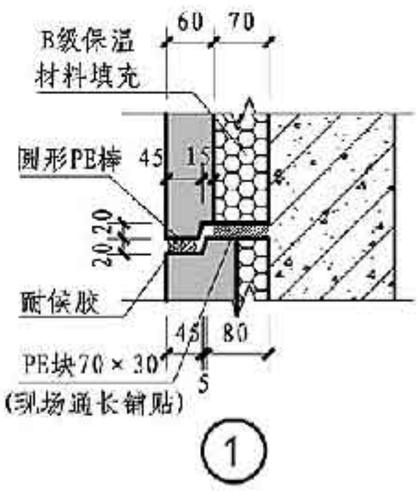

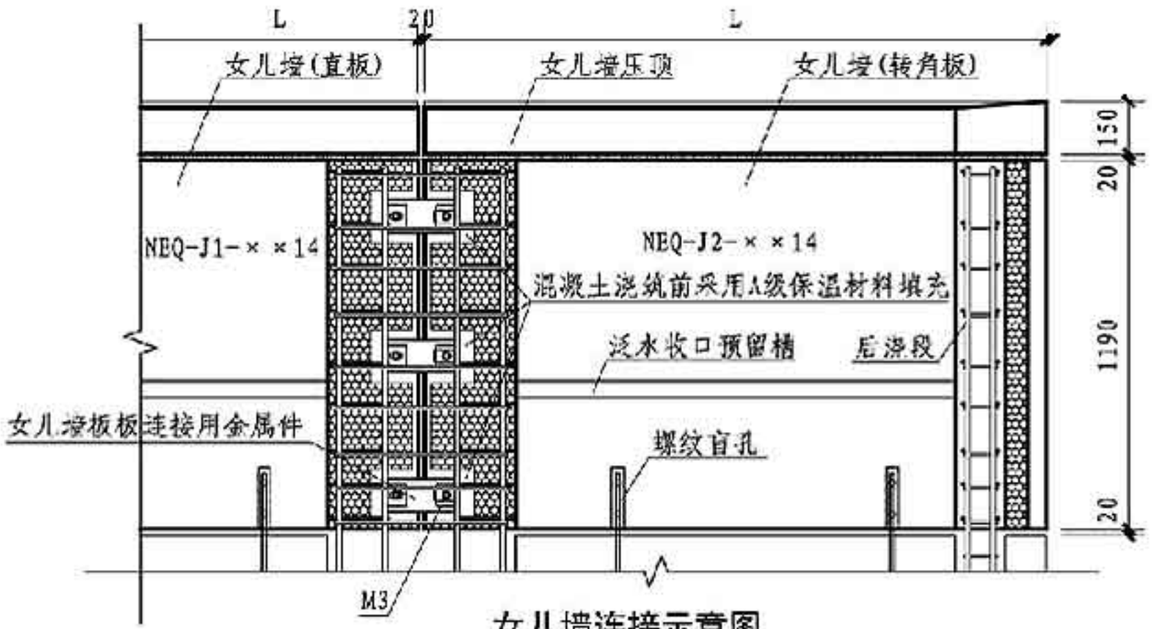

女儿墙连接示意图

注：1. 预制女儿墙内侧在设计要求的泛水高度处设凹槽，保温及防水等做法参见建筑设计要求。
2. 排水口根据建筑要求预留布置，本图未标示。
3. 后浇段的纵筋在屋面以下锚入剪力墙内，其锚固长度应≥1.2l_a。在外墙转角处，若现浇段锚筋下无暗柱和圈梁时，现浇段的箍筋需同主筋一并延入剪力墙内。
4. 每两块预制女儿墙在内叶墙板连接处需设置一道宽20mm的温度收缩缝。
5. 根据电气专业设计要求，需设置避雷措施时，在预制女儿墙压顶端部按相关规范设置避雷装置，且3-3剖面图中的通孔内直径20钢筋采用扁钢25×4与后浇段纵筋焊接，形成通路，且需符合相关避雷设计要求。接闪器间距及数量由电气及相关专业设计确定。
6. 1-1、3-3参见D07页。
7. 图中L为单块预制女儿墙长，L取值参见D08页。

夹心保温式女儿墙(1.4m)构造及安装详图(转角板)								图集号	15G368-1
审核	王润东	王润东	校对	张振龙	张振龙	设计	方星	页	D11

夹心保温式女儿墙选用表(直板)

女儿墙编号	L(mm)	L1(mm)	L2(mm)	L3(mm)	L4(mm)	板厚(mm)	高(mm)	重量(t)
NEQ-J1-3006	2980	1200	600	1540	-	290	450	0.61
NEQ-J1-3306	3280	1350	700	1640	-	290	450	0.68
NEQ-J1-3606	3580	1500	700	1940	-	290	450	0.75
NEQ-J1-3906	3880	1650	800	2040	-	290	450	0.82
NEQ-J1-4206	4180	1050	900	2140	1500	290	450	0.89
NEQ-J1-4506	4480	1200	900	2440	1500	290	450	0.96
NEQ-J1-4806	4780	1350	1000	2540	1500	290	450	1.03

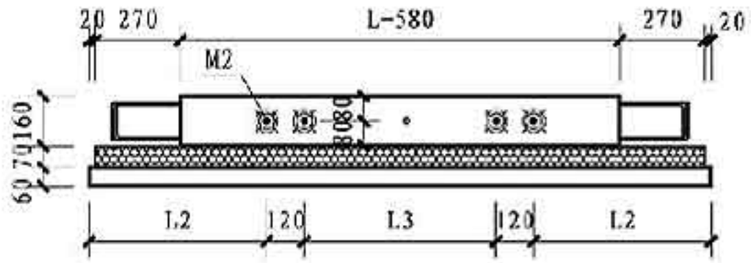

平面图

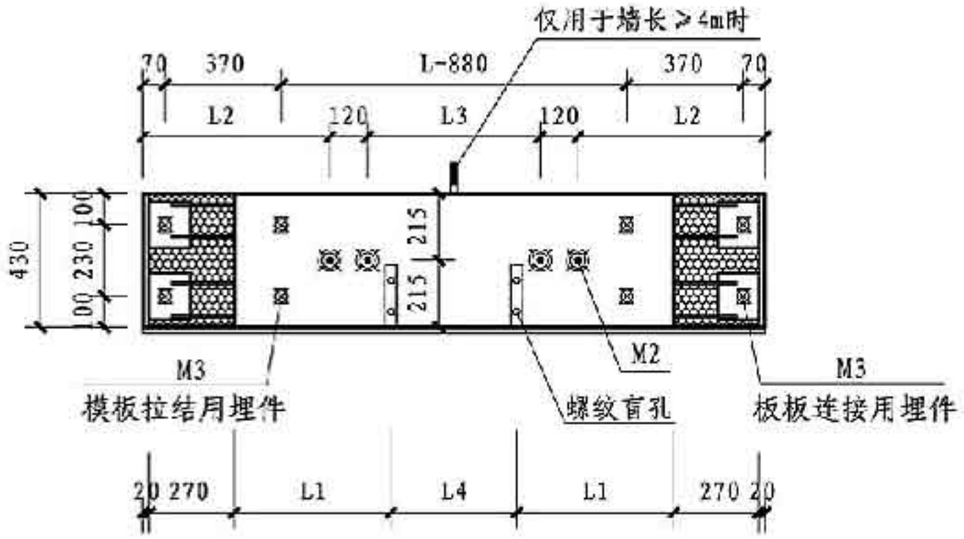

背立面图

注：当女儿墙长度取值<4m时，螺纹盲孔仅居中设置一个。

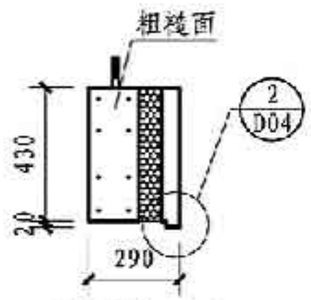

左侧立面图

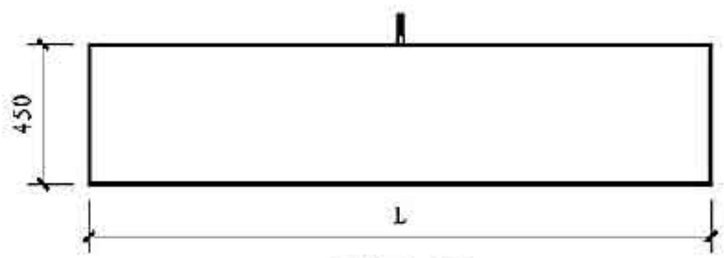

正立面图

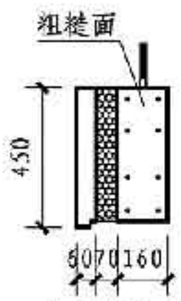

右侧立面图

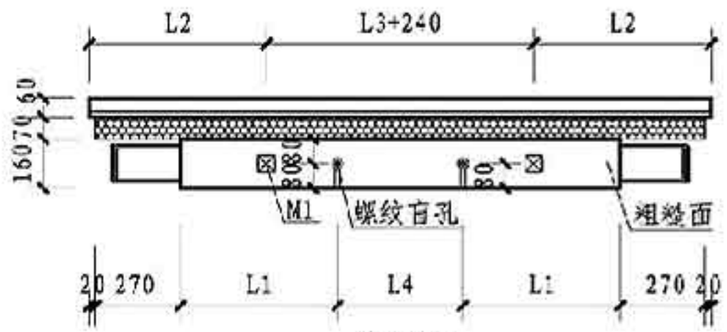

底面图

预埋件表

编号	功能	图例	规格	NEQ-J1-3014	NEQ-J1-3314	NEQ-J1-3614	NEQ-J1-3914	NEQ-J1-4214	NEQ-J1-4514	NEQ-J1-4814
M1	调节标高用埋件	⊠	50×50×5	2	2	2	2	2	2	2
M2	吊装用埋件	⊗	M16 埋深100	4	4	4	4	4	4	4
	脱模斜撑用埋件			4	4	4	4	4	4	4
M3	板板连接用埋件	⊠	M14 埋深45	4	4	4	4	4	4	4
	模板拉结用埋件			4	4	4	4	4	4	4

夹心保温式女儿墙(0.6m)墙身模板图(直板)								图集号	15G368-1
审核	王润东	王润东	校对	张振龙	张振龙	设计	方星	方星	页	D12

夹心保温式女儿墙选用表(转角板)

女儿墙编号	L(mm)	L1(mm)	L2(mm)	L3(mm)	L4(mm)	L5(mm)	板厚(mm)	高(mm)	重量(t)
NEQ-J2-2406	2620	1100	600	300	1480	-	290	450	0.58
NEQ-J2-2706	2920	1250	700	400	1580	-	290	450	0.65
NEQ-J2-3006	3220	1400	800	500	1680	-	290	450	0.72
NEQ-J2-3306	3520	1550	800	500	1980	-	290	450	0.79
NEQ-J2-3606	3820	1700	800	600	2180	-	290	450	0.87
NEQ-J2-3906	4120	1100	900	600	2380	1500	290	450	0.94
NEQ-J2-4206	4420	1250	1000	700	2480	1500	290	450	1.01

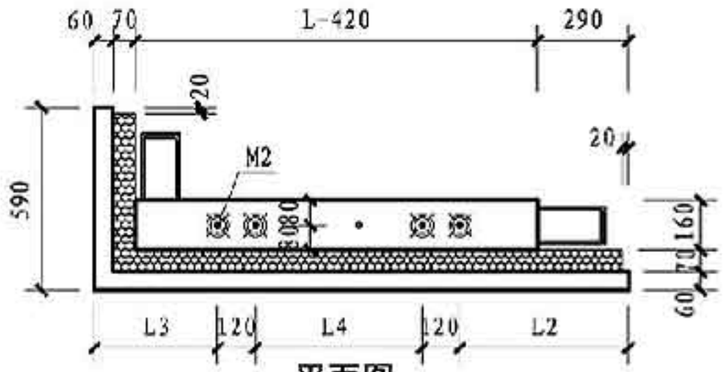

平面图

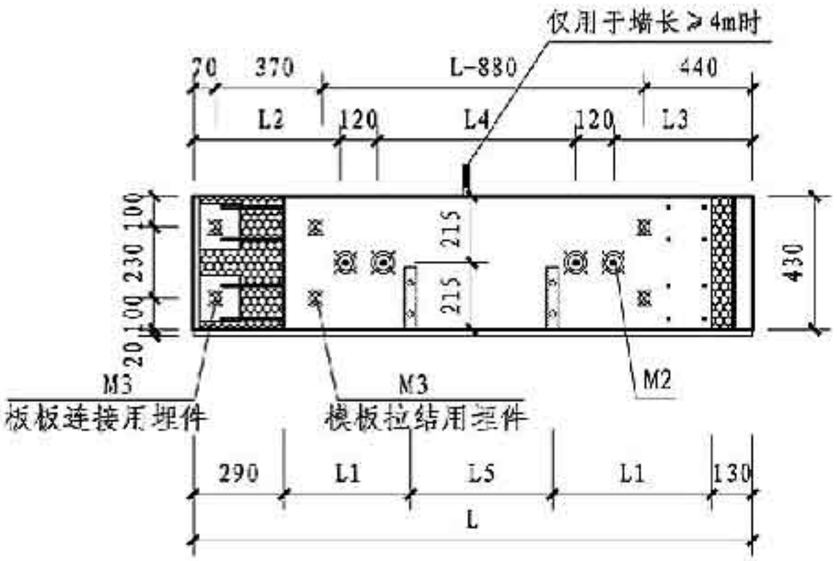

背立面图

注：当女儿墙长度取值<4m时，螺纹盲孔仅居中设置一个。

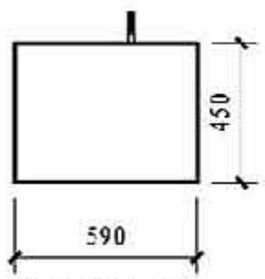

左侧立面图

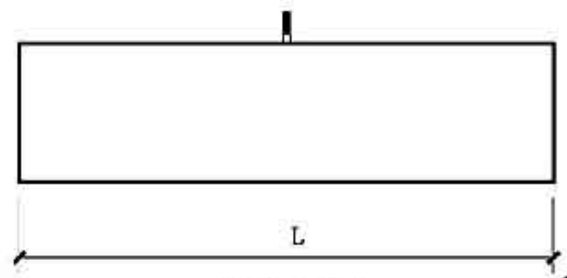

正立面图

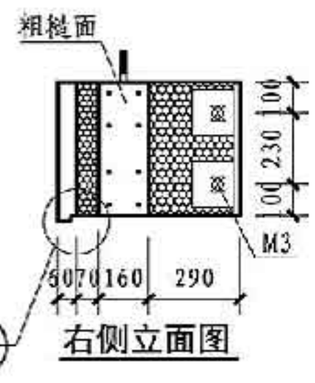

右侧立面图

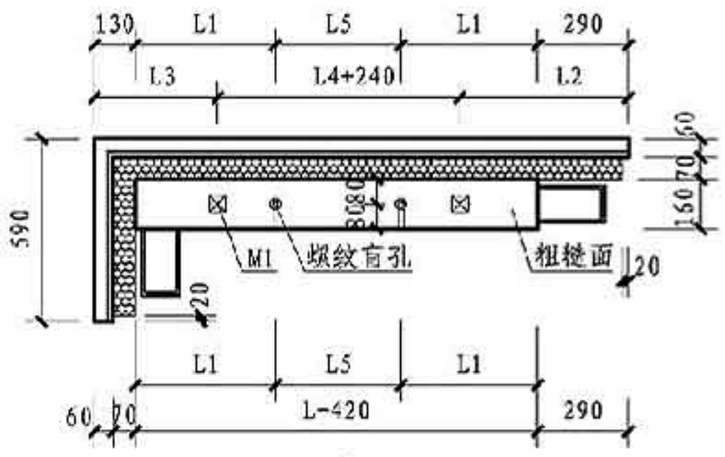

底面图

预埋件表

编号	功能	图例	规格	NEQ-J2-2414	NEQ-J2-2714	NEQ-J2-3014	NEQ-J2-3314	NEQ-J2-3614	NEQ-J2-3914	NEQ-J2-4214
M1	调节标高用埋件	⊠	50x50x5	2	2	2	2	2	2	2
M2	吊装用埋件	⊗	M16 埋深100	4	4	4	4	4	4	4
	脱模斜撑用埋件			4	4	4	4	4	4	4
M3	板板连接压埋件	⊠	M14 埋深45	4	4	4	4	4	4	4
	模板拉结用埋件			4	4	4	4	4	4	4

夹心保温式女儿墙(0.6m)墙身模板图(转角板)								图集号	15G368-1
审核	王润东	王润东	校对	张根龙	张根龙	设计	方星	方星	页	D13

夹心保温式女儿墙板配筋表(转角板)

板编号	①			②			③			④			⑤			⑥			⑦		
	规格	加工尺寸	数量	规格	加工尺寸	数量	规格	加工尺寸	数量	规格	加工尺寸	数量	规格	加工尺寸	数量	规格	加工尺寸	数量	规格	加工尺寸	数量
NEQ-J2-2406	Φ8	390	24	Φ6	390	18	Φ8	120 2380 120 325	4	Φ8	120 2360 120	4	Φ6	2570 540	4	Φ8	120 325 120	4	Φ20	500	-
NEQ-J2-2706	Φ8		28	Φ6		20	Φ8	120 2680 120 325	4	Φ8	120 2660 120	4	Φ6	2870 540	4	Φ8		4	Φ20		-
NEQ-J2-3006	Φ8		30	Φ6		21	Φ8	120 2980 120 325	4	Φ8	120 2960 120	4	Φ6	3170 540	4	Φ8		4	Φ20		-
NEQ-J2-3306	Φ8		34	Φ6		23	Φ8	120 3280 120 325	4	Φ8	120 3260 120	4	Φ6	3470 540	4	Φ8		4	Φ20		-
NEQ-J2-3606	Φ8		36	Φ6		24	Φ8	120 3580 120 325	4	Φ8	120 3560 120	4	Φ6	3770 540	4	Φ8		4	Φ20		-
NEQ-J2-3906	Φ8		40	Φ6		26	Φ8	120 3880 120 325	4	Φ8	120 3860 120	4	Φ6	4070 540	4	Φ8		4	Φ20		1
NEQ-J2-4206	Φ8		42	Φ6		27	Φ8	120 4180 120 325	4	Φ8	120 4160 120	4	Φ6	4370 540	4	Φ8		4	Φ20		1

夹心保温式女儿墙板配筋表(直板)

板编号	①			②			③			④			⑤		
	规格	加工尺寸	数量	规格	加工尺寸	数量	规格	加工尺寸	数量	规格	加工尺寸	数量	规格	加工尺寸	数量
NEQ-J1-3006	Φ8	390	26	Φ8	120 2800 120	8	Φ6	390	16	Φ6	2940	4	Φ20	500	-
NEQ-J1-3306	Φ8		30	Φ8	120 3100 120	8	Φ6		17	Φ6	3240	4	Φ20		-
NEQ-J1-3606	Φ8		32	Φ8	120 3400 120	8	Φ6		19	Φ6	3540	4	Φ20		-
NEQ-J1-3906	Φ8		36	Φ8	120 3700 120	8	Φ6		20	Φ6	3840	4	Φ20		-
NEQ-J1-4206	Φ8		38	Φ8	120 4000 120	8	Φ6		22	Φ6	4140	4	Φ20		1
NEQ-J1-4506	Φ8		42	Φ8	120 4300 120	8	Φ6		23	Φ6	4440	4	Φ20		1
NEQ-J1-4806	Φ8		44	Φ8	120 4600 120	8	Φ6		25	Φ6	4740	4	Φ20		1

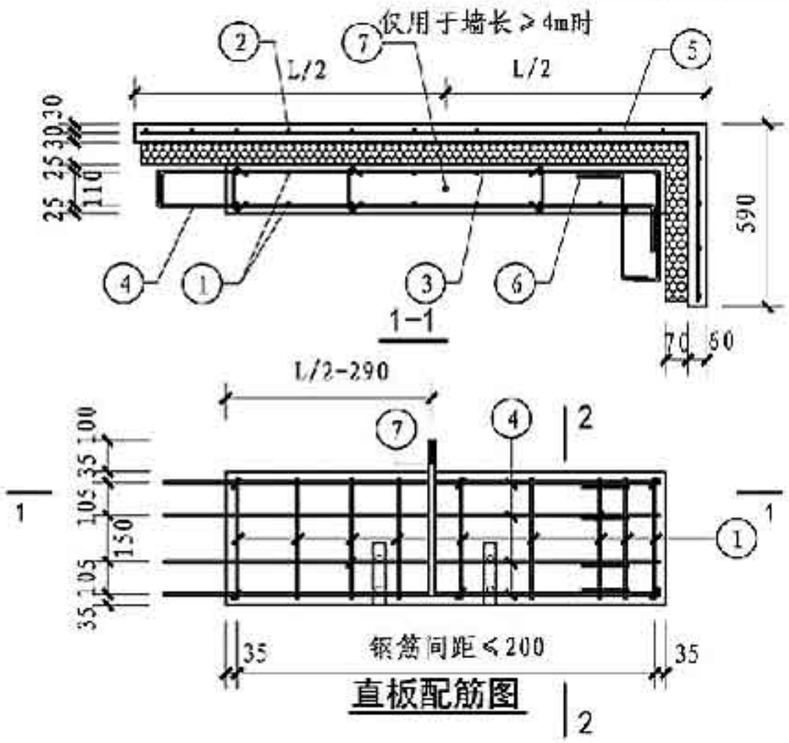

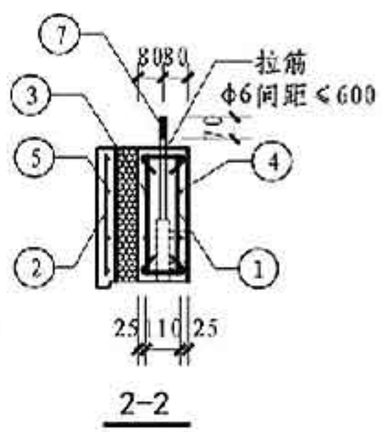

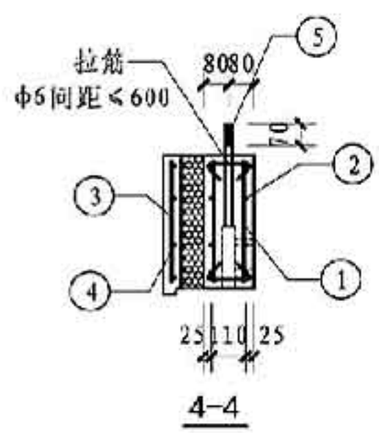

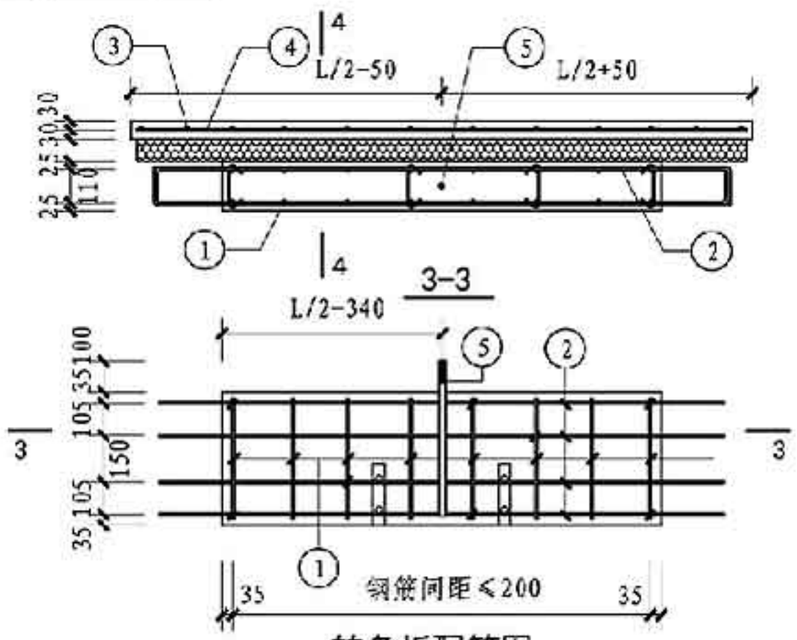

注：图中L为单块预制女儿墙长，预制女儿墙（直板）L取值参见D12页，预制女儿墙（转角板）L取值参见D13页。

夹心保温式女儿墙(0.6m)墙身配筋图	图集号	15G368-1
审核 王润东 校对 张振龙 设计 方星	页	D14

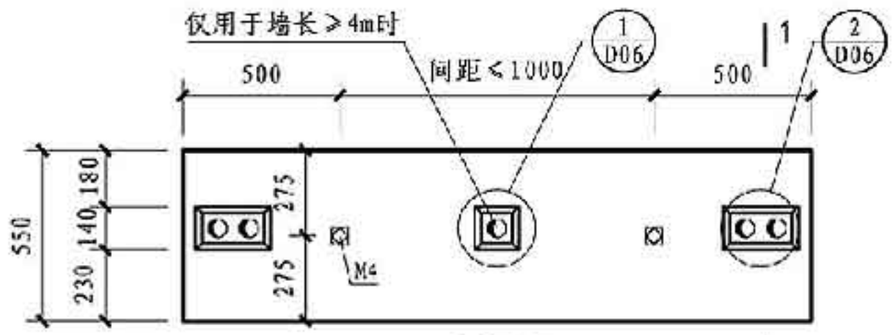

平面图

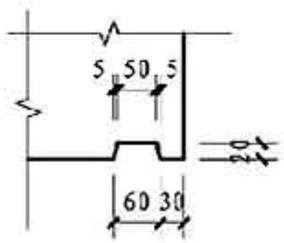

① 泛水收口预留槽

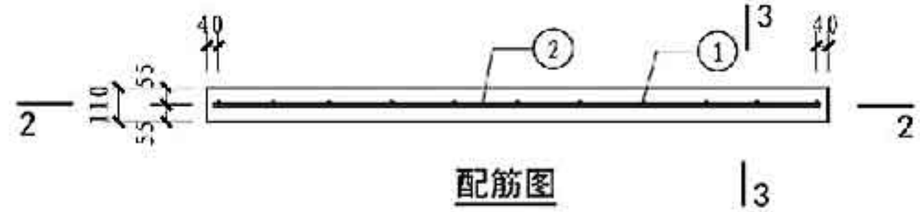

配筋图

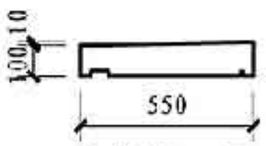

左侧立面图

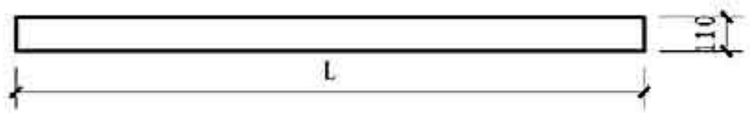

正立面图

右侧立面图

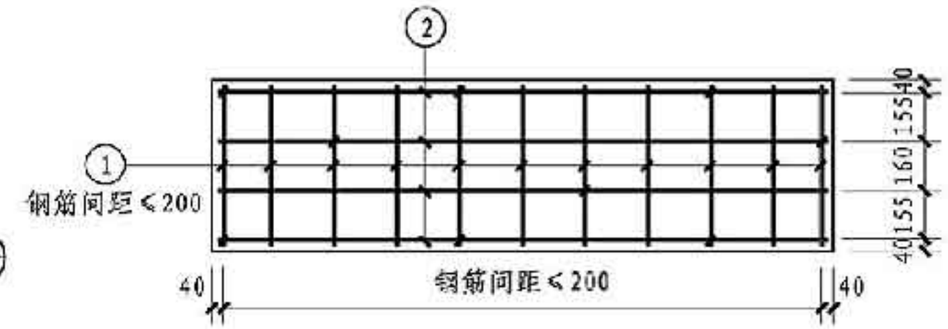

2-2

底面图

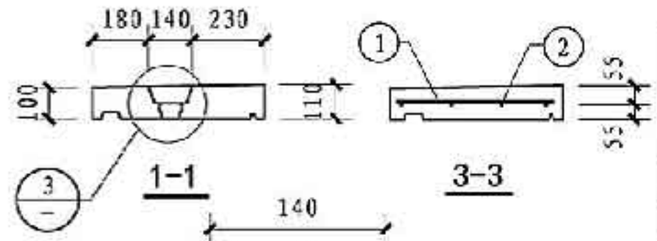

1-1

3-3

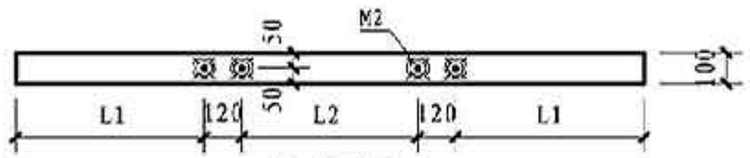

背立面图

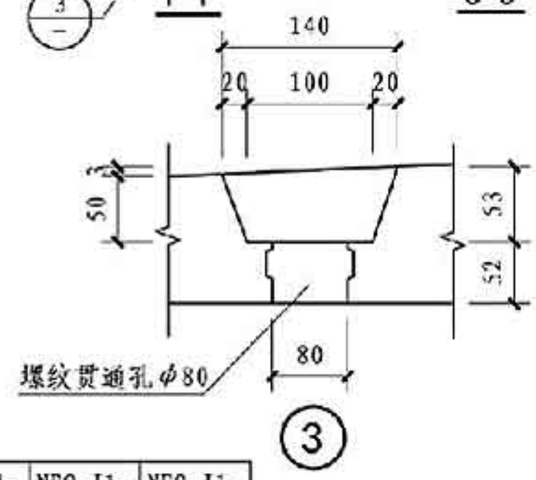

夹心保温式女儿墙压顶配筋表(直板)

板编号	①			②		
	规格	加工尺寸	数量	规格	加工尺寸	数量
NEQ-J1-3006	Φ6	510	16	Φ6	2940	4
NEQ-J1-3306	Φ6		17	Φ6	3240	4
NEQ-J1-3606	Φ6		19	Φ6	3540	4
NEQ-J1-3906	Φ6		20	Φ6	3840	4
NEQ-J1-4206	Φ6		22	Φ6	4140	4
NEQ-J1-4506	Φ6		23	Φ6	4440	4
NEQ-J1-4806	Φ6		25	Φ6	4740	4

夹心保温式女儿墙压顶选用表(直板)

女儿墙编号	L(mm)	L1(mm)	L2(mm)	高(mm)	重量(t)
NEQ-J1-3006	2980	650	1440	110(100)	0.43
NEQ-J1-3306	3280	750	1540	110(100)	0.47
NEQ-J1-3606	3580	850	1640	110(100)	0.52
NEQ-J1-3906	3880	850	1940	110(100)	0.56
NEQ-J1-4206	4180	950	2040	110(100)	0.60
NEQ-J1-4506	4480	950	2340	110(100)	0.65
NEQ-J1-4806	4780	1050	2440	110(100)	0.69

预埋件表

编号	功能	图例	规格	NEQ-J1-3006	NEQ-J1-3306	NEQ-J1-3606	NEQ-J1-3906	NEQ-J1-4206	NEQ-J1-4506	NEQ-J1-4806
M2	脱模吊装用埋件		M16 厚深100	4	4	4	4	4	4	4
M4	后装栏杆用埋件		80x80x6,详具体设计	3	4	4	4	5	5	5

夹心保温式女儿墙(0.6m)压顶模板图及配筋图(直板)								图集号	15G368-1
审核	王润东	王润东	校对	张振龙	张振龙	设计	方星	方星	页 D15

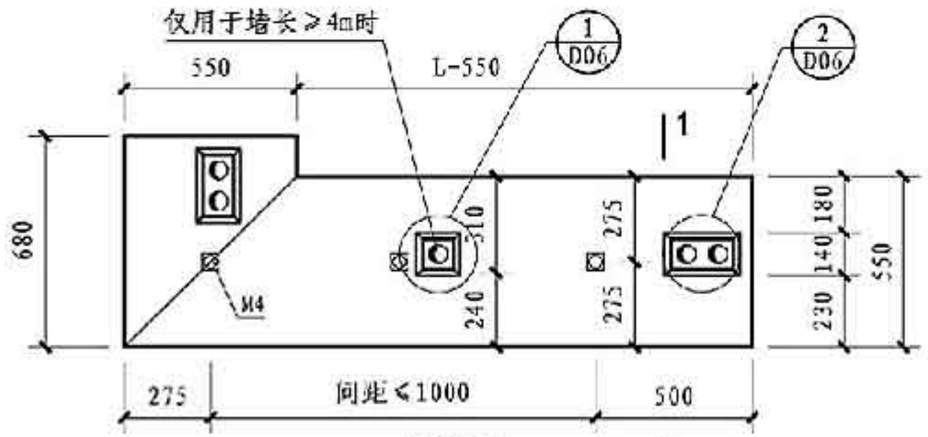

平面图

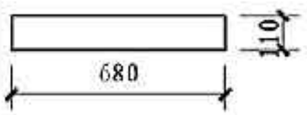

左侧立面图

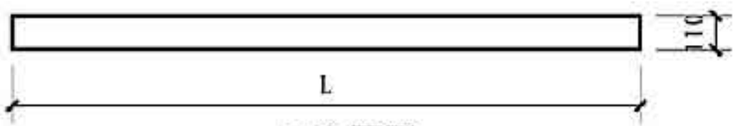

正立面图

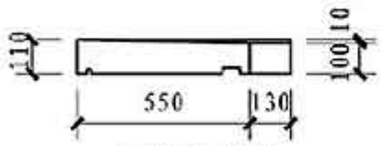

右侧立面图

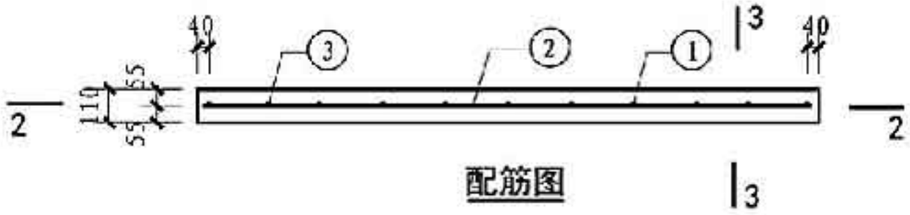

配筋图

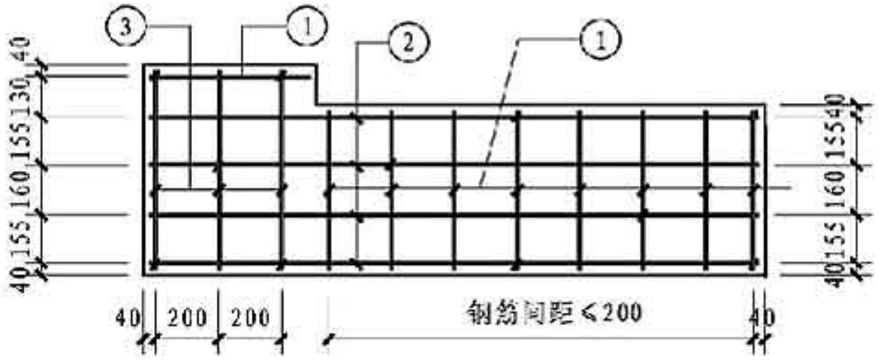

2-2

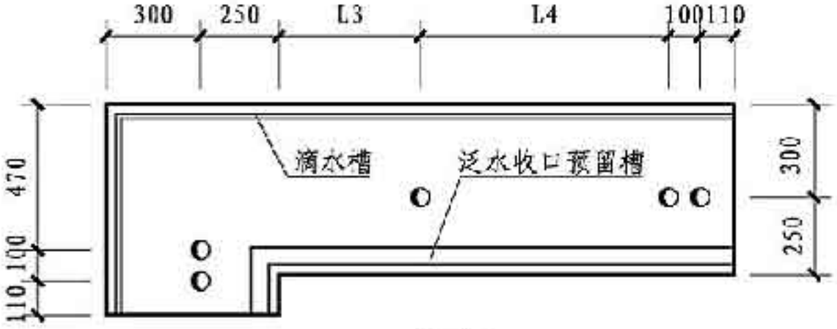

底面图

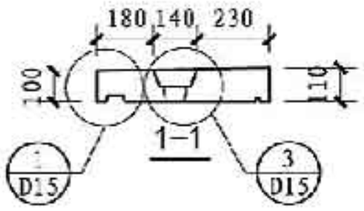

1-1

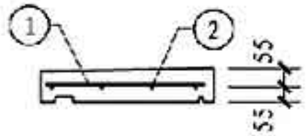

3-3

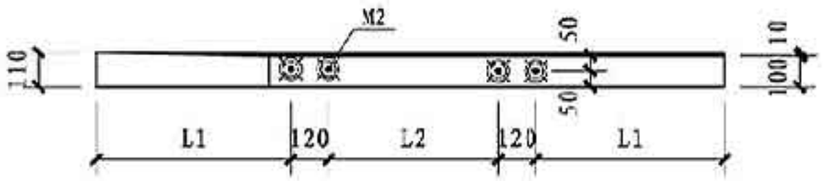

背立面图

夹心保温式女儿墙压顶配筋表(转角板)

女儿墙编号	①			②			③		
	规格	加工尺寸	数量		加工尺寸	数量	规格	加工尺寸	数量
NEQ-J2-2406	Φ6	510	13	Φ6	2670	4	Φ6	640	3
NEQ-J2-2706	Φ6	510	14	Φ6	2970	4	Φ6		3
NEQ-J2-3006	Φ6	510	16	Φ6	3270	4	Φ6		3
NEQ-J2-3306	Φ6	510	17	Φ6	3570	4	Φ6		3
NEQ-J2-3606	Φ6	510	19	Φ6	3870	4	Φ6		3
NEQ-J2-3906	Φ6	510	20	Φ6	4170	4	Φ6		3
NEQ-J2-4206	Φ6	510	22	Φ6	4470	4	Φ6		3

夹心保温式女儿墙压顶选用表(转角板)

女儿墙编号	L (mm)	L1 (mm)	L2 (mm)	L3 (mm)	L4 (mm)	高 (mm)	重量 (t)
NEQ-J2-2406	2710	500	1470	–	–	110 (100)	0.41
NEQ-J2-2706	3010	600	1570	–	–	110 (100)	0.45
NEQ-J2-3006	3310	700	1670	–	–	110 (100)	0.50
NEQ-J2-3306	3610	700	1970	–	–	110 (100)	0.54
NEQ-J2-3606	3910	800	2070	–	–	110 (100)	0.58
NEQ-J2-3906	4210	900	2170	1555	1895	110 (100)	0.63
NEQ-J2-4206	4510	900	2470	1705	2045	110 (100)	0.67

预埋件表

编号	功能	图例	规格	NEQ-J1-2406	NEQ-J1-2706	NEQ-J1-3006	NEQ-J1-3306	NEQ-J1-3606	NEQ-J1-3906	NEQ-J1-4206
M2	脱模吊装用埋件		M16 埋深100	4	4	4	4	4	4	4
M4	后装栏杆用埋件		80x80x6，详具体设计	3	4	4	4	4	5	5

夹心保温式女儿墙(0.6m)压顶模板图及配筋图(转角板)								图集号	15G368-1
审核	王润东	王润东	校对	张振龙	张振龙	设计	方星	方星	页	D16

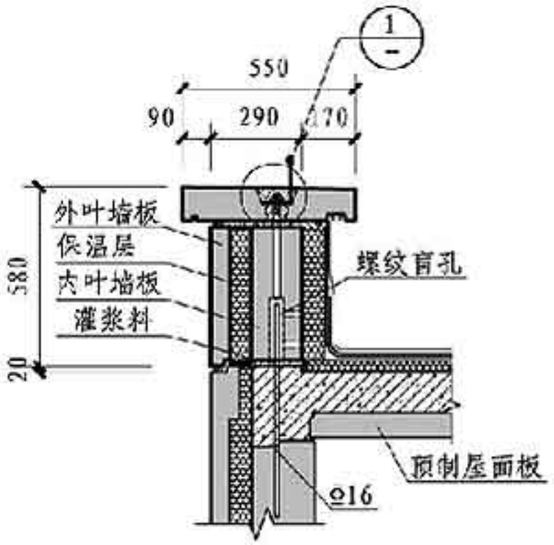

1—1

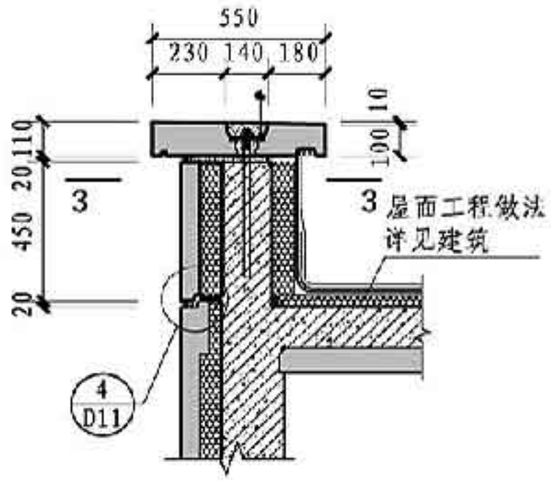

2—2

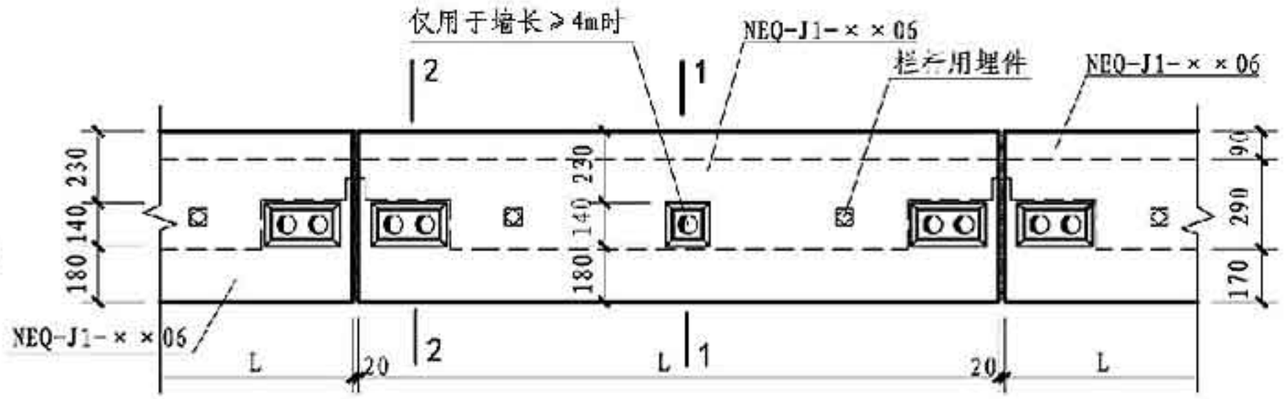

女儿墙(压顶)平面节点图(直板)

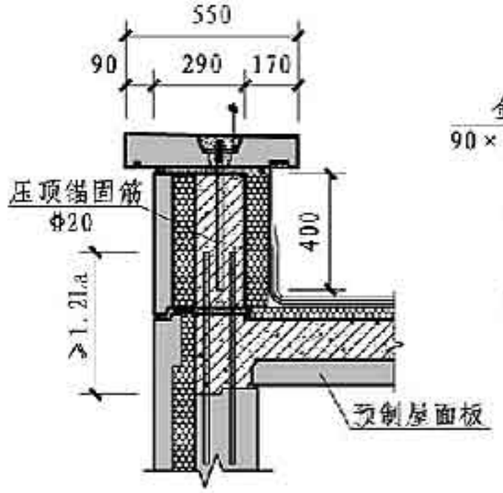

4—4

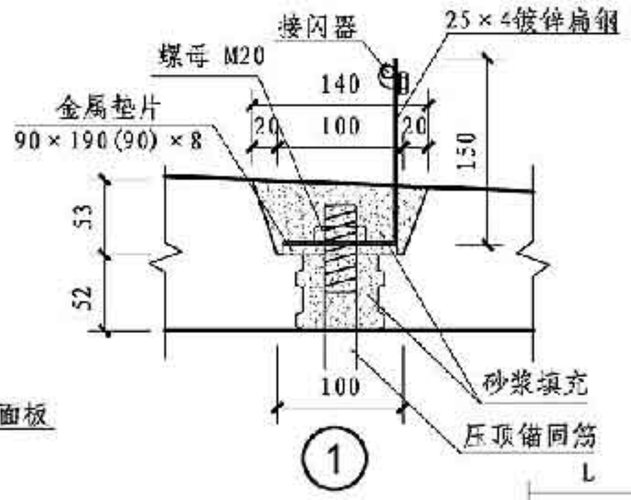

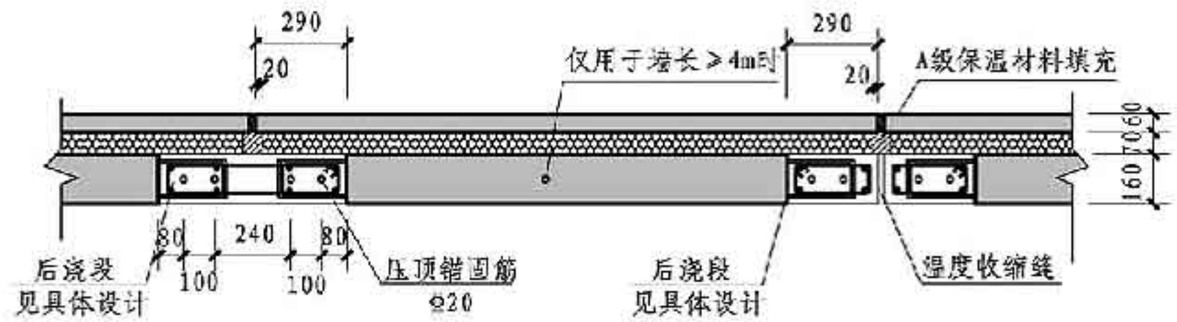

3-3 (直板)

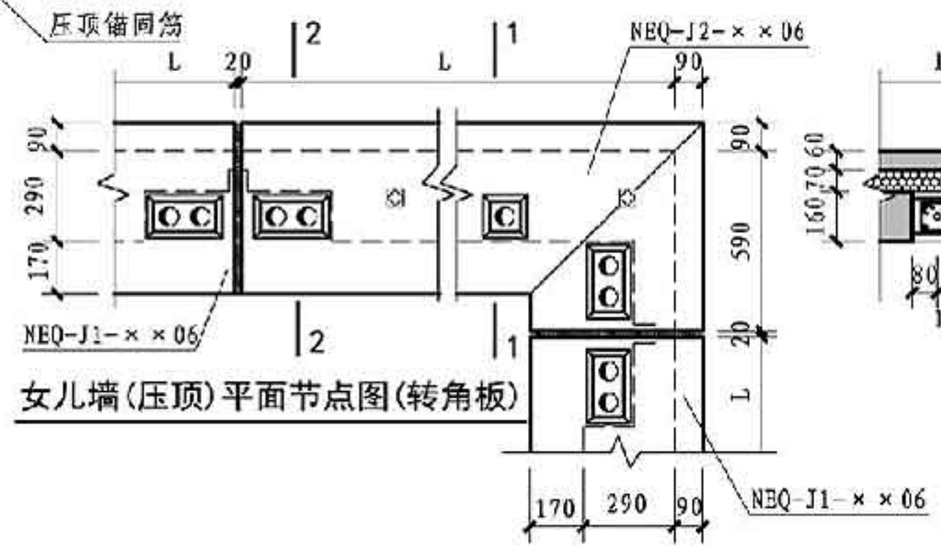

女儿墙(压顶)平面节点图(转角板)

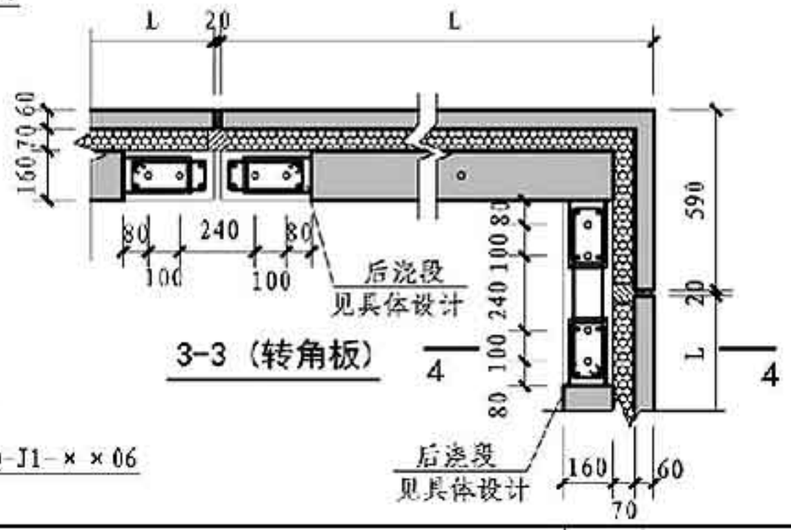

3-3 (转角板)

注：1. 预制女儿墙为侧在设计要求的泛水高度处设凹槽，保温及防水等做法参见建筑设计要求。
2. 排水口根据建筑要求预留布置，本图未标示。
3. 后浇段的纵筋在屋面以下锚入剪力墙内，其锚固长度应≥1.2l_a。在外墙转角处，若现浇段锚筋下无暗柱和匿梁时，现浇段的箍筋需同主筋一并延入剪力墙内。
4. 每两块预制女儿墙在内叶墙板连接处需设置一道宽20mm的温度收缩缝。
5. 根据电气专业设计要求，需设置避雷措施时，在预制女儿墙压顶端部按相关规范设置避雷设施，且3-3剖面图中的通孔为直径20钢筋采用扁钢25×4与后浇段纵筋 焊接，形成通路，且需符合相关避雷设计要求。接闪器间距及数量由电气及相关专业设计确定。
6. 图中预制女儿墙（直板）长L取值参见D12页，预制女儿墙（转角板）长L取值参见D13页。
7. 预制女儿墙连接示意图参见D07和D11。

夹心保温式女儿墙(0.6m)构造及安装详图							图集号	15G368-1
审核	王润东	王润东	校对	张振龙	张振龙	设计	方星	方星	页	D17

非保温式女儿墙选用表(直板)

女儿墙编号	L (mm)	L1 (mm)	L2 (mm)	L3 (mm)	L4 (mm)	板厚 (mm)	高 (mm)	重量 (t)
NEQ-Q1-3014	2980	1200	600	1540	-	160	1210	1.27
NEQ-Q1-3314	3280	1350	700	1640	-	160	1210	1.41
NEQ-Q1-3614	3580	1500	700	1940	-	160	1210	1.56
NEQ-Q1-3914	3880	1650	800	2040	-	160	1210	1.70
NEQ-Q1-4214	4180	1050	900	2140	1500	160	1210	1.85
NEQ-Q1-4514	4480	1200	900	2440	1500	160	1210	1.99
NEQ-Q1-4814	4780	1350	1000	2540	1500	160	1210	2.14

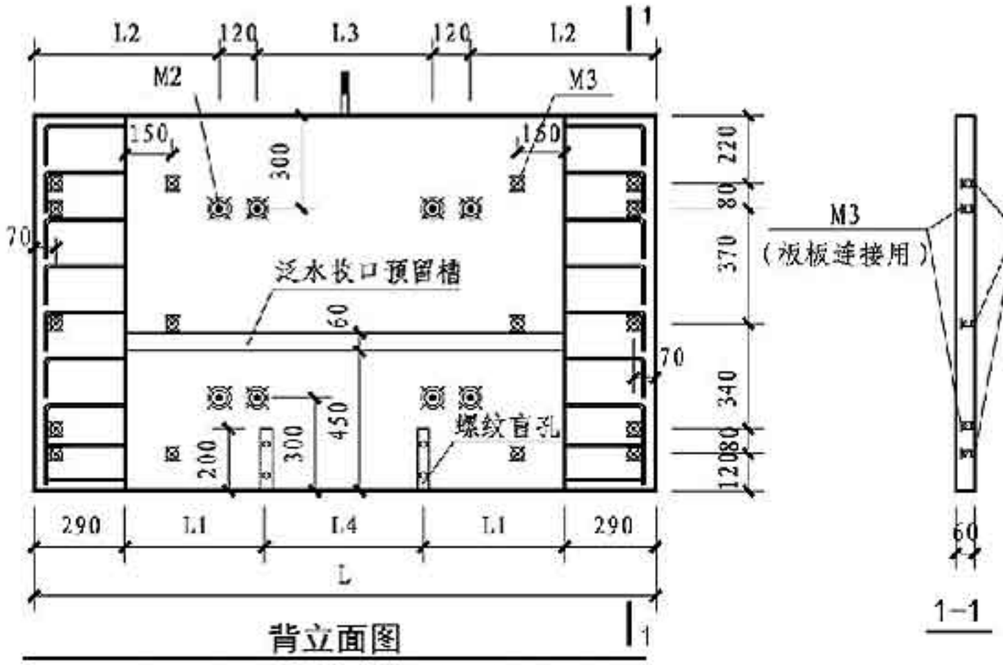

注：当女儿墙长度取值<4m时，螺纹盲孔仅居中设置一个。

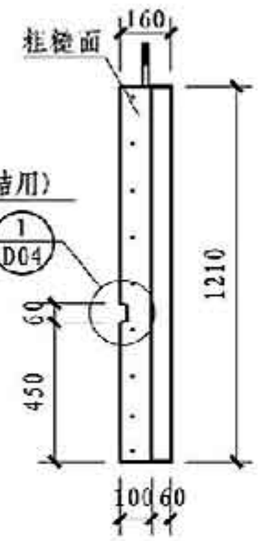

左侧立面图

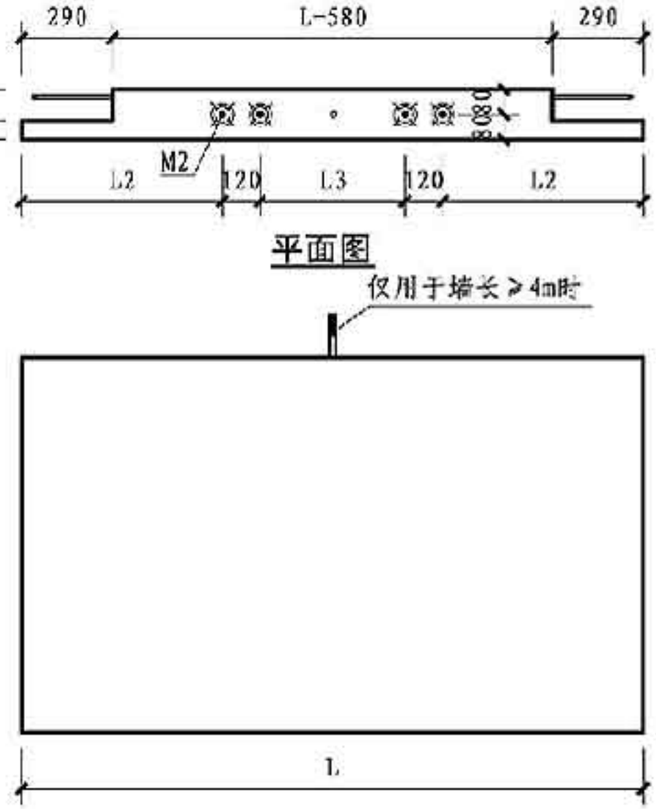

平面图

正立面图

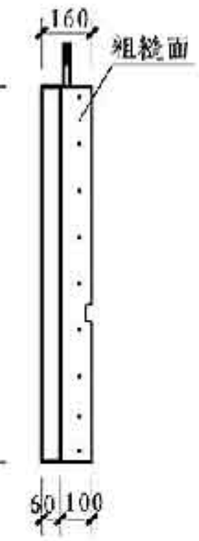

右侧立面图

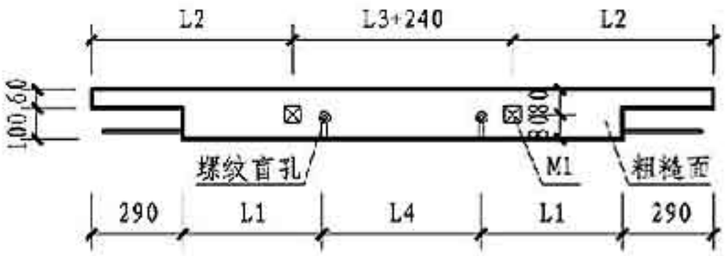

底面图

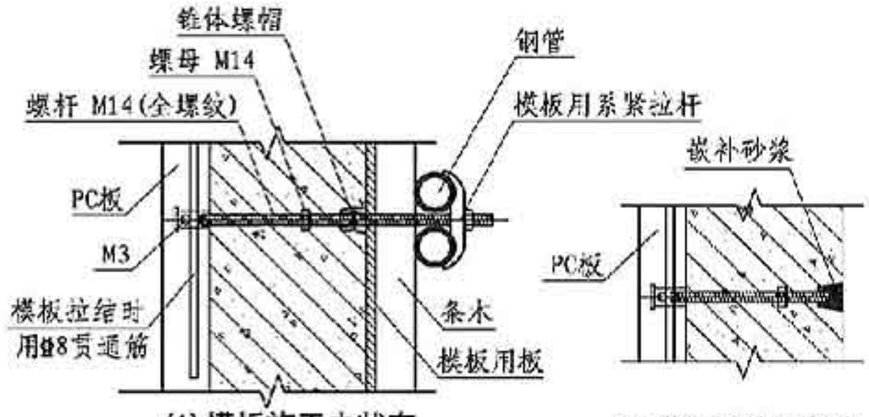

(1)模板施工中状态　　(2)模板拆除后状态

PCF内侧支模示意图

预埋件表

编号	功能	图例	规格	NEQ-Q1-3014	NEQ-Q1-3314	NEQ-Q1-3614	NEQ-Q1-3914	NEQ-Q1-4214	NEQ-Q1-4514	NEQ-Q1-4814
M1	调节标高用埋件	⊠	50x50x5	2	2	2	2	2	2	2
M2	吊装用埋件	⊗	M16 埋深150	4	4	4	4	4	4	4
	脱模斜撑用埋件		M16 埋深100	8	8	8	8	8	8	8
M3	板板连接用埋件	⊠	M14 埋深45	4	4	4	4	4	4	4
	模板拉结用埋件			12	12	12	12	12	12	12

非保温式女儿墙(1.4m)墙身模板图(直板)							图集号	15G368-1
审核	王润东	王润东	校对	张振龙	张振龙	设计	方星	方星	页	D18

非保温式女儿墙选用表(转角板)

女儿墙编号	L(mm)	L1(mm)	L2(mm)	L3(mm)	L4(mm)	L5(mm)	板厚(mm)	高(mm)	重量(t)
NEQ-Q2-2414	2680	1165	600	300	1540	-	160	1210	1.26
NEQ-Q2-2714	2980	1315	700	400	1640	-	160	1210	1.41
NEQ-Q2-3014	3280	1465	800	500	1740	-	160	1210	1.55
NEQ-Q2-3314	3580	1615	900	500	1940	-	160	1210	1.70
NEQ-Q2-3614	3880	1765	900	600	2140	-	160	1210	1.84
NEQ-Q2-3914	4180	1165	900	600	2440	1500	160	1210	1.99
NEQ-Q2-4214	4480	1315	1000	700	2540	1500	160	1210	2.13

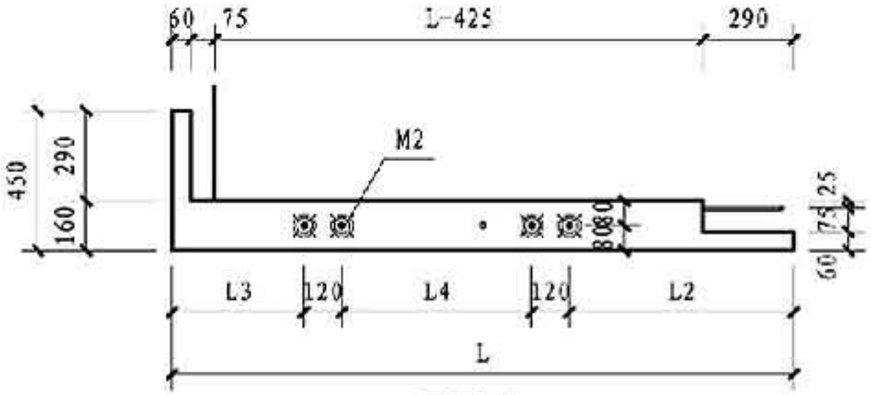

平面图

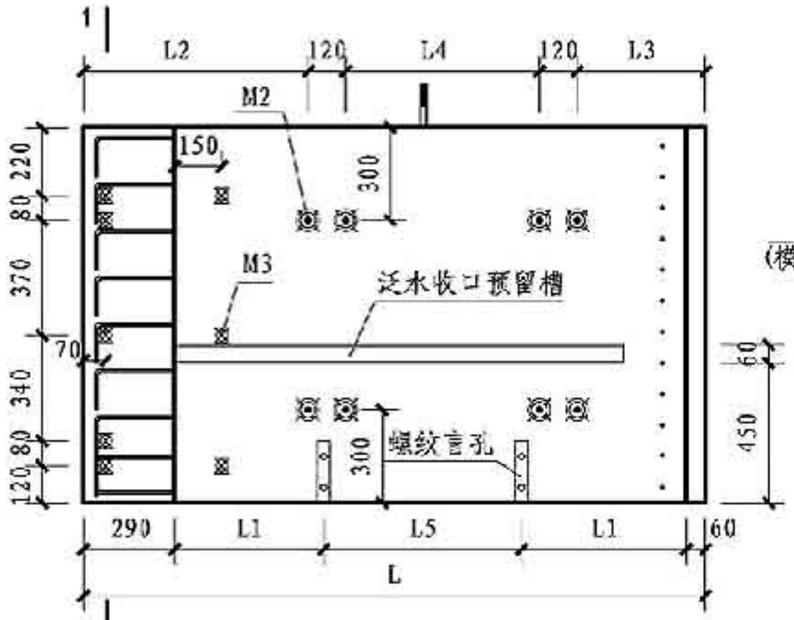

背立面图

注：当女儿墙长度取值<4m时，螺纹盲孔仅居中设置一个。

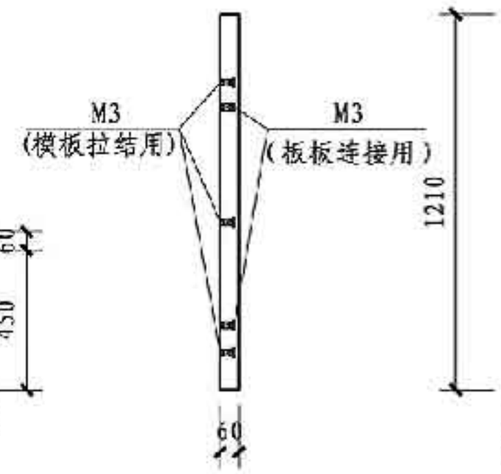

1-1

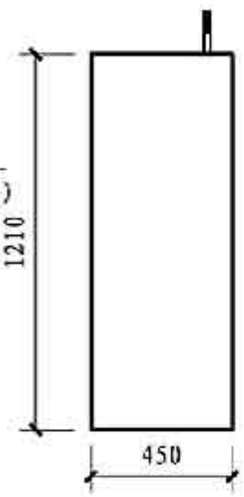

左侧立面图

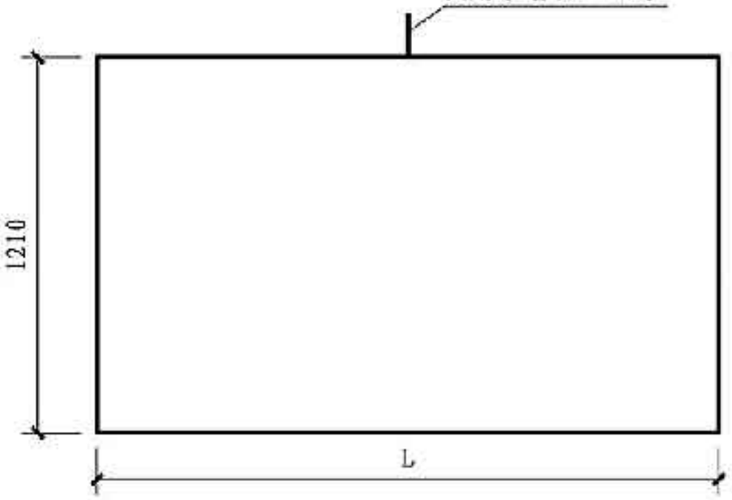

正立面图

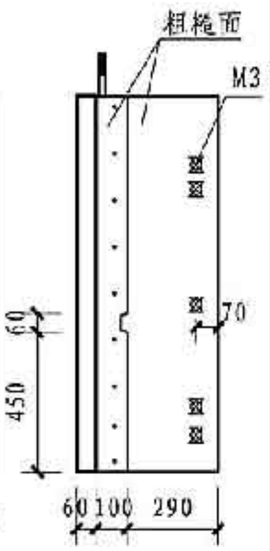

右侧立面图

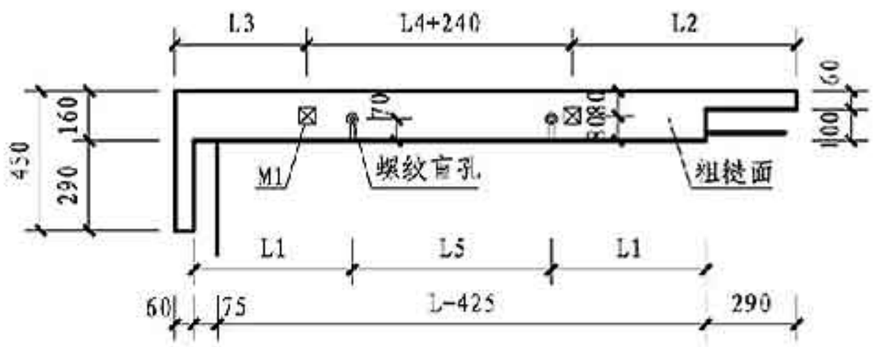

底面图

预埋件表

编号	功能	图例	规格	NEQ-Q1-2414	NEQ-Q1-2714	NEQ-Q1-3014	NEQ-Q1-3314	NEQ-Q1-3614	NEQ-Q1-3914	NEQ-Q1-4214
M1	调节标高用埋件	⊠	50x50x5	2	2	2	2	2	2	2
M2	吊装用埋件	⊗	M16 埋深150	4	4	4	4	4	4	4
	脱模斜撑用埋件		M16 埋深100	8	8	8	8	8	8	8
M3	板板连接用埋件	▣	M14 埋深45	4	4	4	4	4	4	4
	模板拉结用埋件			9	9	9	9	9	9	9

非保温式女儿墙(1.4m)墙身模板图(转角板)								图集号	15G368-1
审核	王润东	王润东	校对	张振龙	张振龙	设计	方星	方星	页	D19

非保温式女儿墙板配筋表(转角板)

板编号	① 规格	① 加工尺寸	① 数量	② 规格	② 加工尺寸	② 数量	③ 规格	③ 加工尺寸	③ 数量	④ 规格	④ 加工尺寸	④ 数量	⑤ 规格	⑤ 加工尺寸	⑤ 数量
NEQ-Q2-2414	Φ8	1170	28	Φ8	120 2565 120	9	Φ8	2635 405	9	Φ6	120 490	12	Φ20	540	-
NEQ-Q2-2714	Φ8		32	Φ8	120 2865 120	9	Φ8	2935 405	9	Φ6		12	Φ20		-
NEQ-Q2-3014	Φ8		34	Φ8	120 3165 120	9	Φ8	3235 405	9	Φ6		12	Φ20		-
NEQ-Q2-3314	Φ8		38	Φ8	120 3465 120	9	Φ8	3535 405	9	Φ6		12	Φ20		-
NEQ-Q2-3614	Φ8		40	Φ8	120 3765 120	9	Φ8	3835 405	9	Φ6		12	Φ20		-
NEQ-Q2-3914	Φ8		44	Φ8	120 4065 120	9	Φ8	4135 405	9	Φ6		12	Φ20		1
NEQ-Q2-4214	Φ8		46	Φ8	120 4365 120	9	Φ8	4435 405	9	Φ6		12	Φ20		1

非保温式女儿墙板配筋表(直板)

板编号	① 规格	① 加工尺寸	① 数量	② 规格	② 加工尺寸	② 数量	③ 规格	③ 加工尺寸	③ 数量	⑤ 规格	⑤ 加工尺寸	⑤ 数量
NEQ-Q1-3014	Φ8	1170	30	Φ8	120 2800 120	9	Φ8	2940	9	Φ20	540	-
NEQ-Q1-3314	Φ8		34	Φ8	120 3100 120	9	Φ8	3240	9	Φ20		-
NEQ-Q1-3614	Φ8		36	Φ8	120 3400 120	9	Φ8	3540	9	Φ20		-
NEQ-Q1-3914	Φ8		40	Φ8	120 3700 120	9	Φ8	3840	9	Φ20		-
NEQ-Q1-4214	Φ8		42	Φ8	120 4000 120	9	Φ8	4140	9	Φ20		1
NEQ-Q1-4514	Φ8		46	Φ8	120 4300 120	9	Φ8	4440	9	Φ20		1
NEQ-Q1-4814	Φ8		48	Φ8	120 4600 120	9	Φ8	4740	9	Φ20		1

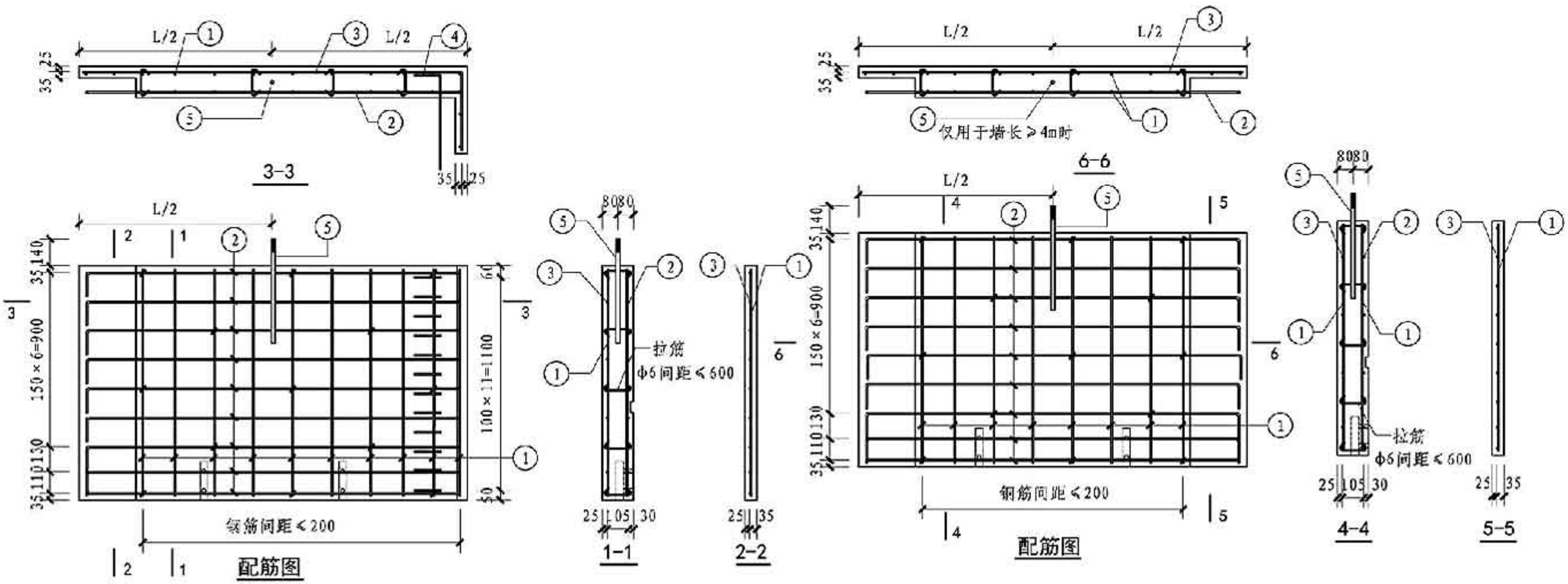

注：图中L为单块预制女儿墙长，预制女儿墙（直板）L取值参见D18页，预制女儿墙（转角板）L取值参见D19页。

非保温式女儿墙(1.4m)墙身配筋图								图集号	15G368-1
审核	王润东	王润东	校对	张振龙	张振龙	设计	方星	方星	页	D20

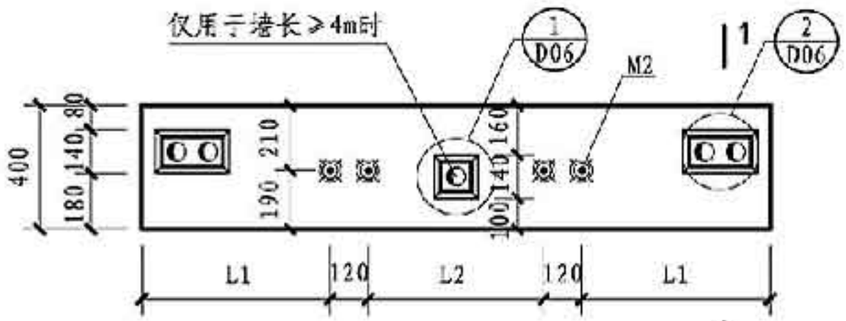

平面图

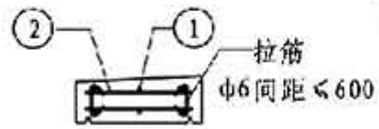

3-3

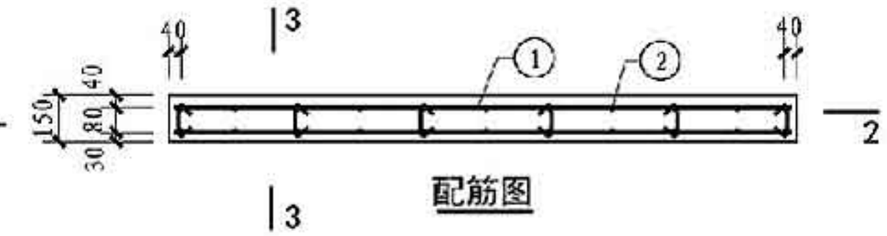

配筋图

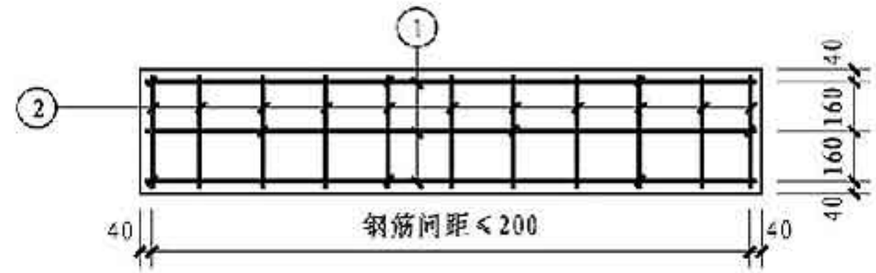

2-2

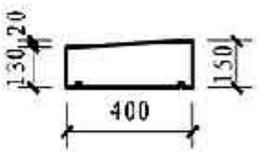

左侧立面图

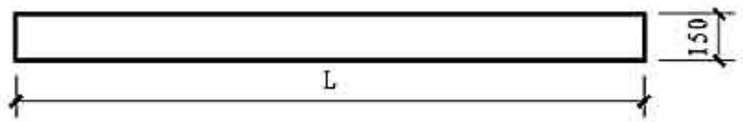

正立面图

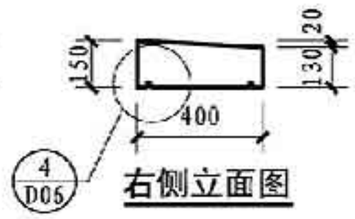

右侧立面图

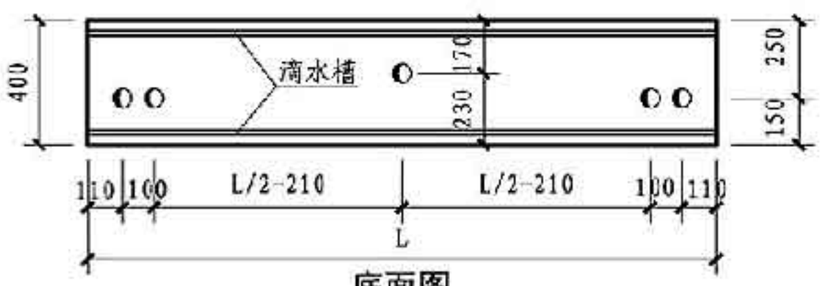

底面图

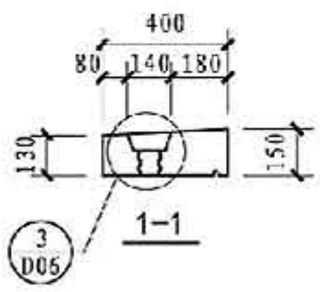

1-1

非保温式女儿墙压顶配筋表(直板)

板编号	①			②		
	规格	加工尺寸	数量	规格	加工尺寸	数量
NEQ-Q1-3014	Φ6	2940	6	Φ6	360	32
NEQ-Q1-3314	Φ6	3240	6	Φ6		34
NEQ-Q1-3614	Φ6	3540	6	Φ6		38
NEQ-Q1-3914	Φ6	3840	6	Φ6		40
NEQ-Q1-4214	Φ6	4140	6	Φ6		44
NEQ-Q1-4514	Φ6	4440	6	Φ6		46
NEQ-Q1-4814	Φ6	4740	6	Φ6		50

非保温式女儿墙压顶选用表(直板)

女儿墙编号	L(mm)	L1(mm)	L2(mm)	高(mm)	重量(t)
NEQ-Q1-3014	2980	650	1440	150(130)	0.42
NEQ-Q1-3314	3280	750	1540	150(130)	0.46
NEQ-Q1-3614	3580	850	1640	150(130)	0.50
NEQ-Q1-3914	3880	850	1940	150(130)	0.54
NEQ-Q1-4214	4180	950	2040	150(130)	0.59
NEQ-Q1-4514	4480	950	2340	150(130)	0.63
NEQ-Q1-4814	4780	1050	2440	150(130)	0.67

预埋件表

编号	功能	示例	规格	NEQ-Q1-3014	NEQ-Q1-3314	NEQ-Q1-3614	NEQ-Q1-3914	NEQ-Q1-4214	NEQ-Q1-4514	NEQ-Q1-4814
M2	脱模吊装用埋件		M16 埋深100	4	4	4	4	4	4	4

非保温式女儿墙(1.4m)压顶模板图及配筋图(直板)								图集号	15G368-1
审核	王润东		校对	张根龙		设计	方星	页	D21

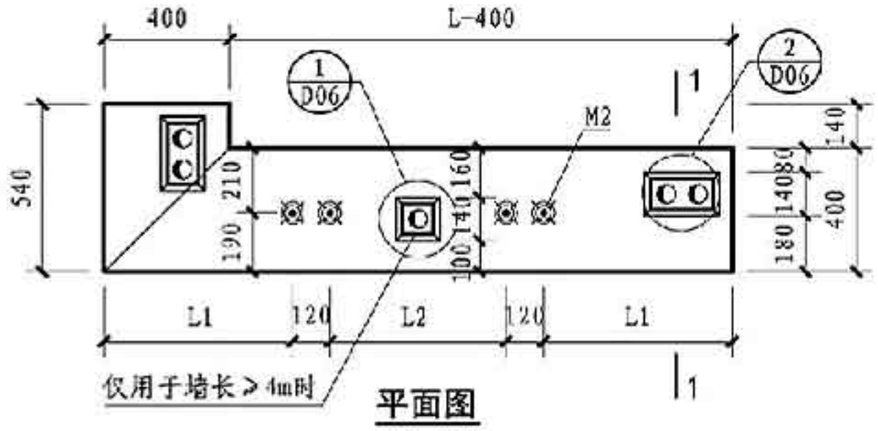

平面图

3-3

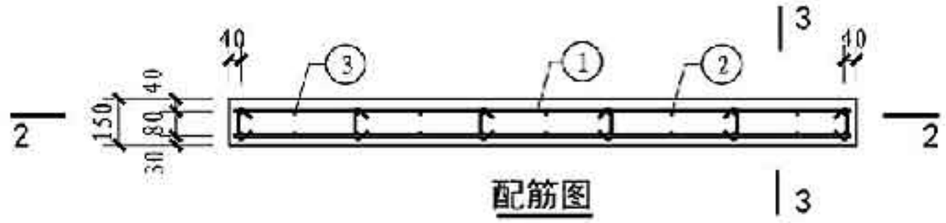

配筋图

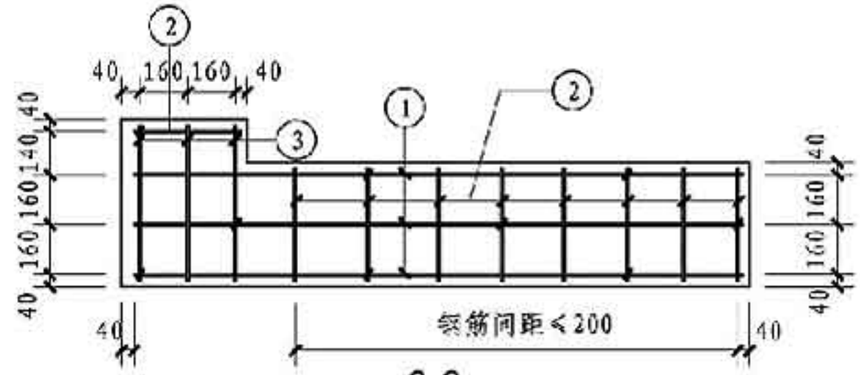

2-2

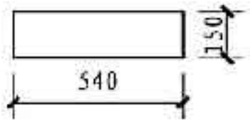

左侧立面图

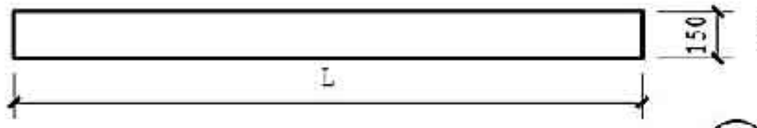

正立面图

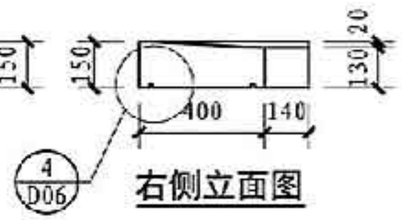

右侧立面图

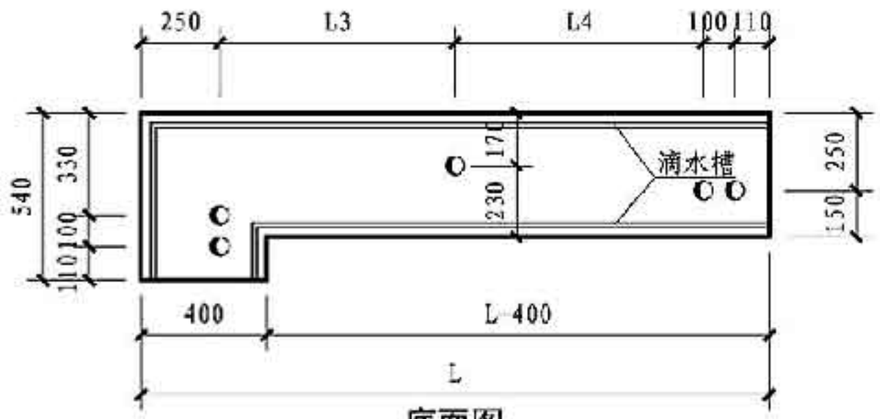

底面图

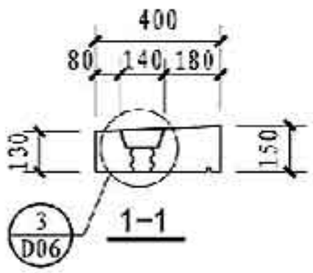

1-1

非保温式女儿墙压顶配筋表(转角板)

板编号	①			②			③		
	规格	加工尺寸	数量	规格	加工尺寸	数量	规格	加工尺寸	数量
NEQ-Q2-2414	Φ6	2730	6	Φ6	360	26	Φ6	500	6
NEQ-Q2-2714	Φ6	3030	6	Φ6		30	Φ6		6
NEQ-Q2-3014	Φ6	3330	6	Φ6		32	Φ6		6
NEQ-Q2-3314	Φ6	3630	6	Φ6		36	Φ6		6
NEQ-Q2-3614	Φ6	3930	6	Φ6		38	Φ6		6
NEQ-Q2-3914	Φ6	4230	6	Φ6		42	Φ6		6
NEQ-Q2-4214	Φ6	4530	6	Φ6		44	Φ6		6

非保温式女儿墙压顶选用表(转角板)

女儿墙编号	L (mm)	L1 (mm)	L2 (mm)	L3 (mm)	L4 (mm)	高 (mm)	重量 (t)
NEQ-Q2-2414	2770	500	1530	-	-	150(130)	0.39
NEQ-Q2-2714	3070	600	1630	-	-	150(130)	0.44
NEQ-Q2-3014	3370	700	1730	-	-	150(130)	0.48
NEQ-Q2-3314	3670	700	2030	-	-	150(130)	0.52
NEQ-Q2-3614	3970	800	2130	-	-	150(130)	0.56
NEQ-Q2-3914	4270	900	2230	1885	1925	150(130)	0.60
NEQ-Q2-4214	4570	900	2530	2035	2075	150(130)	0.65

预埋件表

编号	功能	图例	规格	NEQ-Q1-2414	NEQ-Q1-2714	NEQ-Q1-3014	NEQ-Q1-3314	NEQ-Q1-3614	NEQ-Q1-3914	NEQ-Q1-4214
M2	脱模吊装用埋件	⊗	M16 埋深100	4	4	4	4	4	4	4

非保温式女儿墙(1.4m)压顶模板图及配筋图(转角板)								图集号	15G368-1
审核	王润东	王润东	校对	张振龙	张振龙	设计	方星	方星	页	D22

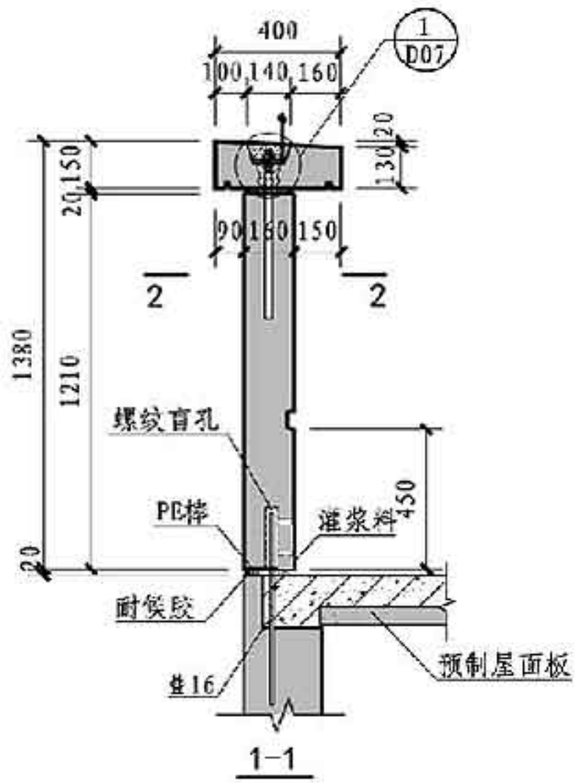

1-1

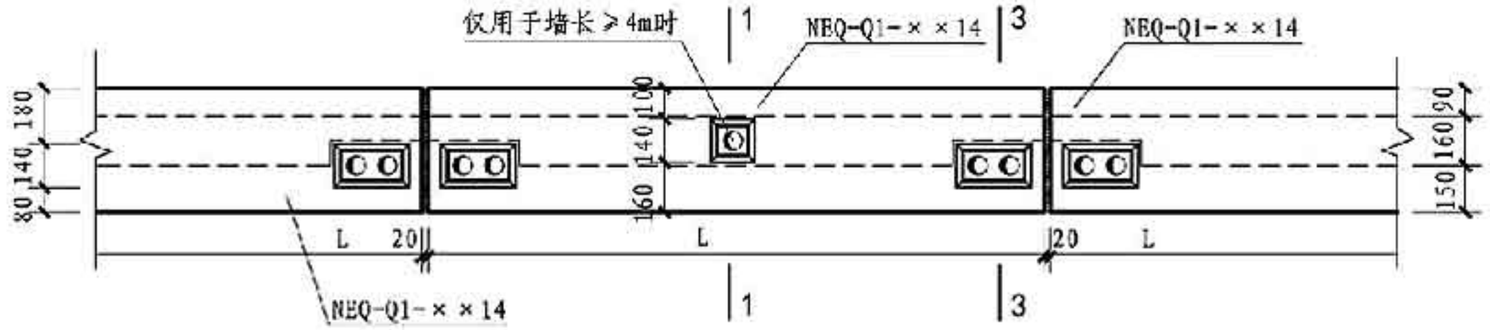

女儿墙(压顶)平面节点图(直板)

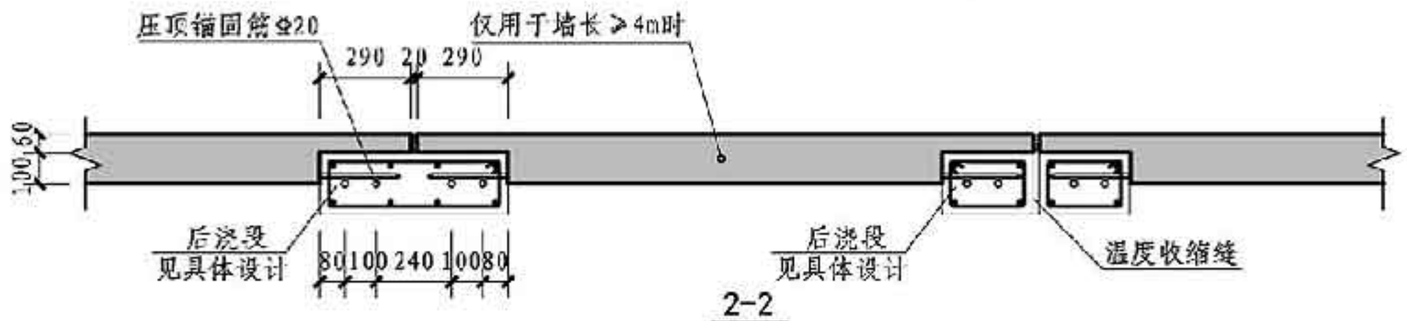

2-2

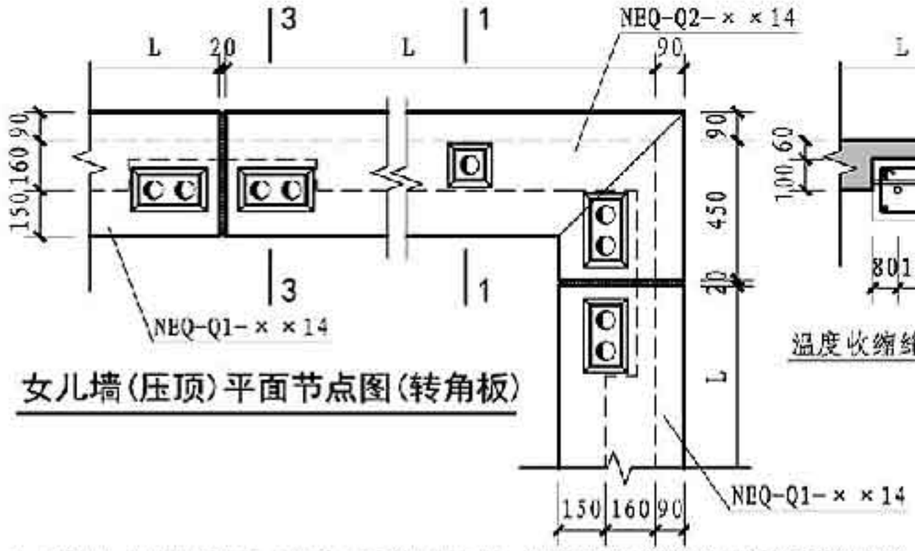

女儿墙(压顶)平面节点图(转角板)

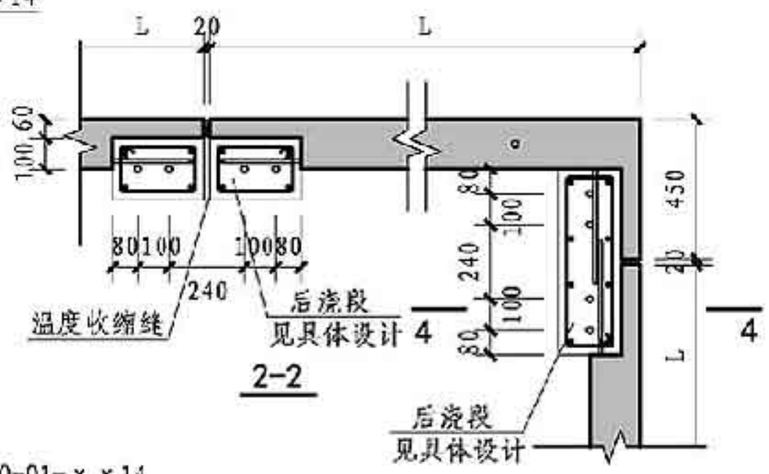

2-2

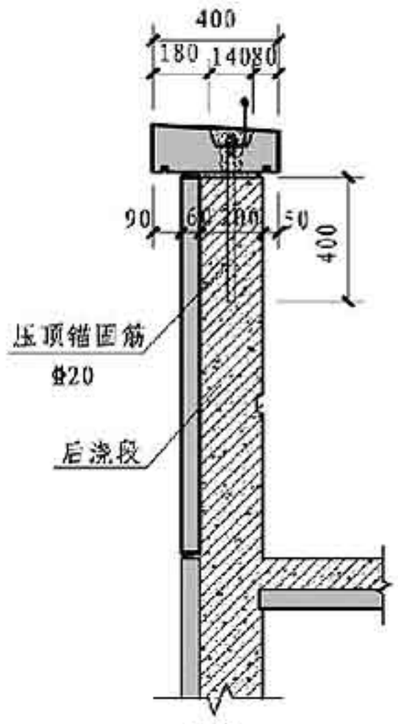

3-3

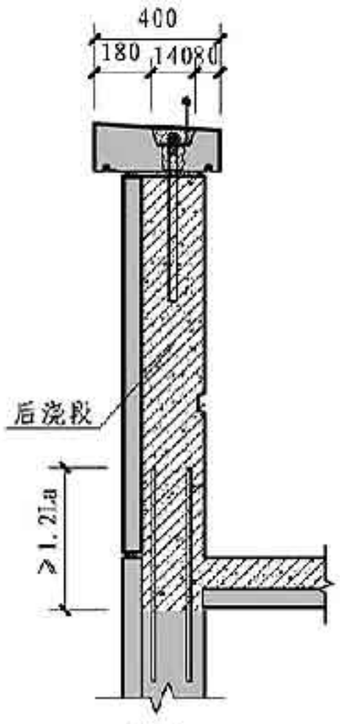

4-4

注：1. 预制女儿墙内侧在要求的泛水高度处设凹槽，保温及防水等做法参见建筑设计要求。
2. 排水口根据建筑要求预留布置，本图未标示。
3. 后浇段的纵筋在屋面以下锚入剪力墙内，其锚固长度应≥1.2l_a。在外墙转角处，若现浇段锚筋下无暗柱和圈梁时，现浇段的箍筋需同主筋一并延入剪力墙内。
4. 每两块预制女儿墙在内叶墙板连接处需设置一道宽20mm的温度收缩缝。
5. 根据电气专业设计要求，需设置避雷措施时，在预制女儿墙压顶端部按相关规范设置避雷设施，且3-3剖面图中的通孔内直径20钢筋采用扁钢25×4与后浇段纵筋焊接，形成通路，且需符合相关避雷设计要求。接闪器间距及数量由电气及相关专业设计确定。
6. 图中预制女儿墙（直板）长L取值参见D18页，预制女儿墙（转角板）长L取值参见D19页。
7. 预制女儿墙连接示意图参见D07和D11。

非保温式女儿墙(1.4m)构造及安装详图								图集号	15G368-1
审核	王润东	王润东	校对	张振龙	张振龙	设计	方星	方星	页	D23

非保温式女儿墙选用表(直板)

女儿墙编号	L(mm)	L1(mm)	L2(mm)	L3(mm)	L4(mm)	板厚(mm)	高(mm)	重量(t)
NEQ-Q1-3006	2980	1200	600	1540	-	160	450	0.47
NEQ-Q1-3306	3280	1350	700	1640	-	160	450	0.53
NEQ-Q1-3606	3580	1500	700	1940	-	160	450	0.58
NEQ-Q1-3906	3880	1650	800	2040	-	160	450	0.63
NEQ-Q1-4206	4180	1050	900	2140	1500	160	450	0.69
NEQ-Q1-4506	4480	1200	900	2440	1500	160	450	0.74
NEQ-Q1-4806	4780	1350	1000	2540	1500	160	450	0.80

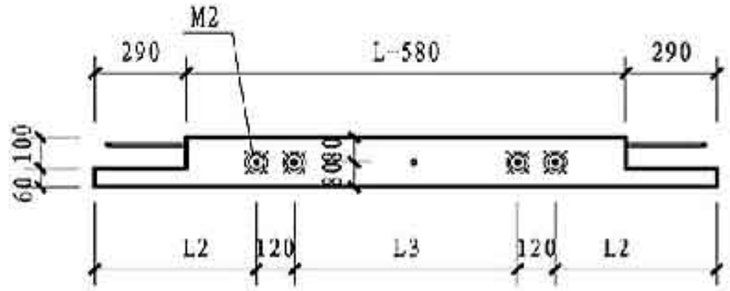

平面图

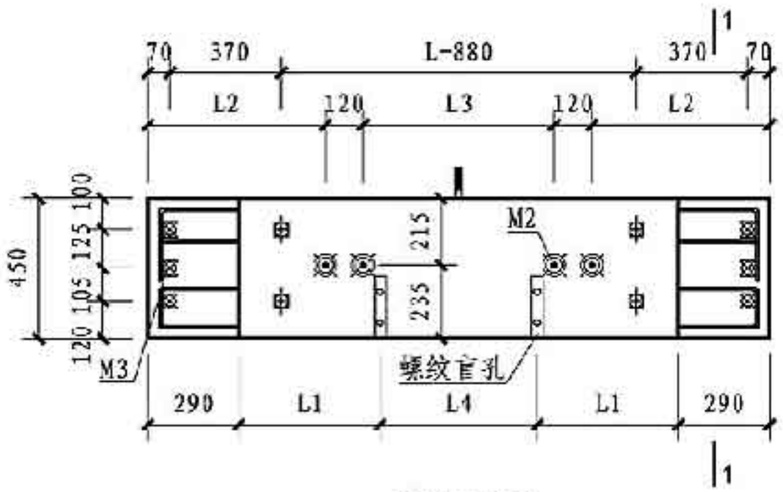

背立面图

注：当女儿墙长度取值<4m时，螺纹盲孔仅居中设置一个。

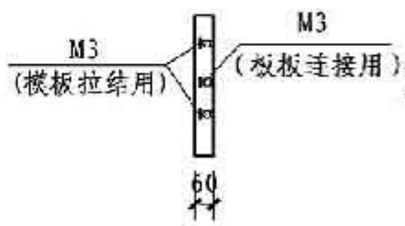

1-1

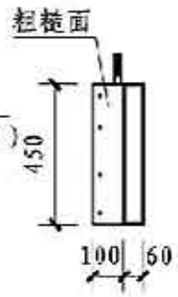

左侧立面图

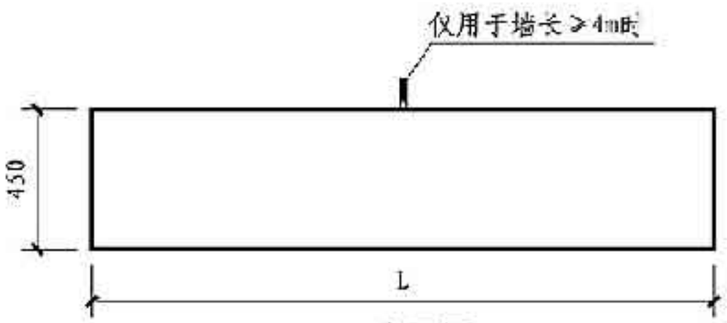

正立面图

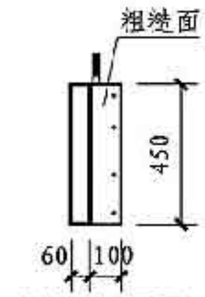

右侧立面图

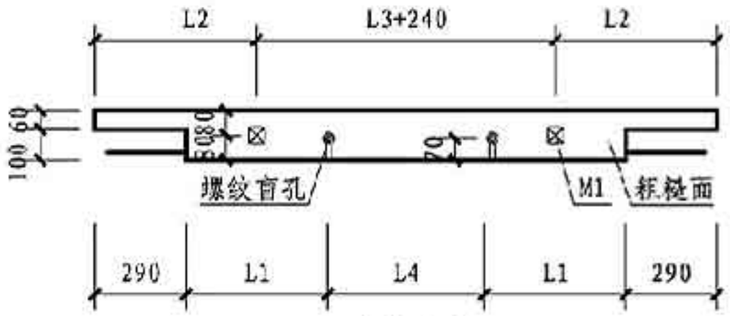

底面图

预埋件表

编号	功能	图例	规格	NEQ-Q1-3014	NEQ-Q1-3314	NEQ-Q1-3614	NEQ-Q1-3914	NEQ-Q1-4214	NEQ-Q1-4514	NEQ-Q1-4814
M1	调节标高用埋件	⊠	50x50x5	2	2	2	2	2	2	2
M2	吊装用埋件	⊗	M16 埋深100	4	4	4	4	4	4	4
	脱模斜撑用埋件			4	4	4	4	4	4	4
M3	板板连接用埋件	⊠	M14 埋深45	2	2	2	2	2	2	2
	模板拉结用埋件			8	8	8	8	8	8	8

非保温式女儿墙(0.6m)墙身模板图(直板)								图集号	15G368-1
审核	王润东	王润东	校对	张振龙	张振龙	设计	方星	方星	页	D24

非保温式女儿墙选用表(转角板)

女儿墙编号	L(mm)	L1(mm)	L2(mm)	L3(mm)	L4(mm)	L5(mm)	板厚(mm)	高(mm)	重量(t)
NEQ-Q2-2406	2680	1165	600	300	1540	-	160	450	0.47
NEQ-Q2-2706	2980	1315	700	400	1640	-	160	450	0.53
NEQ-Q2-3006	3280	1465	800	500	1840	-	160	450	0.58
NEQ-Q2-3306	3580	1615	900	500	1940	-	160	450	0.63
NEQ-Q2-3606	3880	1765	900	600	2140	-	160	450	0.69
NEQ-Q2-3906	4180	1165	900	600	2440	1500	160	450	0.74
NEQ-Q2-4206	4480	1315	1000	700	2540	1500	160	450	0.80

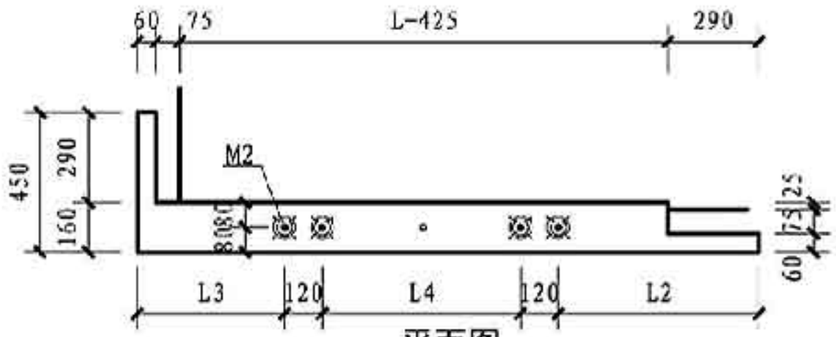

平面图

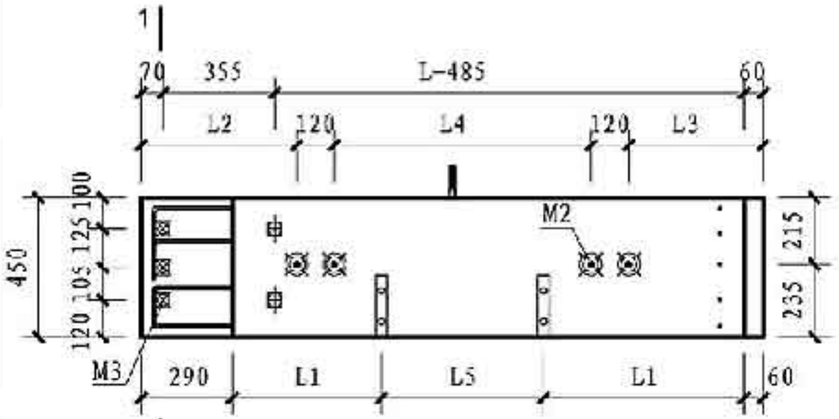

背立面图

注：当女儿墙长度取值<4m时，螺纹盲孔仅居中设置一个。

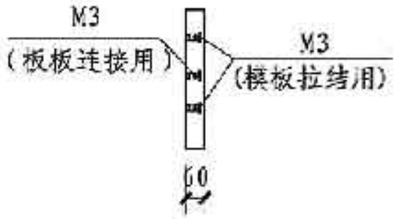

1-1

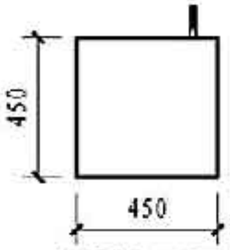

左侧立面图

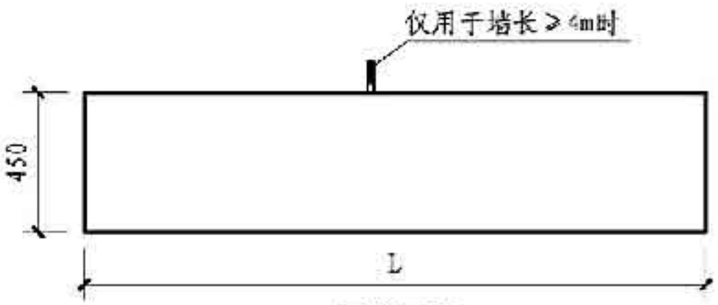

正立面图

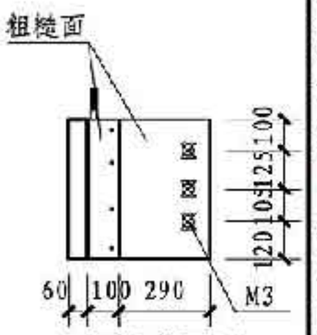

右侧立面图

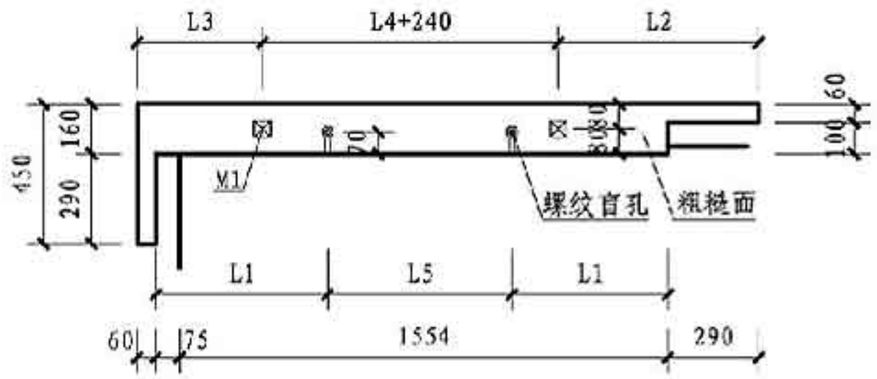

底面图

预埋件表

编号	功能	图例	规格	NEQ-Q1-2414	NEQ-Q1-2714	NEQ-Q1-3014	NEQ-Q1-3314	NEQ-Q1-3614	NEQ-Q1-3914	NEQ-Q1-4214
M1	调节标高用埋件	⊠	50x50x5	2	2	2	2	2	2	2
M2	吊装用埋件	⊗	M16 埋深100	4	4	4	4	4	4	4
	脱模斜撑用埋件			4	4	4	4	4	4	4
M3	板板连接用埋件	▣	M14 埋深45	2	2	2	2	2	2	2
	模板拉结用埋件			6	6	6	6	6	6	6

非保温式女儿墙(0.6m)墙身模板图(转角板)								图集号	15G368-1
审核	王润东	王润东	校对	张振龙	张振龙	设计	方星	方星	页	D25

非保温式女儿墙板配筋表(转角板)

板编号	① 规格	① 加工尺寸	① 数量	② 规格	② 加工尺寸	② 数量	③ 规格	③ 加工尺寸	③ 数量	④ 规格	④ 加工尺寸	④ 数量	⑤ 规格	⑤ 加工尺寸	⑤ 数量
NEQ-Q2-2406	Φ8	410	28	Φ8	120 2565 120	4	Φ8	2635 405	4	Φ6	120 490	5	Φ20	500	-
NEQ-Q2-2706	Φ8		32	Φ8	120 2865 120	4	Φ8	2935 405	4	Φ6		5	Φ20		-
NEQ-Q2-3006	Φ8		34	Φ8	120 3165 120	4	Φ8	3235 405	4	Φ6		5	Φ20		-
NEQ-Q2-3306	Φ8		38	Φ8	120 3465 120	4	Φ8	3535 405	4	Φ6		5	Φ20		-
NEQ-Q2-3606	Φ8		40	Φ8	120 3765 120	4	Φ8	3835 405	4	Φ6		5	Φ20		-
NEQ-Q2-3906	Φ8		44	Φ8	120 4065 120	4	Φ8	4135 405	4	Φ6		5	Φ20		1
NEQ-Q2-4206	Φ8		46	Φ8	120 4365 120	4	Φ8	4435 405	4	Φ6		5	Φ20		1

非保温式女儿墙板配筋表(直板)

板编号	① 规格	① 加工尺寸	① 数量	② 规格	② 加工尺寸	② 数量	③ 规格	③ 加工尺寸	③ 数量	⑤ 规格	⑤ 加工尺寸	⑤ 数量
NEQ-Q1-3006	Φ8	410	30	Φ8	120 2800 120	4	Φ8	2940	4	Φ20	500	-
NEQ-Q1-3306	Φ8		34	Φ8	120 3100 120	4	Φ8	3240	4	Φ20		-
NEQ-Q1-3606	Φ8		36	Φ8	120 3400 120	4	Φ8	3540	4	Φ20		-
NEQ-Q1-3906	Φ8		40	Φ8	120 3700 120	4	Φ8	3840	4	Φ20		-
NEQ-Q1-4206	Φ8		42	Φ8	120 4000 120	4	Φ8	4140	4	Φ20		1
NEQ-Q1-4506	Φ8		46	Φ8	120 4300 120	4	Φ8	4440	4	Φ20		1
NEQ-Q1-4806	Φ8		48	Φ8	120 4600 120	4	Φ8	4740	4	Φ20		1

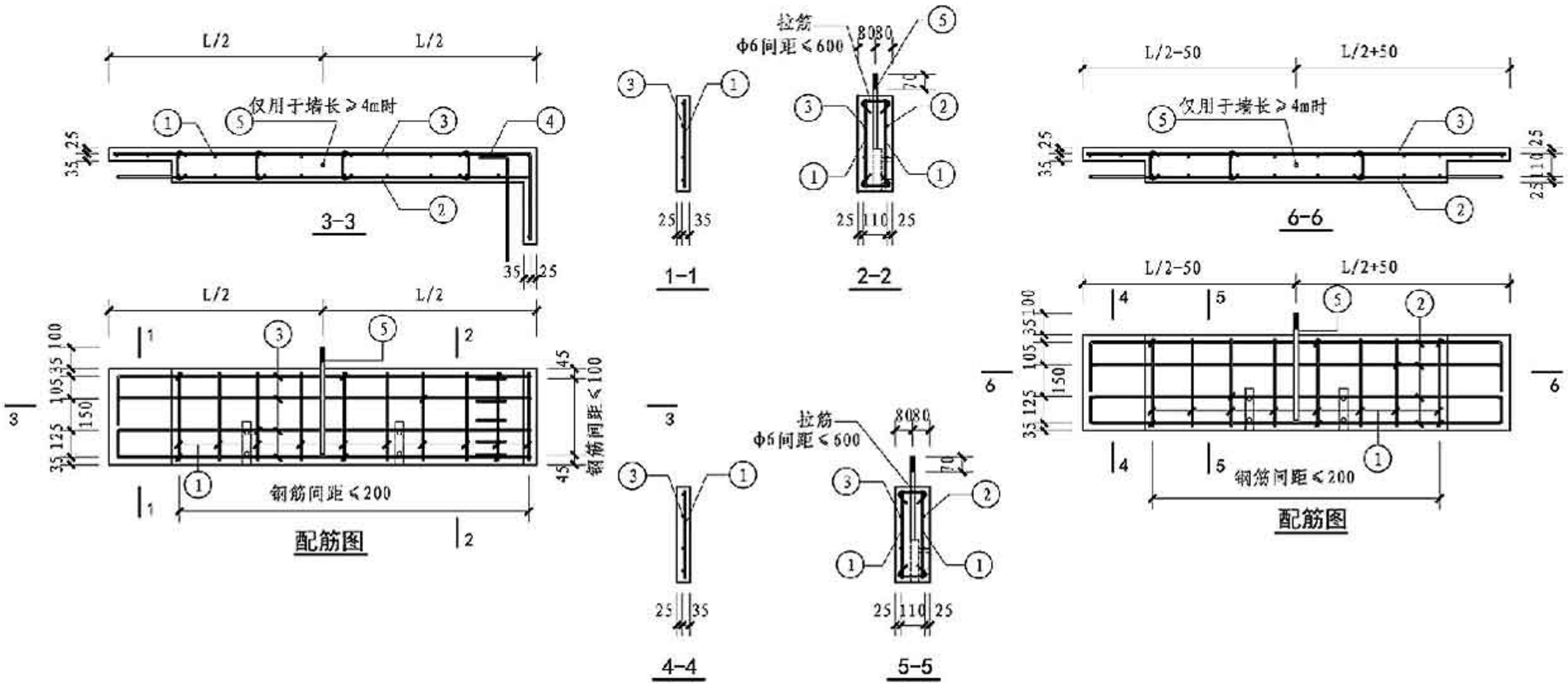

注：图中L为单块预制女儿墙长，预制女儿墙（直板）L取值参见D24页，预制女儿墙(转角板)女儿墙L取值参见D25页。

非保温式女儿墙(0.6m)墙身配筋图	图集号	15G368-1
审核 王润东 校对 张根龙 设计 方星	页	D26

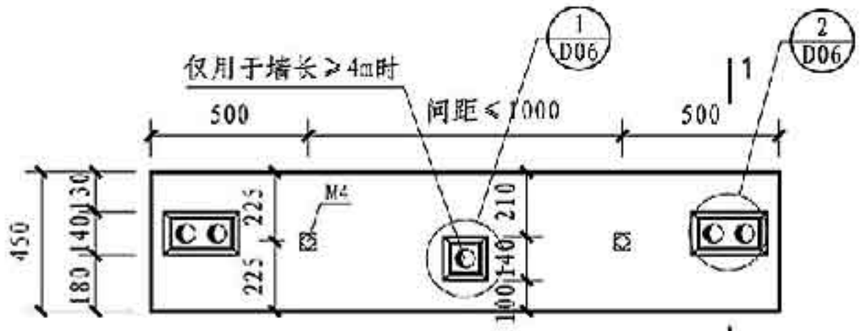

平面图

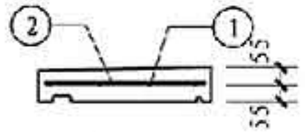

3-3

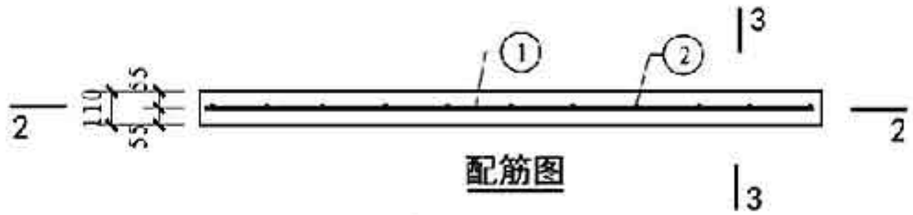

配筋图

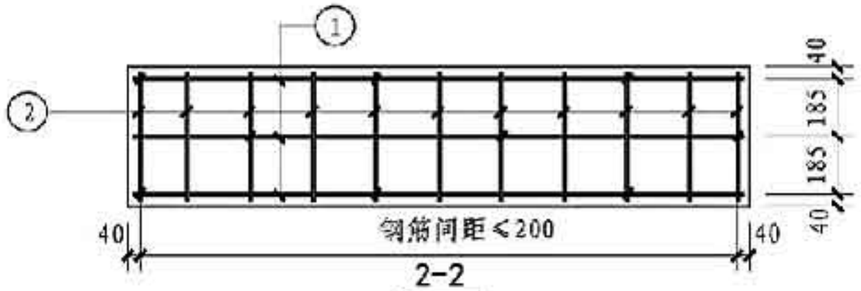

2-2

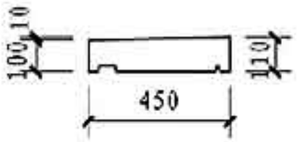

左侧立面图

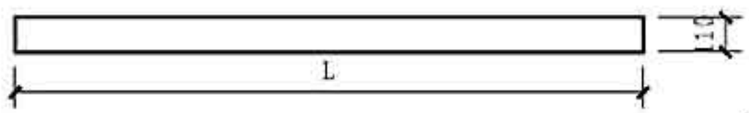

正立面图

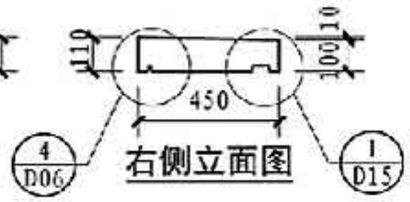

右侧立面图

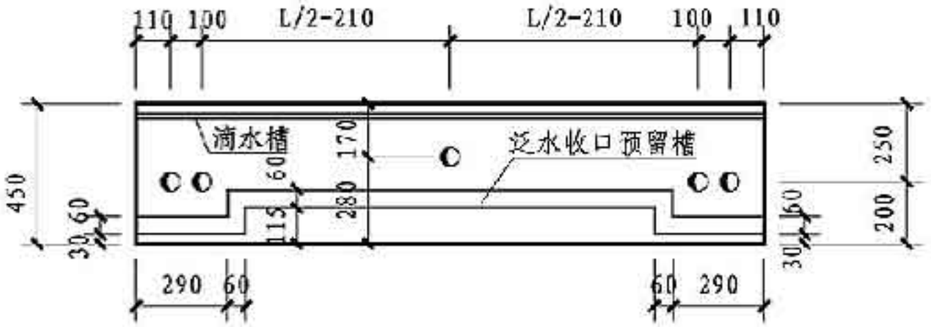

底面图

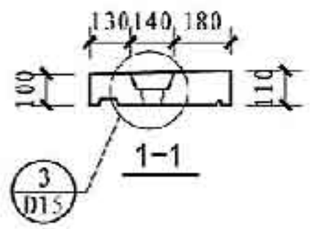

1-1

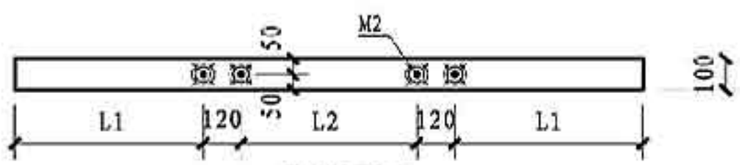

背立面图

预埋件表

编号	功能	图例	规格	NEQ-Q1-3006	NEQ-Q1-3306	NEQ-Q1-3606	NEQ-Q1-3906	NEQ-Q1-4206	NEQ-Q1-4506	NEQ-Q1-4806
M2	脱模吊装用埋件	⊗	M16 埋深100	4	4	4	4	4	4	4
M4	后装栏杆用埋件	⊠	80x80x6,详具体设计	3	4	4	4	5	5	5

非保温式女儿墙压顶配筋表(直板)

板编号	①			②		
	规格	加工尺寸	数量	规格	加工尺寸	数量
NEQ-Q1-3006	Φ6	2940	3	Φ6	410	16
NEQ-Q1-3306	Φ6	3240	3	Φ6		17
NEQ-Q1-3606	Φ6	3540	3	Φ6		19
NEQ-Q1-3906	Φ6	3840	3	Φ6		20
NEQ-Q1-4206	Φ6	4140	3	Φ6		22
NEQ-Q1-4506	Φ6	4440	3	Φ6		23
NEQ-Q1-4806	Φ6	4740	3	Φ6		25

非保温式女儿墙压顶选用表(直板)

女儿墙编号	L(mm)	L1(mm)	L2(mm)	高(mm)	重量(t)
NEQ-Q1-3006	2980	650	1440	110(100)	0.35
NEQ-Q1-3306	3280	750	1540	110(100)	0.39
NEQ-Q1-3606	3580	850	1640	110(100)	0.42
NEQ-Q1-3906	3880	850	1940	110(100)	0.46
NEQ-Q1-4206	4180	950	2040	110(100)	0.49
NEQ-Q1-4506	4480	950	2340	110(100)	0.53
NEQ-Q1-4806	4780	1050	2440	110(100)	0.56

非保温式女儿墙(0.6m)压顶模板图及配筋图(直板)								图集号	15G368-1
审核	王润东	王润东	校对	张振龙	张振龙	设计	方星	方星	页	D27

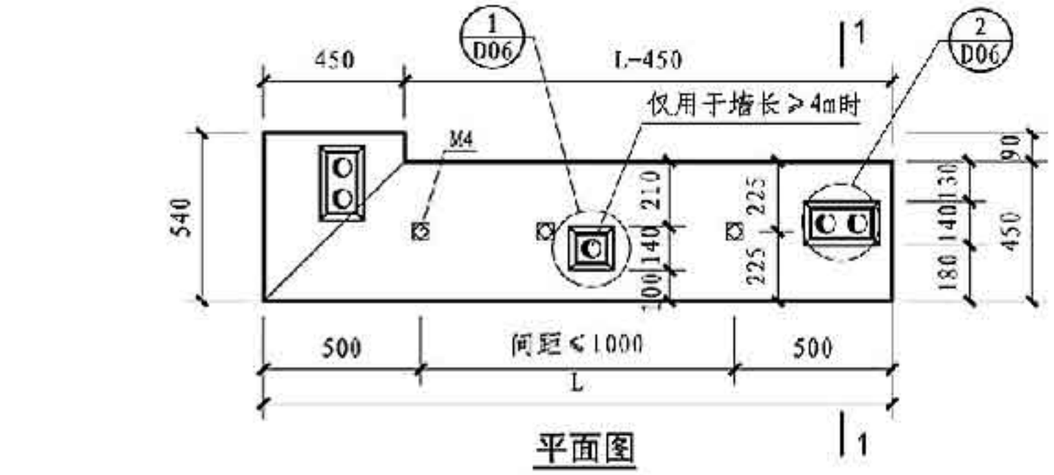

平面图

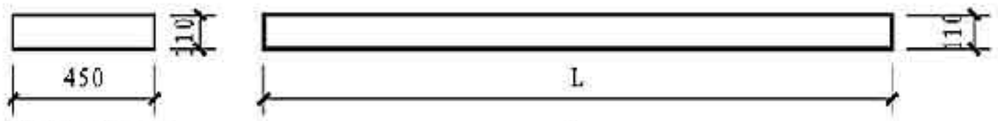

左侧立面图　　正立面图

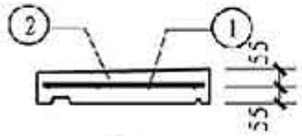

3-3

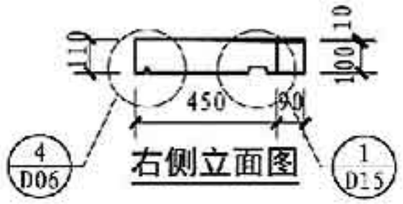

右侧立面图

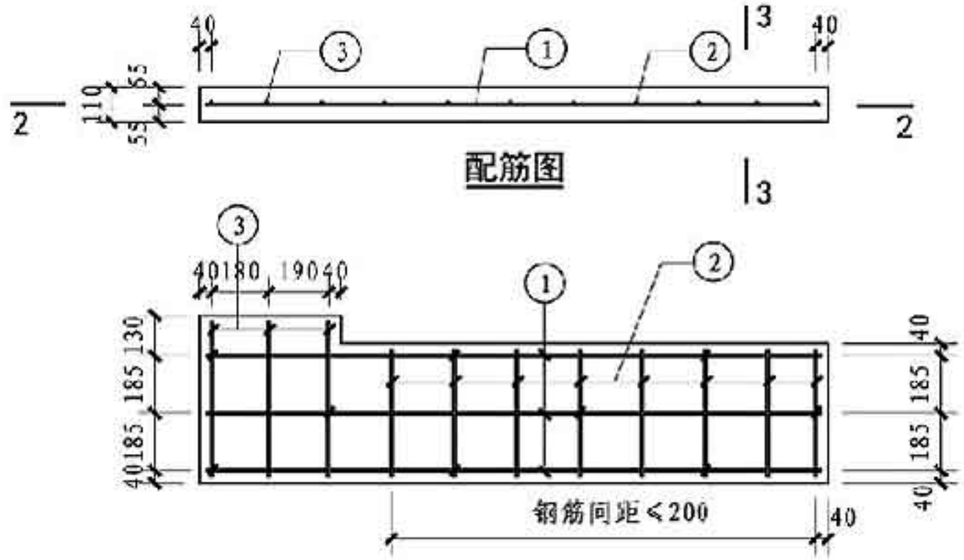

2-2

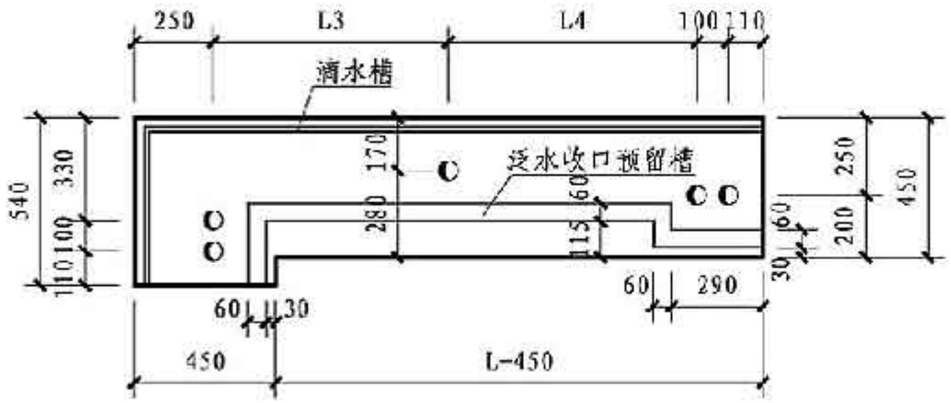

底面图

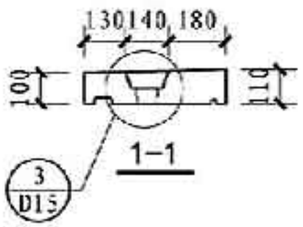

1-1

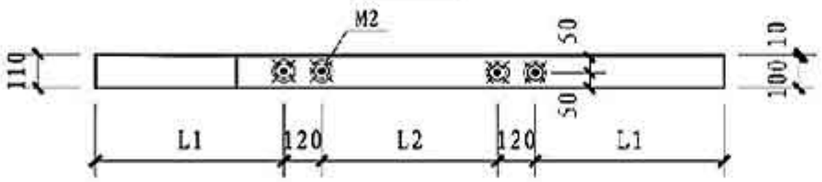

背立面图

预埋件表

编号	功能	图例	规格	NEQ-Q1-2406	NEQ-Q1-2706	NEQ-Q1-3006	NEQ-Q1-3306	NEQ-Q1-3606	NEQ-Q1-3906	NEQ-Q1-4206
M2	脱模吊装用埋件		M16 埋深100	4	4	4	4	4	4	4
M4	后装栏杆用埋件		80x80x6，详具体设计	3	4	4	4	4	5	5

非保温式女儿墙压顶配筋表(转角板)

板编号	①			②			③		
	规格	加工尺寸	数量	规格	加工尺寸	数量	规格	加工尺寸	数量
NEQ-Q2-2406	Φ6	2730	3	Φ6	410	13	Φ6	500	3
NEQ-Q2-2706	Φ6	3030	3	Φ6		15	Φ6		3
NEQ-Q2-3006	Φ6	3330	3	Φ6		16	Φ6		3
NEQ-Q2-3306	Φ6	3630	3	Φ6		18	Φ6		3
NEQ-Q2-3606	Φ6	3930	3	Φ6		19	Φ6		3
NEQ-Q2-3906	Φ6	4230	3	Φ6		21	Φ6		3
NEQ-Q2-4206	Φ6	4530	3	Φ6		22	Φ6		3

非保温式女儿墙压顶选用表(转角板)

女儿墙编号	L (mm)	L1 (mm)	L2 (mm)	L3 (mm)	L4 (mm)	高 (mm)	重量 (t)
NEQ-Q2-2406	2770	500	1530	–	–	110(100)	0.34
NEQ-Q2-2706	3070	600	1630	–	–	110(100)	0.38
NEQ-Q2-3006	3370	700	1730	–	–	110(100)	0.41
NEQ-Q2-3306	3670	700	2030	–	–	110(100)	0.45
NEQ-Q2-3606	3970	800	2130	–	–	110(100)	0.49
NEQ-Q2-3906	4270	900	2230	1885	1925	110(100)	0.53
NEQ-Q2-4206	4570	900	2530	2035	2075	110(100)	0.56

非保温式女儿墙(0.6m)压顶模板图及配筋图(转角板)								图集号	15G368-1
审核	王润东		校对	张振龙		设计	方星	页	D28

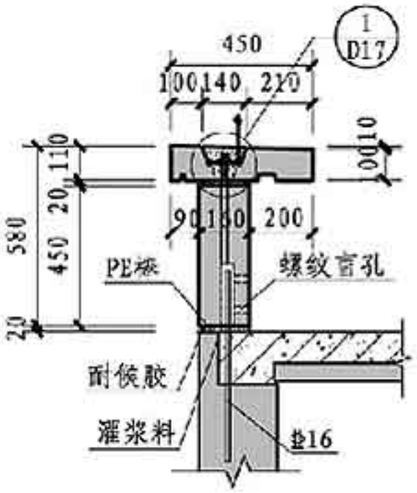

1-1

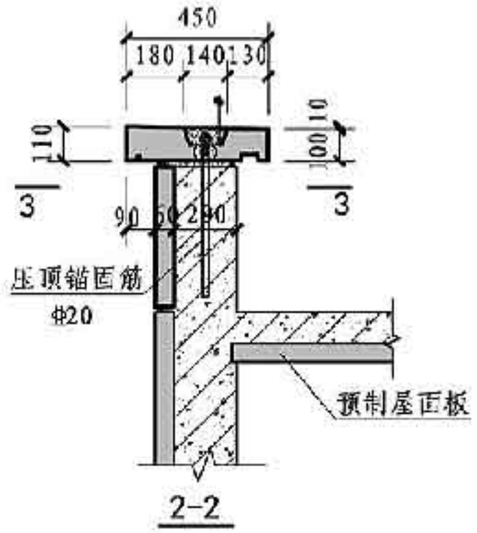

2-2

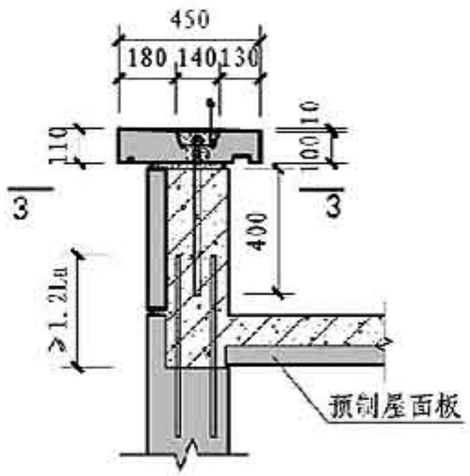

4-4

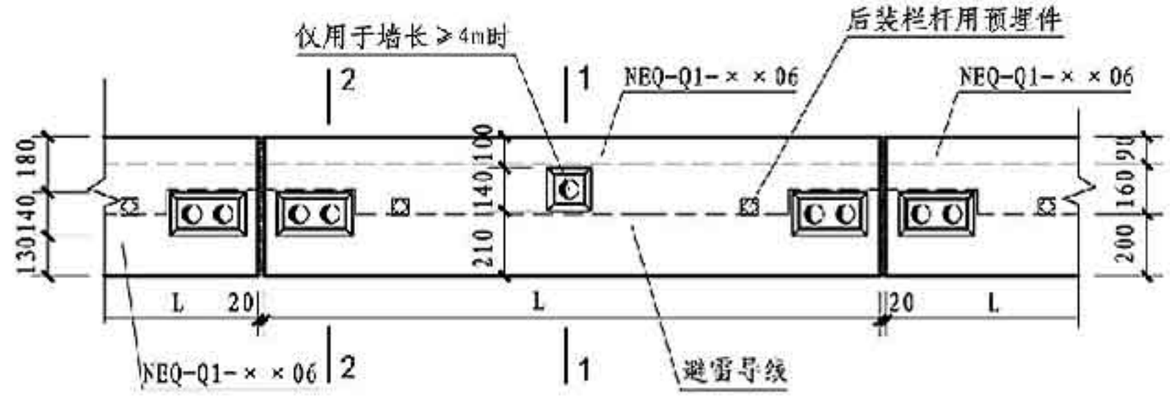

女儿墙(压顶)平面节点图(直板)

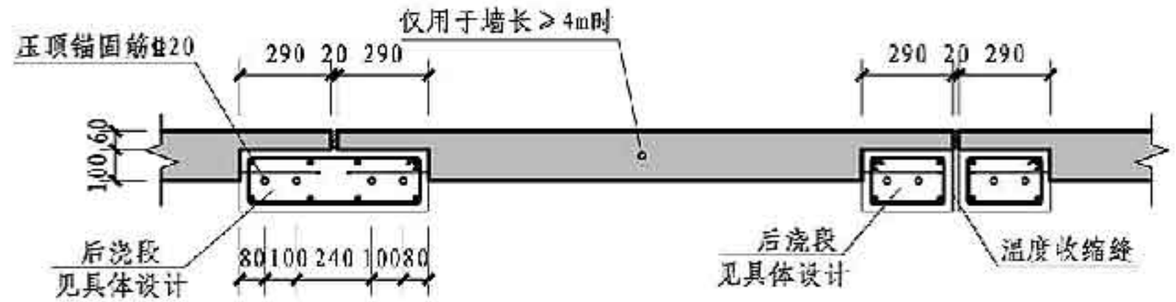

3-3 (直板)

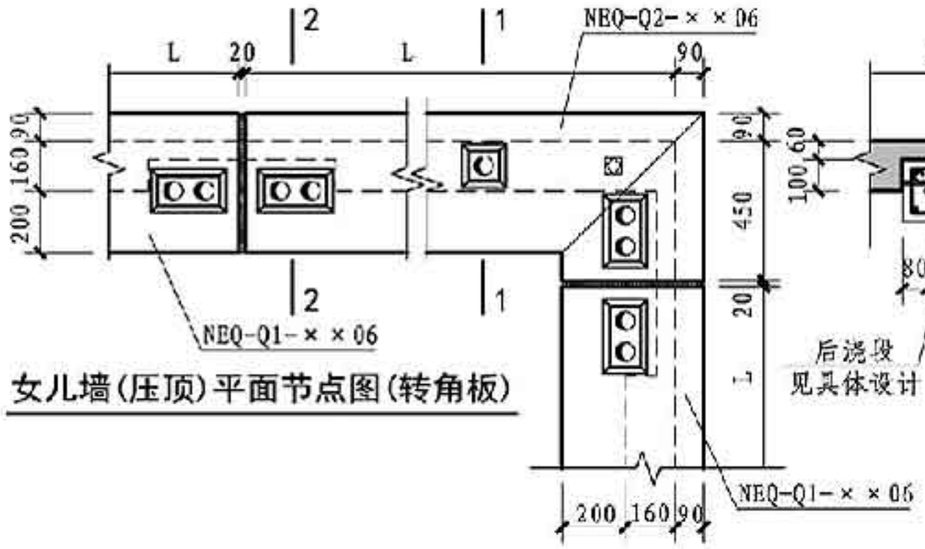

女儿墙(压顶)平面节点图(转角板)

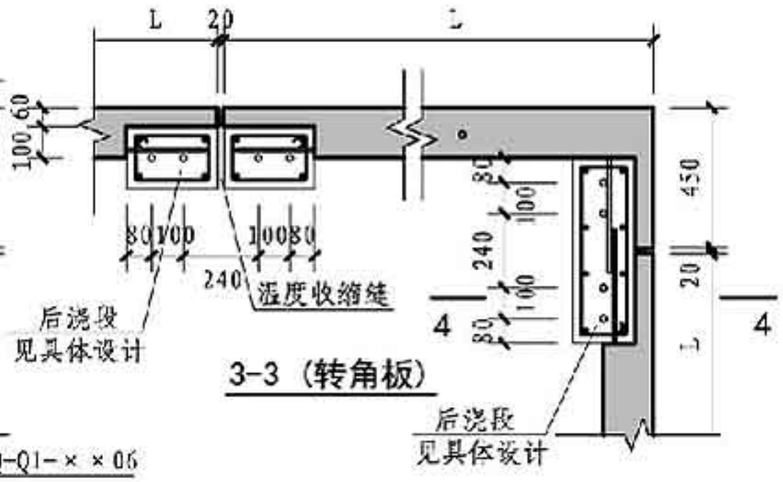

3-3 (转角板)

注：1. 预制女儿墙内侧在要求的泛水高度处设凹槽，保温及防水等做法参见建筑设计要求。
2. 排水口根据建筑要求预留布置，本图未标示。
3. 后浇段的纵筋在屋面以下锚入剪力墙内，其锚固长度应≥1.2l_a。在外墙转角处，若现浇段锚筋下无暗柱和圈梁时，现浇段的箍筋需同主筋一并延入剪力墙内。
4. 每两块预制女儿墙在内叶墙板连接处需设置一道宽20mm的温度收缩缝。
5. 根据电气专业设计要求，需设置避雷措施时，在女儿墙压顶端部按相关规范设置避雷设施，且2-2剖面图中的通孔内直径20钢筋采用扁钢25×4与后浇段纵筋焊接，形成通路，且需符合相关避雷设计要求。接闪器间距及数量由电气及相关专业设计确定。
6. 图中预制女儿墙（直板）长L取值参见D24页，预制女儿墙（转角板）长L取值参见D25页。
7. 预制女儿墙连接示意图参见D07和D11。

非保温式女儿墙(0.6m)构造及安装详图								图集号	15G368-1
审核	王润东	王润东	校对	张振龙	张振龙	设计	方星	方星	页	D29

青岛新世纪预制构件有限公司相关产品技术资料

01

05

10

14

18

02

06

11

15

19

03

07

12

16

08

04

09

13

17

01. 预制混凝土夹芯保温外墙板
02. 预制混凝土楼梯
03. 预制混凝土阳台
04. 预制混凝土叠合板
05. 预制钢筋（预应力）混凝土方桩
06. 预应力混凝土管桩
07. 预应力混凝土空心板
08. 预应力混凝土双T板
09. 预应力混凝土屋面板
10. 箱梁
11. 桥板
12. 隔离墩
13. 检查井
14. 排水沟
15. 预制综合管沟
16. 预制混凝土生态护坡
17. 重力挡土墙
18. 预制围墙
19. 装配式工业厂房

注：本页根据青岛新世纪预制构件有限公司提供的技术资料编制。

中民筑友可调节式阳台、空调板、女儿墙模具相关技术资料

1 产品简介

可调节式阳台、空调板、女儿墙是由长度方向固定边模、宽度方向边模、长度方向可调节边模及调节用的动力系统组成，整个模具固定在胎膜上。可调节式阳台、空调板、女儿墙模具，宽度方向可实现在100～2400mm内的任意调节，长度方向可以实现在200～4200mm内的任意调节。考虑模具成本及利用率，建议可调节式阳台、空调板、女儿墙模具以长度为基准，长度方向1200以下以300为一个调节范围，1200以上以600为一个调节范围。

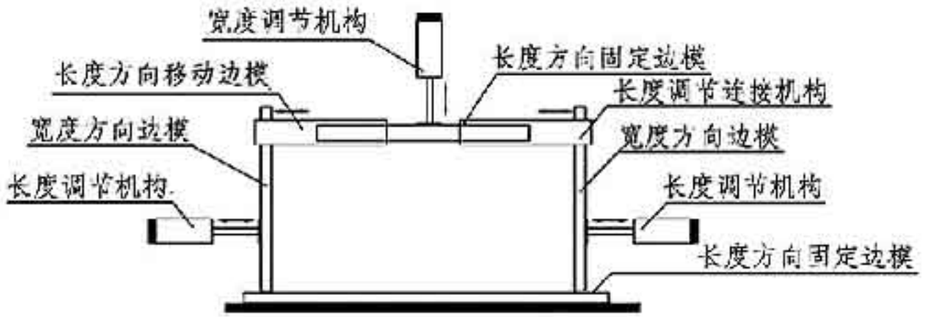

可调节阳台、空调板、女儿墙模具

2 性能特点

可调节式阳台、空调板、女儿墙模具作为一种低成本、高效率的模具，应用于混凝土预制件，主要特点如下：

（1）长度方向和宽度方向均可无极调节，能满足各种尺寸需求；

（2）模具采用钢结构形式，可重复使用，降低了模具成本；

（3）在新产品开发过程中，不用重新制作模具，缩短了新模具制作的生产周期。

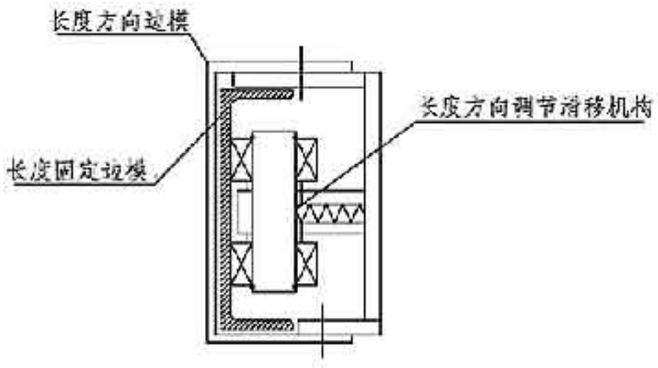

长度方向调节滑移机构

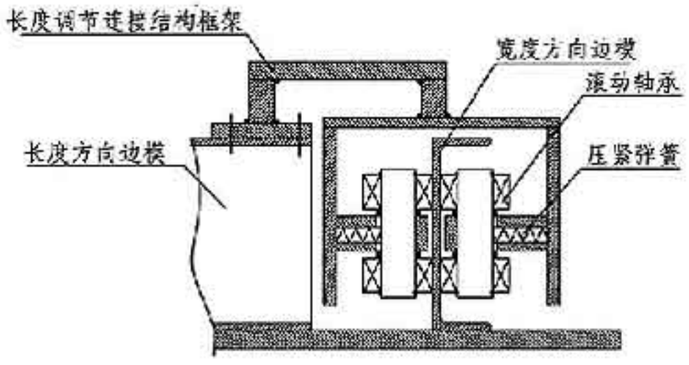

长度方向调节连接机构

注：本页根据中民筑友有限公司提供的技术资料编制。

海天预制钢筋混凝土阳台、空调板及女儿墙生产线相关技术资料

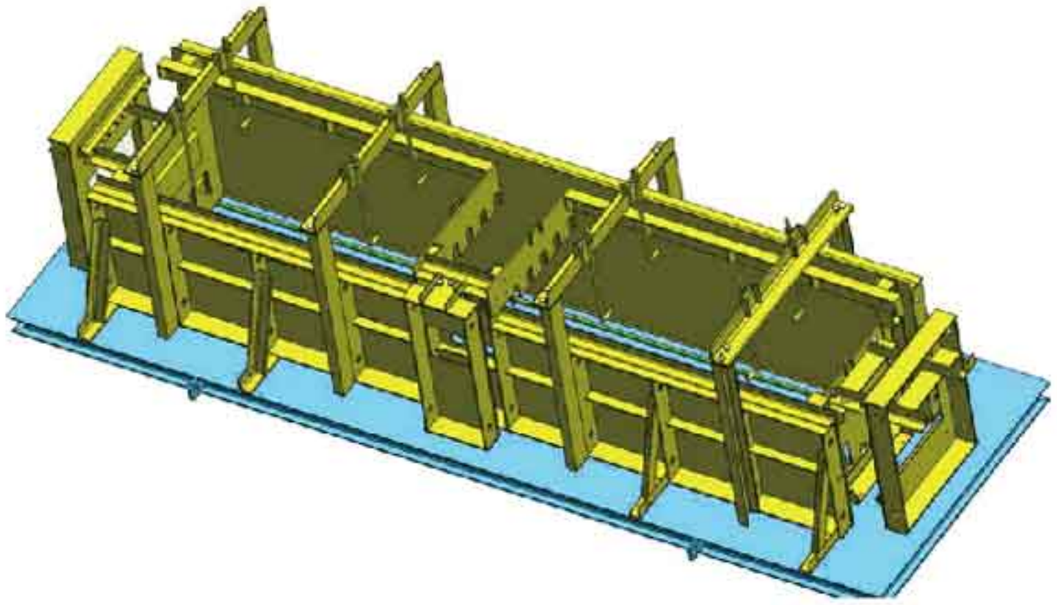

注：本页根据德州海天机电科技有限公司提供的技术资料编制。

三一快而居PC成套装备相关技术资料

1 产品介绍

湖南三一快而居住宅工业有限公司是集PC成套装备、构件及住宅的研发、设计与施工于一体的国家住宅产业化基地，其开发的预制混凝土预制构件（PC）成套装备包括PC构件自动化流水生产线、PC环保搅拌站、重型叉车、预制件运输车、重型塔吊等。

系统	产品名称	性能特点	用途
生产	PC环保搅拌站	1. 免基础，适用于土地成本较高、对设备适用性要有比较高的混凝土搅拌要求； 2. 小方量精确计量，与PC生产线集中控制； 3. 基建成本降低80%，占地面积减少30%，安装周期仅需10天； 4. 砂石分离彻底，强制收尘、降噪、环保	生产混凝土
	PC构件自动化流水生产线	1. 控制系统基于三一运动控制器（SYMC）与以太网； 2. 集PMS、ERP，搅拌站控制系统，全景监控系统于一体； 3. 其配套的ERP系统借助RFID技术可实现构件订单、生产、仓储、发运、安装、维护等全生命周期管理	生产墙板、楼板等构件
运输	重型叉车	1. 起重量范围：8t～46t； 2. PC专用叉具、叉刃、铲斗和吊具可快速互换； 3. 整机多功能，既能叉货物、铲斗铲沙子碎石等、吊钩吊散货，又能使用专用叉具吊装PC构件	构件的厂内运输
	预制件运输车	1. 装载空间9.5m（长）× 3.75m（高）×1.5m（宽）； 2. 车辆具备装卸、行驶和越野三种选择模式； 3. 配备ABS气压制动系统、驻车制动、防侧翻功能	构件的厂外运输
安装	重型塔吊	1. 起重范围：63t·m～315t·m； 2. 可实现起重臂由30m～65m的臂长组合搭配； 3. 可实现地面遥控，减少人员高空作业	吊装构件

PC环保搅拌站

预制件运输车

重型叉车

重型塔吊

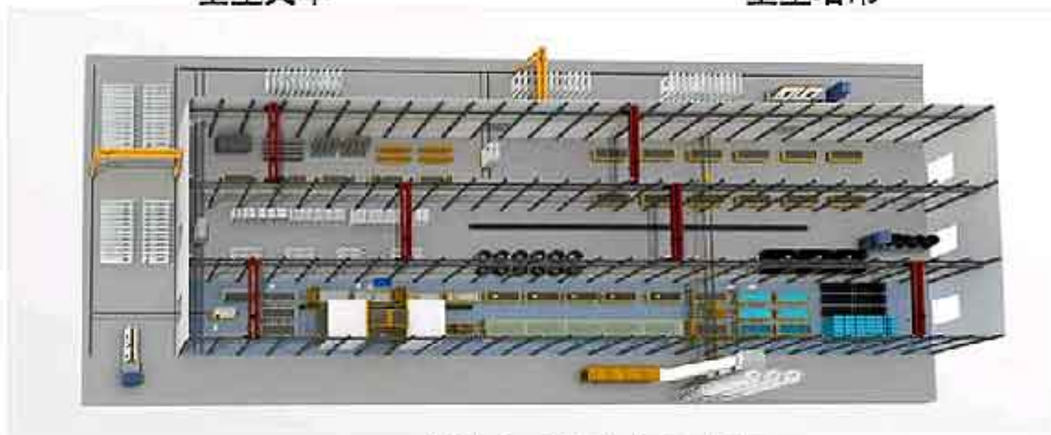

PC构件自动化流水生产线

注：本页根据湖南三一快而居住宅工业有限公司提供的技术资料编写。

《预制钢筋混凝土阳台板、空调板及女儿墙》编审名单

编制组负责人： 石　瑛　赵　杨　刘　强

编制组成员：
（按姓氏笔划顺序）
于　奇　王　挥　王润东　方　星　石　瑛　冯　星　刘志世　刘　强　刘　璐
许晓进　李正茂　李志豪　闵　立　张建国　张根龙　张　超　邵徽斌　赵　杨
徐烟生　蔡天倩

审查组长： 马　涛

审查组成员：
（按姓氏笔划顺序）
于　劲　车向东　田春雨　朱兆晴　刘　敏　李晓明　杨思忠　谷明旺（函审）
沙志国　赵晓龙（函审）　郭海山

参编单位： 亚泰集团沈阳现代建筑工业有限公司
安徽宝业住宅产业化有限公司
合肥经济技术开发区住宅产业化促进中心

项目负责人： 赵　杨

项目技术负责人： 朱兆晴

国标图集热线：010-68799100　　发行电话：010-68318822
查阅标准图集相关信息请登录国家建筑标准设计网站 http://www.chinabuilding.com.cn

《预制钢筋混凝土阳台板、空调板及女儿墙》参编企业、联系人及电话

青岛新世纪预制构件有限公司	孙学明	13906396513
中民筑友有限公司	谢　俊	0731-88991019
德州海天机电科技有限公司	于海滨	18963003565
湖南三一快而居住宅工业有限公司	熊　威	4008878318
江苏元大建筑科技有限公司	张显光	15651067666

图集简介

15G368-1《预制钢筋混凝土阳台板、空调板及女儿墙》国家建筑标准设计图集为建筑产业现代化国家建筑标准设计专项编制项目，本图集适用于非抗震设计及抗震设防烈度为6~8度地区抗震设计的装配式混凝土剪力墙结构住宅。

本图集编制了预制钢筋混凝土阳台板、空调板及女儿墙构件图，图集中归纳了常用的预制钢筋混凝土阳台板、空调板及女儿墙的构件规格和类型，主要编制了模板图、配筋图及其节点连接构造等内容。

本图集根据国家现行标准及实际工程经验编制，提供了常用尺寸构件的深化设计详图，符合当前国家建筑产业现代化发展的需要。可供设计直接选用或参考使用，生产单位根据设计文件及图集进行生产，施工单位按设计文件及图集提供的连接构造施工。

相关图集介绍

建筑产业现代化国家建筑标准设计专项编制工作计划（第一批）共包括9本图集，根据国家现行标准及实际工程经验编制，符合当前国家建筑产业现代化发展的需要。

15J939-1《装配式混凝土结构住宅建筑设计示例（剪力墙结构）》以三套采用装配式混凝土剪力墙结构建造的工程设计实例和一套装配式内装住宅设计实例为蓝本，依据相关国家标准加以调整，重点突出图集的“示范”作用。图集分别编制了方案阶段与施工图阶段的设计示例，体现了装配式剪力墙结构住宅建筑设计的特点、方法及要求。图集的编制内容采用理论与实践相结合，方便设计人员系统、全面地掌握装配式混凝土剪力墙结构住宅建筑设计的过程和图面表达的深度与形式。提供建筑专业设计的技术参考与设计思路引导。

15G107-1《装配式混凝土结构表示方法及示例（剪力墙结构）》包括装配式混凝土剪力墙结构施工图表示方法及示例两部分内容，表示方法包括基础顶面以上的剪力墙外墙板、剪力墙内墙板、叠合板、板式楼梯、阳台板、空调板及女儿墙等预制构件的表达形式，示例为一个完整的装配式混凝土剪力墙结构施工图示例。图集充分体现装配式混凝土剪力墙结构施工图的制图规则和图纸深度要求，其制图规则既是设计人员完成装配式混凝土剪力墙结构施工图的依据，也是施工、构件加工、监理人员准确理解和实施装配式混凝土剪力墙结构施工图表示方法的依据。

15G310-1《装配式混凝土结构连接节点构造（楼盖和楼梯）》、15G310-2《装配式混凝土结构连接节点构造（剪力墙）》给出了符合规范要求并方便施工的各种连接节点。楼盖和楼梯分册重点给出了楼盖结构和楼梯连接节点做法及节点内钢筋构造要求：包括预制构件连接基本构造要求、叠合板连接构造、叠合梁连接构造以及预制楼梯连接构造等。剪力墙分册重点给出了装配式混凝土剪力墙结构连接节点做法及节点内钢筋构造要求：包括预制构件连接基本构造要求、不同形式墙板水平和竖向后浇连接区域构造要求等。连接是装配式混凝土结构中的关键环节，该本图集规范了连接节点及构造做法，为装配式混凝土结构建筑的应用提供有力的技术支撑。图集可供设计直接选用或参考使用，施工单位按设计图纸及图集提供的连接构造施工。

15G365-1《预制混凝土剪力墙外墙板》、15G365-2《预制混凝土剪力墙内墙板》、15G366-1《桁架钢筋混凝土叠合板（60mm厚底板）》、15G367-1《预制钢筋混凝土板式楼梯》、15G368-1《预制钢筋混凝土阳台板、空调板及女儿墙》等5本构件图集提供了常用尺寸构件的深化设计详图。图集编制过程中，各类构件都经过了广泛的调研，并经过了专家的论证，最终统一了各类构件的形式，并归纳总结了常用的尺寸进行编制，通过国标图集的编制，使得构件朝着标准化、模数化方向发展。可供设计直接选用或参考使用，生产单位根据设计文件及图集进行生产，施工单位按设计文件及图集提供的连接构造施工。其中：

15G365-1《预制混凝土剪力墙外墙板》主要编制了层高为2800mm、2900mm、3000mm的非组合式夹心保温外墙板，墙板类型包括无洞外墙、一个高窗台窗洞外墙、一个低窗台窗洞外墙、两个窗洞外墙、一个门洞外墙五种常用平面构件。图集中给出了各类构件的构件内叶板及外叶板的模板图、配筋图、材料表等，并详细提供了配套使用的连接节点构造详图。

15G365-2《预制混凝土剪力墙内墙板》主要编制了层高为2800mm、2900mm、3000mm的剪力墙内墙板，墙板类型包括无洞内墙、固定门洞边距内墙、门洞居中内墙、刀把内墙四种常用平面构件。图集中给出了各类构件的构件的模板图、配筋图、材料表等，并详细提供了配套使用的连接节点构造详图。

15G366-1《桁架钢筋混凝土叠合板（60mm厚底板）》主要编制了单向受力、双向受力两种情况下叠合板用桁架钢筋混凝土底板，标志宽度类型包括1200mm、1500mm、1800mm、2000mm、2400mm五种；图集给出了各类板型的模板图、配筋图及材料表，并提供相应的构造节点。

15G367-1《预制钢筋混凝土板式楼梯》归纳了常用建筑开间所对应的楼梯板类型，双跑楼梯和剪刀梯层高均选取了2800mm、2900mm、3000mm，开间净宽双跑楼梯选取2400mm和2500mm，剪刀梯选取2500mm和2600mm。